CARPENTERIA PILA P12
BINARIO PARI
Scala 1:50

SEZIONE E–E
Scala 1:50

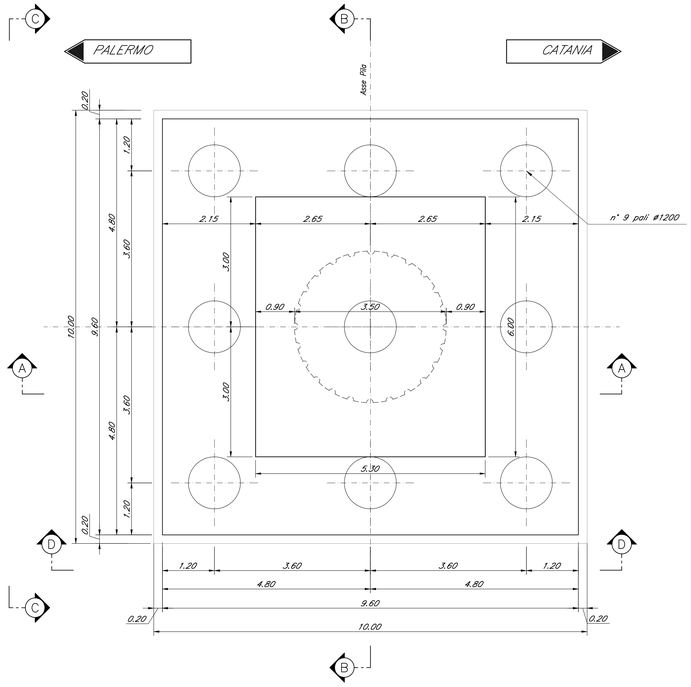

SEZIONE B–B
Scala 1:50

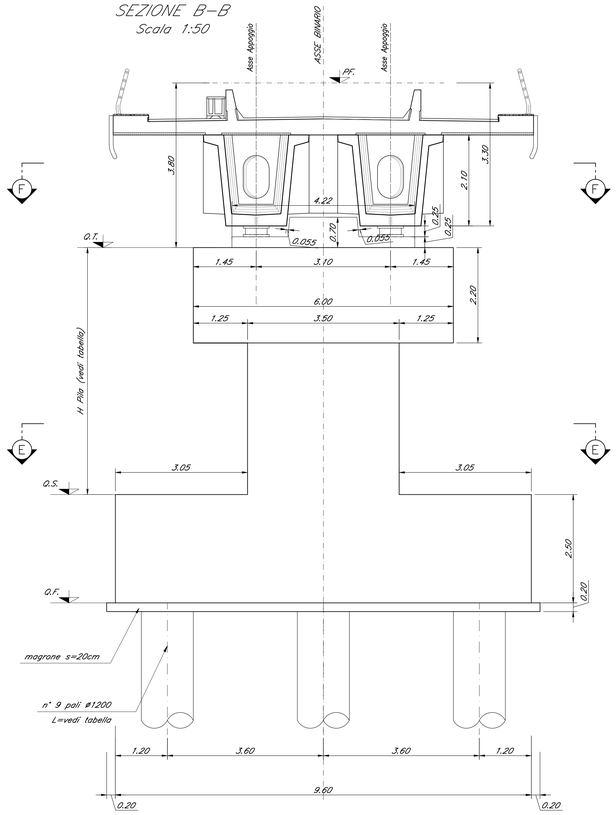

SEZIONE F–F
Scala 1:50

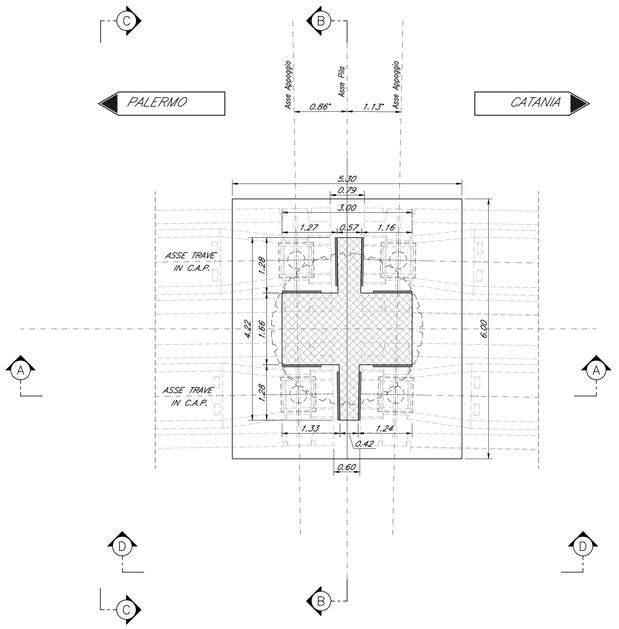

TABELLA PILE (m)

Pile	P.F.	Q.T.	Q.S.	Q.F	H Pila
P12	+254.20	+250.40	+242.20	+239.70	8.20

DETTAGLIO RITEGNO TRASVERSALE

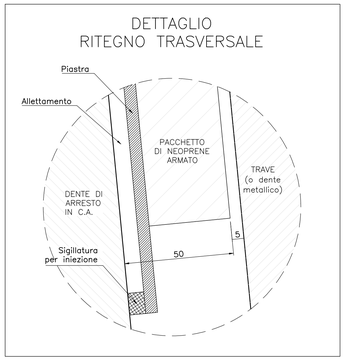

DETTAGLIO RITEGNO LONGITUDINALE

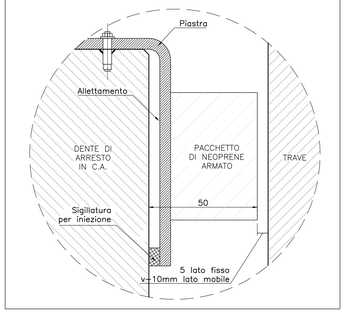

SEZIONE A–A
Scala 1:50

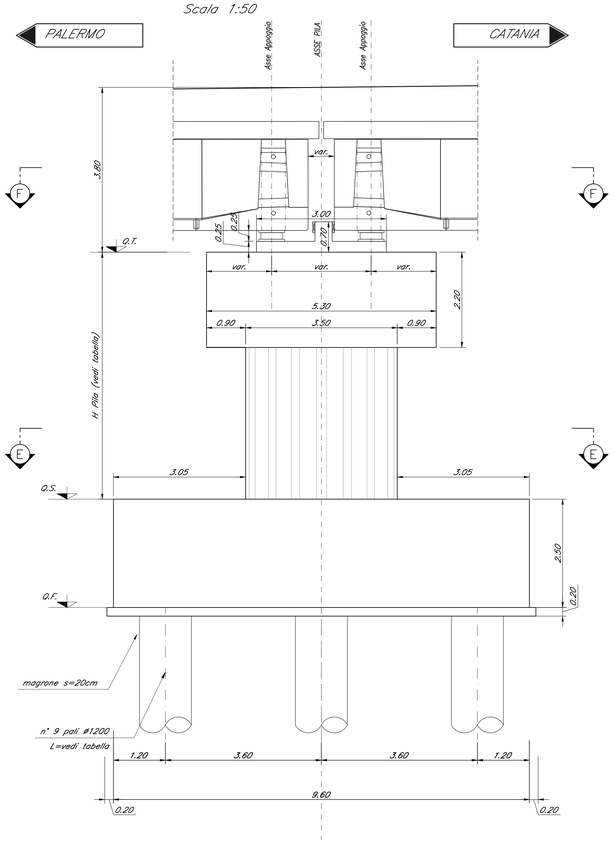

SEZIONE C–C
Scala 1:50

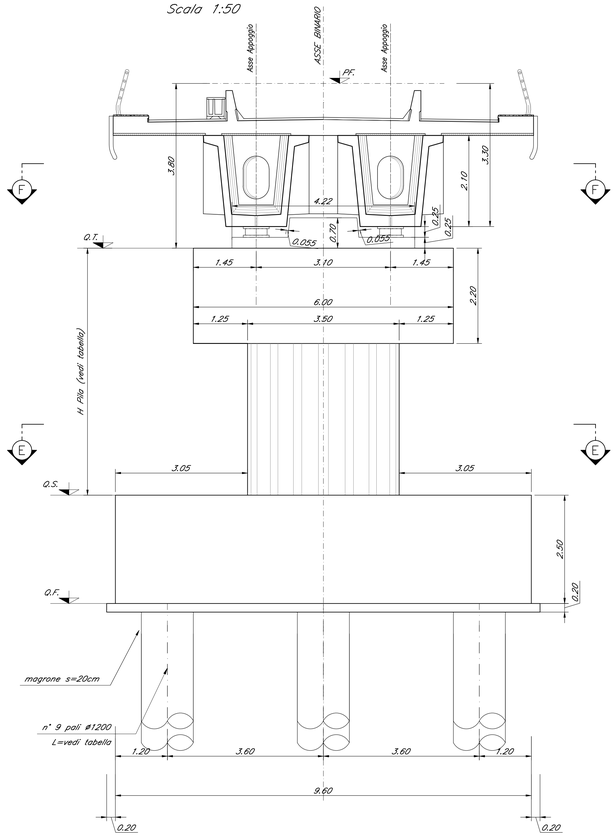

SEZIONE D–D
Scala 1:50

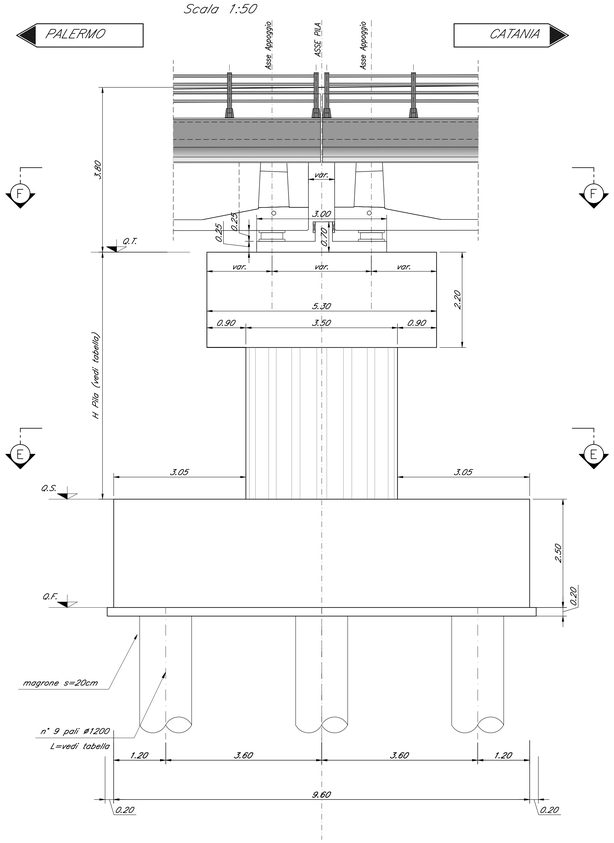

Nota:
- *Le quote dei baggioli sono indicate e andranno verificate con l'altezza effettiva degli apparecchi di appoggio*

COMMITTENTE:

RFI RETE FERROVIARIA ITALIANA
GRUPPO FERROVIE DELLO STATO ITALIANE

PROGETTAZIONE:

ITALFERR
GRUPPO FERROVIE DELLO STATO ITALIANE

DIRETTRICE FERROVIARIA MESSINA - CATANIA - PALERMO

NUOVO COLLEGAMENTO PALERMO - CATANIA

U.O. OPERE CIVILI E GESTIONE DELLE VARIANTI

PROGETTO DEFINITIVO

TRATTA DITTAINO - CATENANUOVA (LOTTO 5)

OPERE PRINCIPALI - PONTI E VIADOTTI

VI01 - Viadotto ferroviario, L=350 m
Carpenteria Pila 12

SCALA: 1:50

COMMESSA	LOTTO	FASE	ENTE	TIPO DOC.	OPERA/DISCIPLINA	PROGR.	REV.
RS3E	50	D	09	BZ	VI0105	012	A

Rev.	Descrizione	Redatto	Data	Verificato	Data	Approvato	Data	Autorizzato	Data
A	Emissione esecutiva	G. Silvestri	Novembre 2019	A. Ferri	Novembre 2019	F. Spagnolo	Novembre 2019	ITALFERR S.p.A. U.O. Opere Civili e Gestione delle varianti Dott. Ing. Angelo Vittorio Ordine degli Ingegneri della Provincia di Roma N° A20793	

File: RS3E50D09BZVI0105012A.dwg

n. Elab.:1148