CARPENTERIA SPALLA A
BINARIO PARI
Scala 1:50

SEZIONE A–A
Scala 1:50

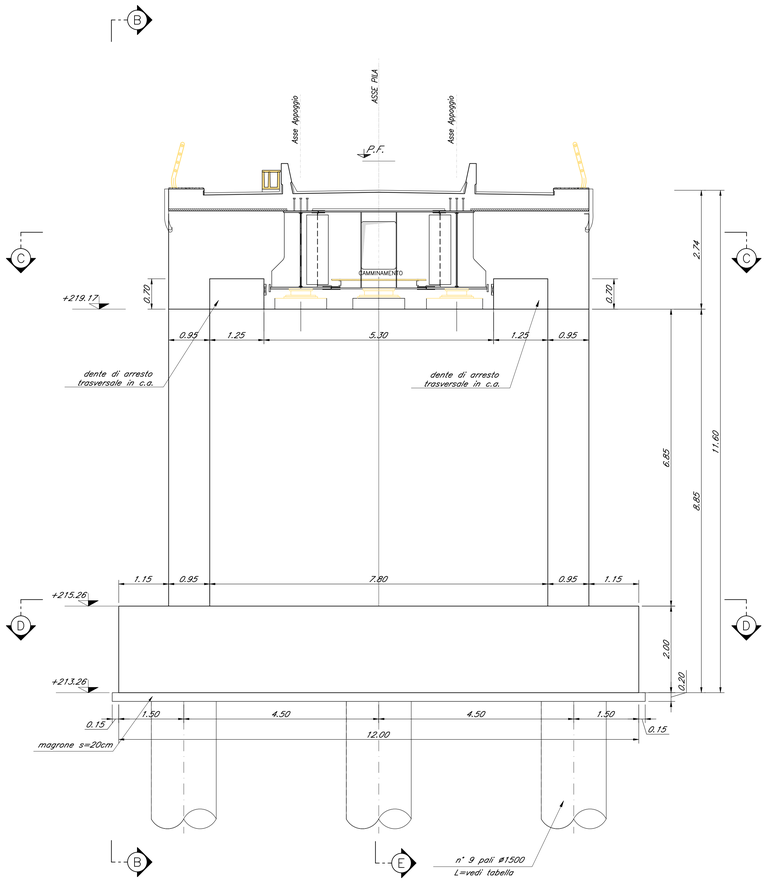

SEZIONE E–E
Scala 1:50

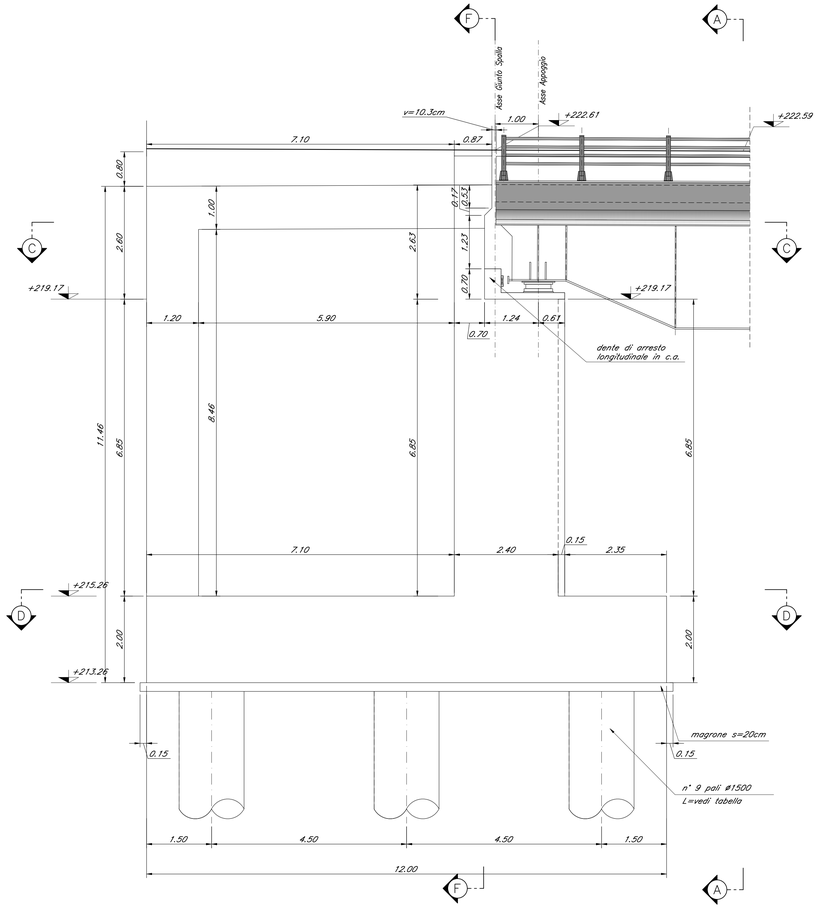

PALERMO

CATANIA

SEZIONE C–C
Scala 1:50

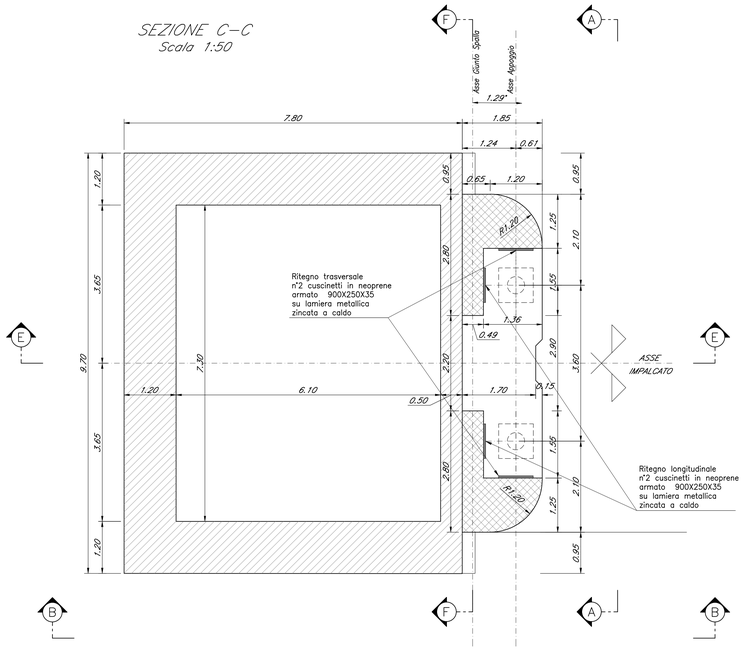

SEZIONE D–D
Scala 1:50

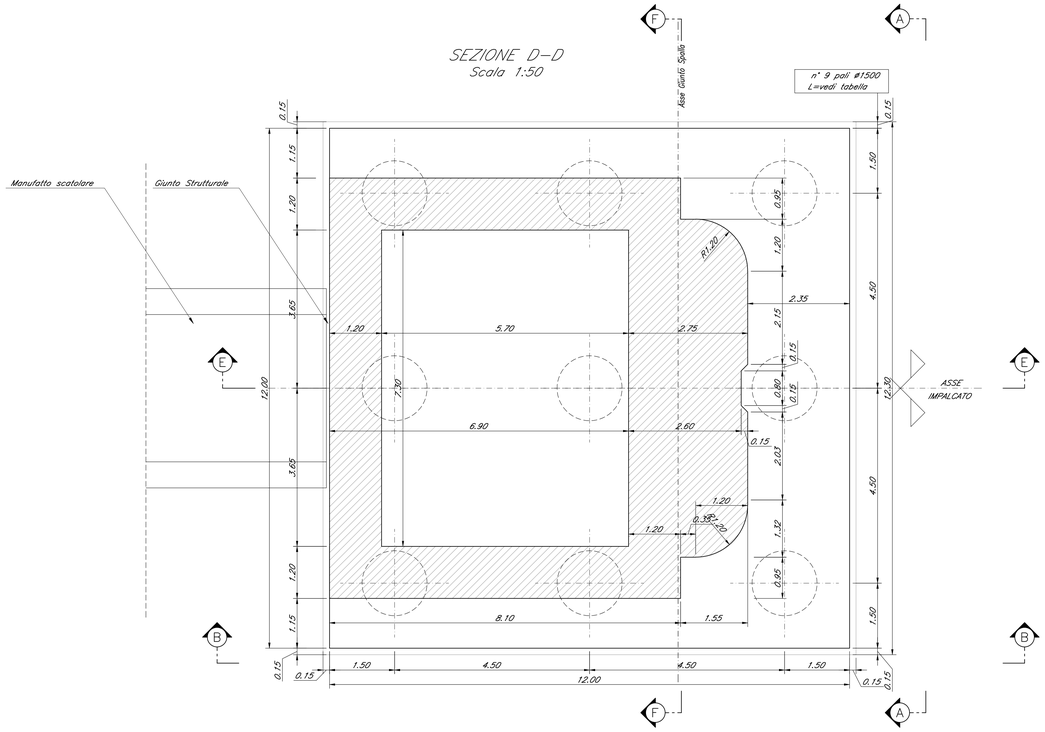

Nota:
- *Le quote dei baggioli sono indicate e andranno verificate con l'altezza effettiva degli apparecchi di appoggio*

COMMITTENTE:

RFI RETE FERROVIARIA ITALIANA
GRUPPO FERROVIE DELLO STATO ITALIANE

PROGETTAZIONE:

ITALFERR
GRUPPO FERROVIE DELLO STATO ITALIANE

DIRETTRICE FERROVIARIA MESSINA - CATANIA - PALERMO

NUOVO COLLEGAMENTO PALERMO - CATANIA

U.O. OPERE CIVILI E GESTIONE DELLE VARIANTI

PROGETTO DEFINITIVO

TRATTA DITTAINO - CATENANUOVA (LOTTO 5)

OPERE PRINCIPALI - PONTI E VIADOTTI

VI07 - Viadotto ferroviario, L=170 m
Carpenteria Spalla A - tav. 1 di 2

SCALA: 1:50

COMMESSA	LOTTO	FASE	ENTE	TIPO DOC.	OPERA/DISCIPLINA	PROGR.	REV.
RS3E	50	D	09	PZ	VI0704	001	A

Rev.	Descrizione	Redatto	Data	Verificato	Data	Approvato	Data	Autorizzato	Data
A	Emissione esecutiva	Q. Silvestri	Novembre 2019	A. Ferri	Novembre 2019	F. Spoto	Novembre 2019	Nicola Pinto	

ITALFERR S.p.A.
U.O. Opere Civili e Gestione delle Varianti
Dott. Ing. Angelo Vittorio
Ordine degli Ingegneri di Roma
N° A32733

File: RS3E50D09PZVI0704001A.dwg

n. Elab.:1347