CARPENTERIA PILA P03
BINARIO PARI
Scala 1:50

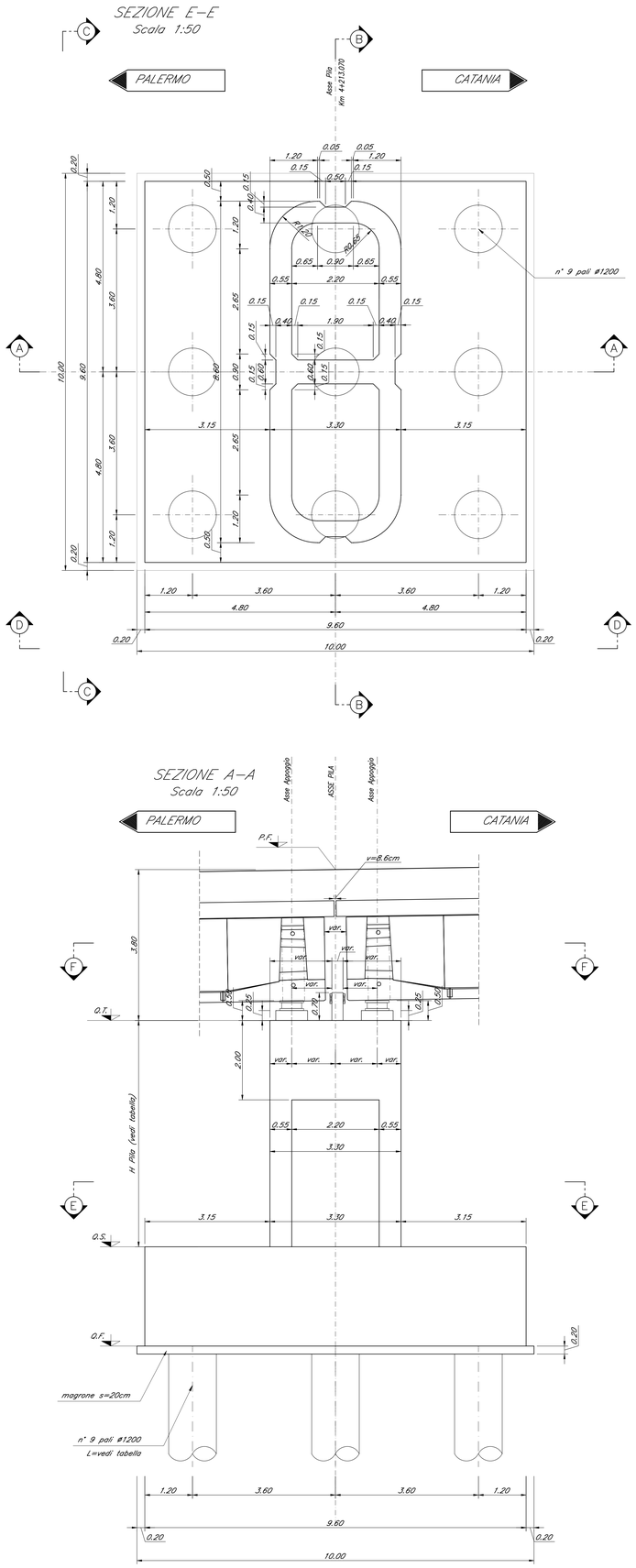
SEZIONE E–E
Scala 1:50

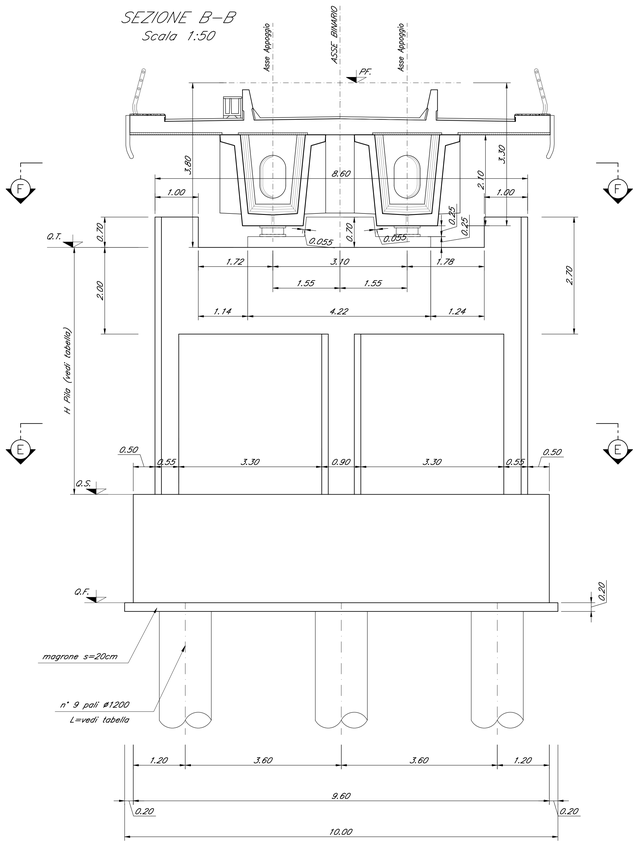
SEZIONE B–B
Scala 1:50

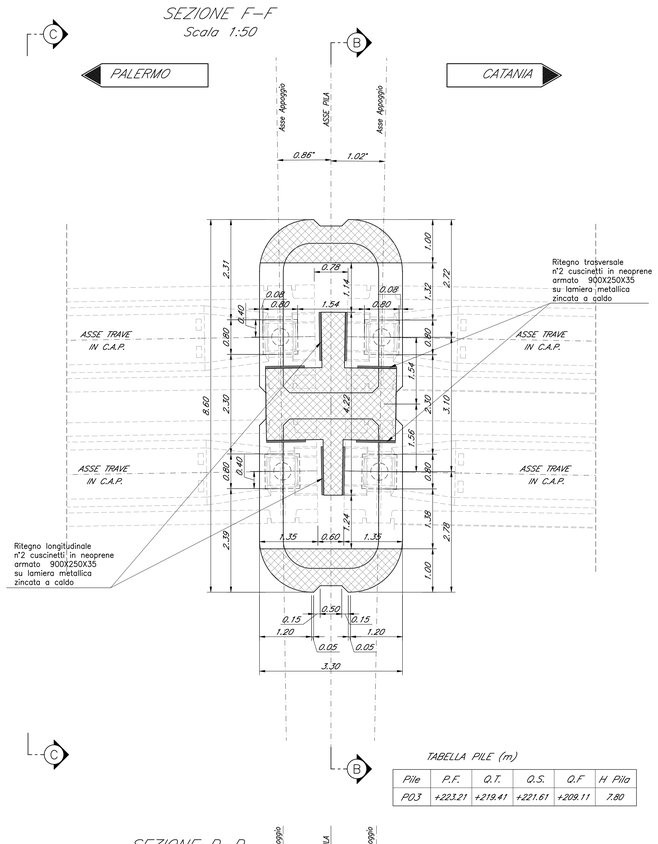
SEZIONE F–F
Scala 1:50

TABELLA PILE (m)

Pile	P.F.	Q.T.	Q.S.	Q.F	H Pila
P03	+223.21	+219.41	+221.61	+209.11	7.80

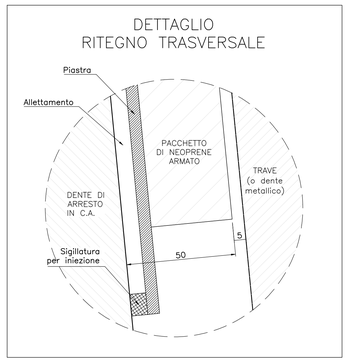
DETTAGLIO
RITEGNO TRASVERSALE

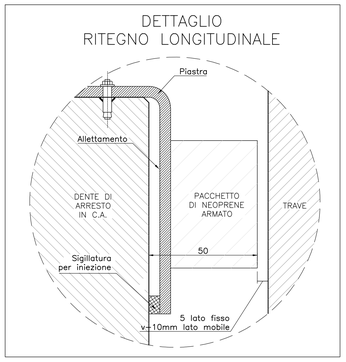
DETTAGLIO
RITEGNO LONGITUDINALE

SEZIONE A–A
Scala 1:50

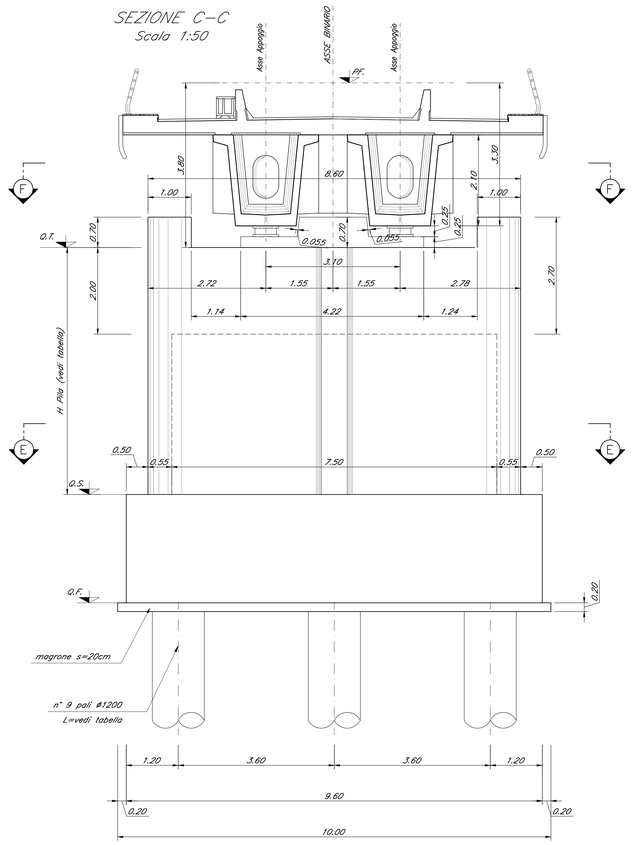
SEZIONE C–C
Scala 1:50

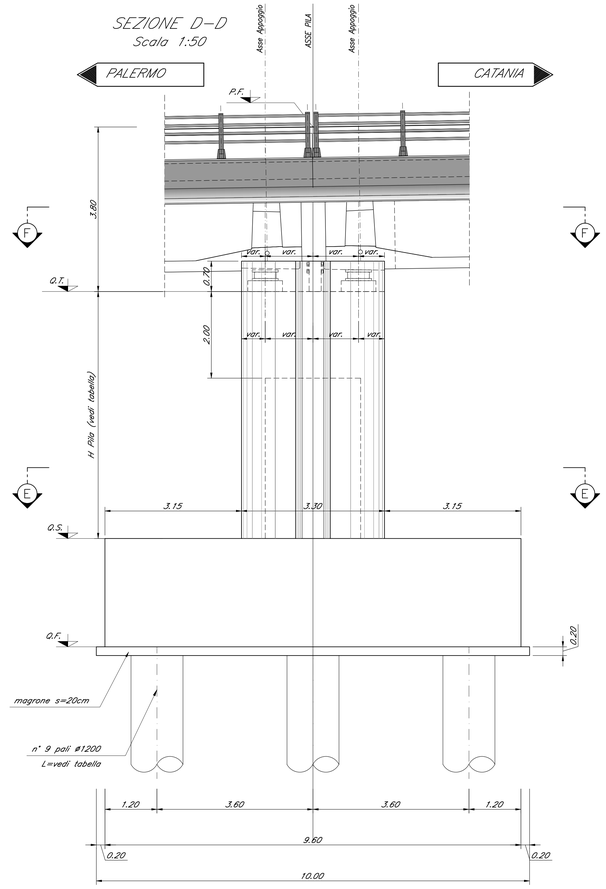
SEZIONE D–D
Scala 1:50

Nota:
- *Le quote dei baggioli sono indicate e andranno verificate con l'altezza effettiva degli apparecchi di appoggio*

COMMITTENTE:

RFI RETE FERROVIARIA ITALIANA
GRUPPO FERROVIE DELLO STATO ITALIANE

PROGETTAZIONE:

ITALFERR
GRUPPO FERROVIE DELLO STATO ITALIANE

DIRETTRICE FERROVIARIA MESSINA - CATANIA - PALERMO

NUOVO COLLEGAMENTO PALERMO - CATANIA

U.O. OPERE CIVILI E GESTIONE DELLE VARIANTI

PROGETTO DEFINITIVO

TRATTA DITTAINO - CATENANUOVA (LOTTO 5)

OPERE PRINCIPALI - PONTI E VIADOTTI

VI08 - Viadotto ferroviario, L=405 m
Carpenteria Pila 3

SCALA: 1:50

COMMESSA	LOTTO	FASE	ENTE	TIPO DOC.	OPERA/DISCIPLINA	PROGR.	REV.
RS3E	50	D	09	PZ	VI0805	003	A

Rev.	Descrizione	Redatto	Data	Verificato	Data	Approvato	Data	Autorizzato Data
A	Emissione esecutiva	Q. Silvestri	Novembre 2019	A. Ferri	Novembre 2019	F.Sparagna	Novembre 2019	A. Ferri Novembre 2019

ITALFERR S.p.A.
U.O. Opere Civili e Gestione delle Varianti
Dott. Ing. Angelo Vittorio
Ordine degli Ingegneri della Provincia di Roma
N° A32783

File: RS3E50D09PZVI0805003A.dwg

n. Elab.:1373