# CARPENTERIA PILA P08
## BINARIO PARI
Scala 1:50

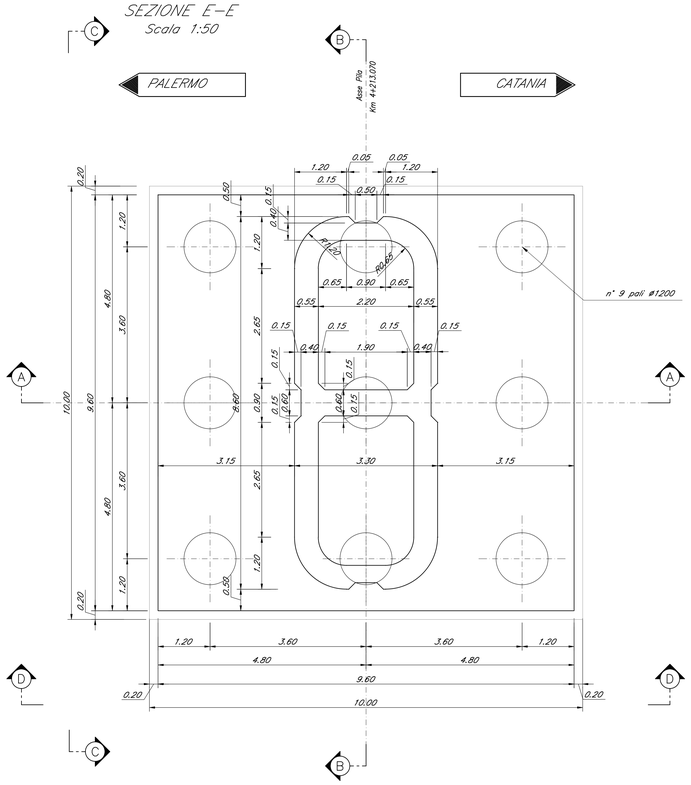
SEZIONE E–E
Scala 1:50



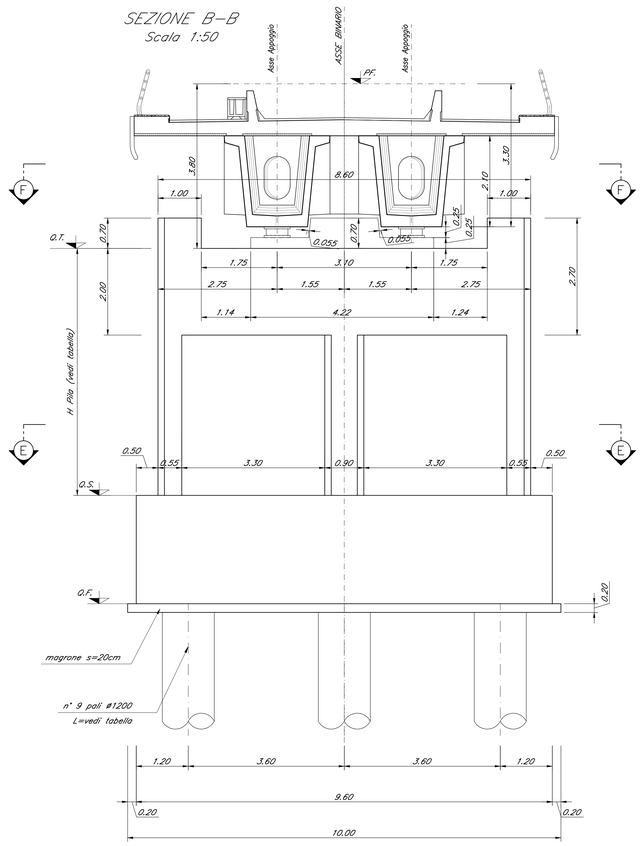
SEZIONE B–B
Scala 1:50



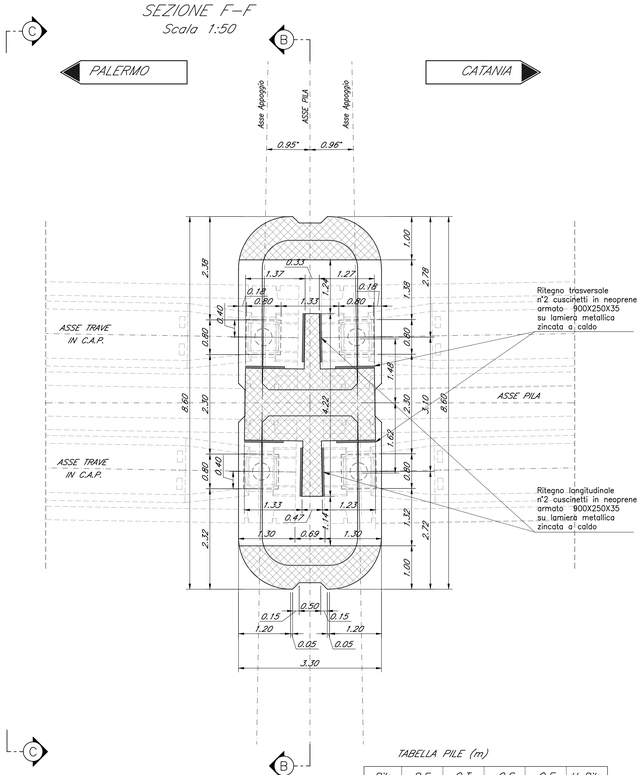
SEZIONE F–F
Scala 1:50



TABELLA PILE (m)

| Pile | P.F. | Q.T. | Q.S. | Q.F | H Pila |
|---|---|---|---|---|---|
| P08 | +214.32 | +210.52 | +202.02 | +199.52 | 8.50 |

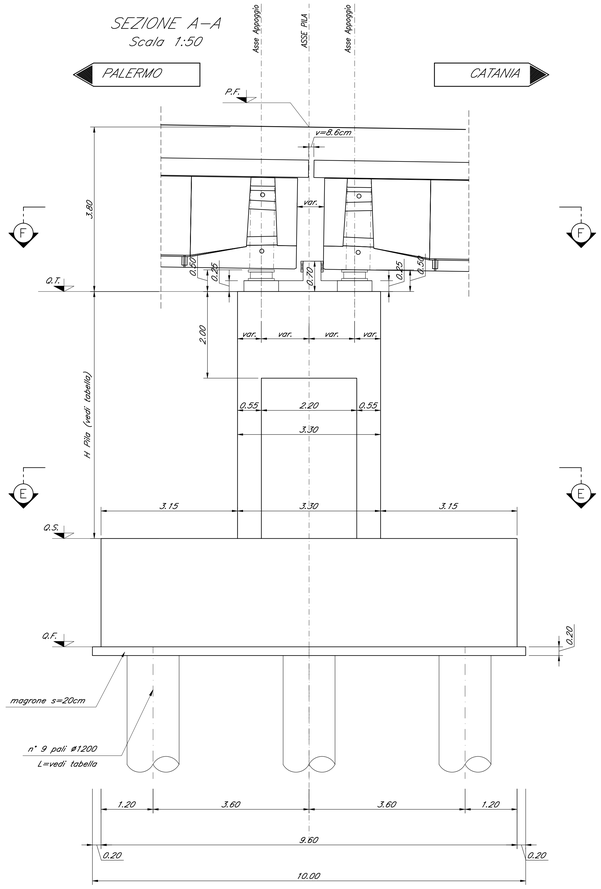
SEZIONE A–A
Scala 1:50



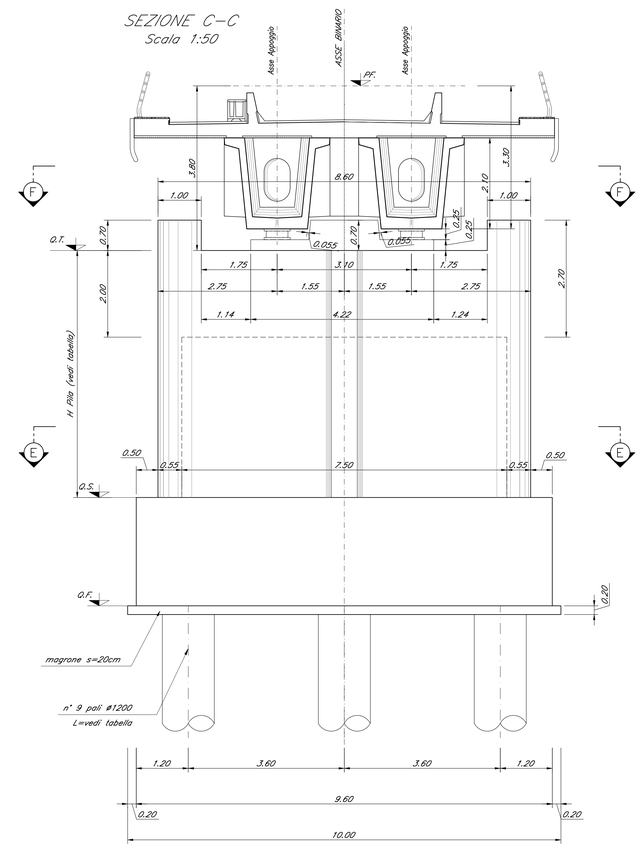
SEZIONE C–C
Scala 1:50



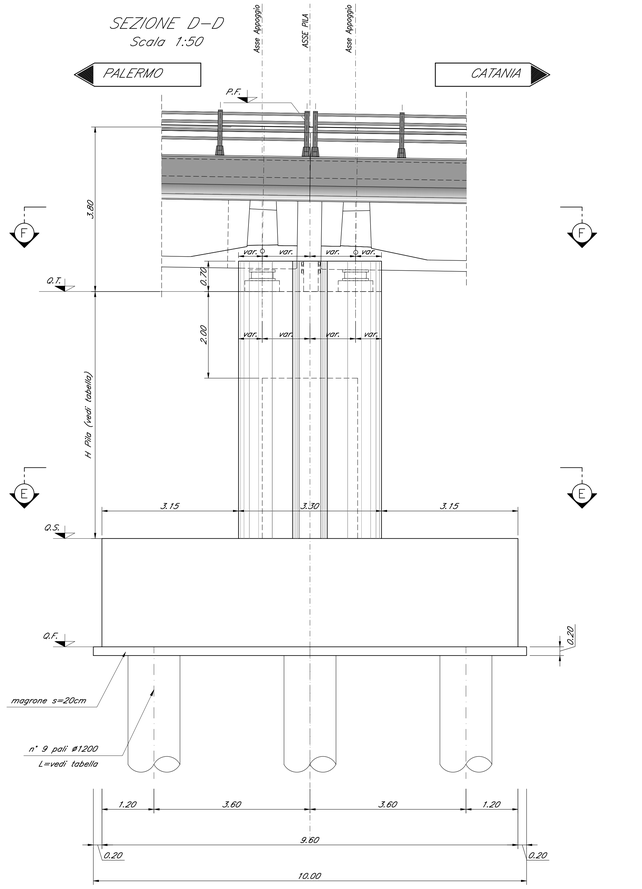
SEZIONE D–D
Scala 1:50



*Nota:*
- *Le quote dei baggioli sono indicate e andranno verificate con l'altezza effettiva degli apparecchi di appoggio*

COMMITTENTE:

RFI RETE FERROVIARIA ITALIANA
GRUPPO FERROVIE DELLO STATO ITALIANE

PROGETTAZIONE:

ITALFERR
GRUPPO FERROVIE DELLO STATO ITALIANE

**DIRETTRICE FERROVIARIA MESSINA - CATANIA - PALERMO**

**NUOVO COLLEGAMENTO PALERMO - CATANIA**

**U.O. OPERE CIVILI E GESTIONE DELLE VARIANTI**

**PROGETTO DEFINITIVO**

**TRATTA DITTAINO - CATENANUOVA (LOTTO 5)**

OPERE PRINCIPALI - PONTI E VIADOTTI

VI09 - Viadotto ferroviario, L=275 m
Carpenteria Pila 8

SCALA: 1:50

| COMMESSA | LOTTO | FASE | ENTE | TIPO DOC. | OPERA/DISCIPLINA | PROGR. | REV. |
|---|---|---|---|---|---|---|---|
| RS3E | 50 | D | 09 | PZ | VI0905 | 008 | A |

| Rev. | Descrizione | Redatto | Data | Verificato | Data | Approvato | Data | Autorizzato Data |
|---|---|---|---|---|---|---|---|---|
| A | Emissione esecutiva | Q. Silvestri | Novembre 2019 | A. Ferri | Novembre 2019 | F.Sparagna | Novembre 2019 | Nov. 2019 |

ITALFERR S.p.A.
U.O. Opere Civili e Gestione delle Varianti
Dott. Ing. Angelo Vittorio
Ordine degli Ingegneri della Provincia di Roma
N° A32783

File: RS3E50D09PZVI0905008A.dwg

n. Elab.:1406