TOMBINO CIRCOLARE ø800 IN C.A.V. – L=23.70m
Asse Principale Progr. 189.163
PIANTA
SCALA 1:50

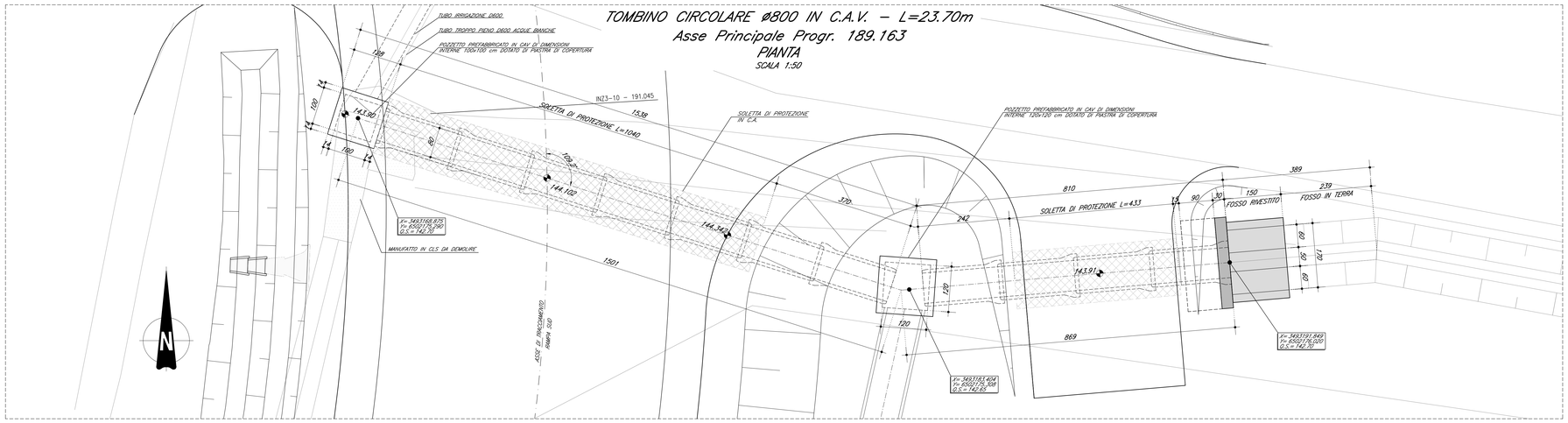

SEZIONE 1–1 TESTATA TUBO ø800mm
SCALA 1:25

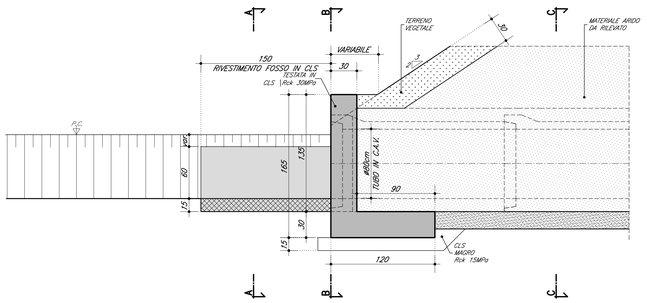

SEZIONE 2–2 TESTATA TUBO ø800mm
SCALA 1:25

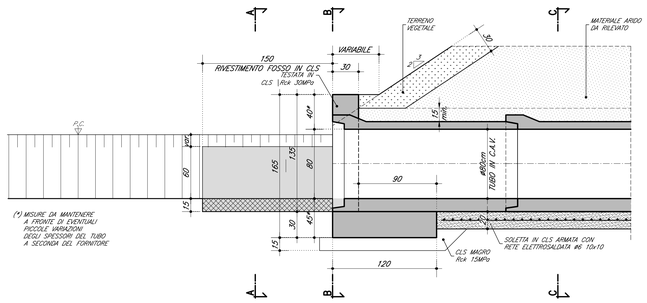

SOLETTA DI PROTEZIONE
SCALA 1:50

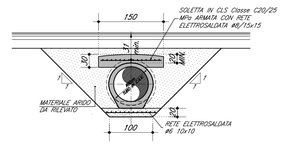

SEZIONE A–A RIVESTIMENTO FOSSO IN CLS
SCALA 1:25

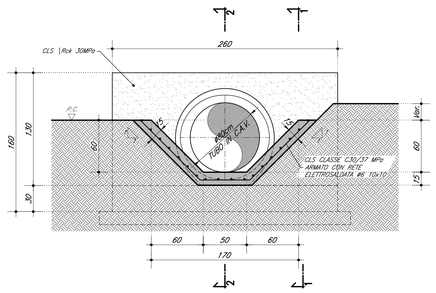

SEZIONE B–B TESTATA TUBO ø800mm
SCALA 1:25

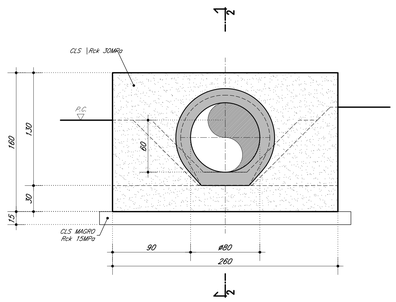

FOSSO IN TERRA
SEZIONE TRASVERSALE 1:25

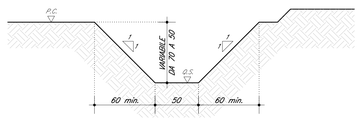

GUARNIZIONE DEL GIUNTO 1:10

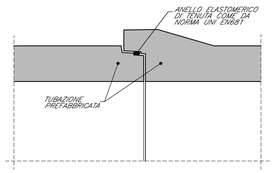

ARMATURA TESTATA TOMBINO
VISTA FRONTALE
SCALA 1:25

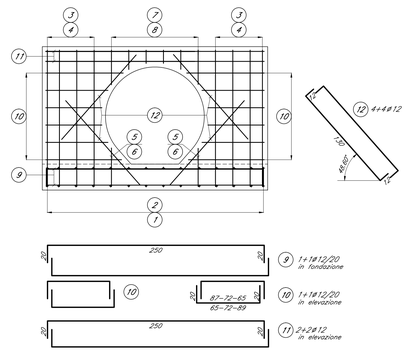

SEZIONE TRASVERSALE
SCALA 1:25

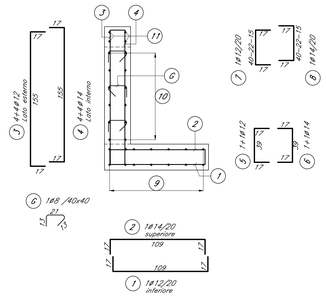

PARTICOLARE COPRIFERRO 1:10

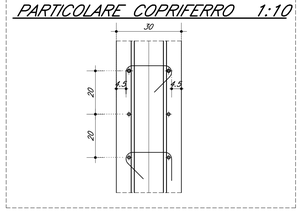

TABELLA FERRI TESTATA					
Pos.	ø	Lung. (cm)	Num.	P.Unit. (kg/m)	Peso Tot. (kg)
1	12	143	14	0.888	17.77
2	14	143	14	1.208	24.19
3	12	189	8	0.888	13.42
4	14	189	8	1.208	18.27
5	12	73	2	0.888	1.30
6	14	73	2	1.208	1.76
7	12	60 l.m.	6	0.888	3.20
8	14	60 l.m.	6	1.208	4.35
9	12	290	12	0.888	30.90
10	12	115 l.m.	24	0.888	24.50
11	12	290	4	0.888	10.30
12	12	154	8	0.888	10.94
G	8	47	15	0.395	2.78
Totale (kg)					163.68

l.m. = sviluppo medio della posizione

DOCUMENTI DI RIFERIMENTO

DESCRIZIONE	CODICE
IVDO – RAMPE CAVALCAFERROVIA TIPOLOGICO	
PARTICOLARI RISOLUZIONE INTERFERENZE CON CANALETTE IRRIGUE	IN0R11EE2B27VD0C8D04
IN23– NUOVA ROTATORIA VIA BERLINGUER – VIA STAZIONE E COLLEGAMENTO VIA CÀ ROTE	
RELAZIONE TECNICA GENERALE	IN0R11EE2R0NZ3X0001
RELAZIONE TECNICA E DI CALCOLO TOMBINI	IN0R11EZ2RLNZ3X0001
PLANIMETRIA STATO DI FATTO, DI PROGETTO E DI TRACCIAMENTO	IN0R11EZ2P7NZ3X0001
SMALTIMENTO ACQUE METEORICHE: RELAZIONE IDRAULICA	IN0R11EE2R0NZ3X0001
SMALTIMENTO ACQUE METEORICHE: PLANIMETRIA	IN0R11EE2P2NZ3X0001

NOTE GENERALI

- TUTTE LE MISURE SONO ESPRESSE IN CENTIMETRI
- TUTTE LE QUOTE ALTIMETRICHE SONO ESPRESSE IN METRI S.L.M.
- TUTTI GLI ANGOLI SONO ESPRESSI IN GRADI SESSAGESIMALI
- TUTTE LE COORDINATE SONO ESPRESSE IN METRI
- Q.S. = QUOTA SCORRIMENTO
- COPRIFERRO ADOTTATO : 4.5cm

Legenda misure :

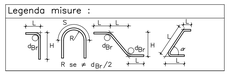

Diametro piegature d_{Br}:		
ø Barra	≤ ø16	d_{Br} = 4ø
ø Barra	> ø16	d_{Br} = 7ø

CARATTERISTICHE DEI MATERIALI

PER PRESCRIZIONI MATERIALI E NOTE GENERALI VEDERE ELABORATO :

PRESCRIZIONI MATERIALI E NOTE GENERALI IN0R11EE24TIV0000001

– POZZETTI PREFEBBRICATI : IN CALCESTRUZZO Rck 40 N/mmq (C32/40) ARMATO CON ACCIAIO B450C SECONDO D.M. 14.01.08, PRODOTTE IN CONFORMITA' ALLA NORMA UNI EN 1917.

– TUBI AUTOPORTANTI : IN CALCESTRUZZO VIBROCOMPRESSO ARMATO CONFORME A NORMA UNI EN 1916, CON CLASSE DI RESISTENZA NON INFERIORE A 1.35 kN/mq. IL TUBO DEVE CONSENTIRE L'UTILIZZO PER CARICHI MOBILI DI PRIMA CATEGORIA (NTC2008 D.M. 14.01.2008) SECONDO LE SPECIFICHE CONDIZIONI DI RICOPRIMENTO E DEI TERRENI DI FONDAZIONE. PER ALTEZZE DI RICOPRIMENTO INFERIORI AI 50cm SI RENDE NECESSARIA LA REALIZZAZIONE DI UNA SOLETTA DI POTENZIAMENTO IN CONGLOMERATO CEMENTIZIO ARMATO.

COMMITTENTE:

RFI RETE FERROVIARIA ITALIANA
GRUPPO FERROVIE DELLO STATO

ALTA SORVEGLIANZA:

ITALFERR
GRUPPO FERROVIE DELLO STATO

GENERAL CONTRACTOR:

Consorzio Cepav due
Consorzio ENI per l' Alta Velocità

INFRASTRUTTURE FERROVIARIE STRATEGICHE DEFINITE DALLA LEGGE OBIETTIVO N. 443/01

LINEA A.V. /A.C. TORINO - VENEZIA Tratta MILANO - VERONA
Lotto funzionale Brescia-Verona
PROGETTO ESECUTIVO

INZ3 - NUOVA ROTATORIA VIA BERLINGUER-VIA STAZIONE E COLLEGAMENTO VIA CÀ ROTE
Tombino circolare IN10Q39. Carpenteria, armatura e dati di tracciamento

GENERAL CONTRACTOR	DIRETTORE LAVORI	SCALA :
Consorzio Cepav due Data:	Data:	Varie

COMMESSA	LOTTO	FASE	ENTE	TIPO DOC.	OPERA/DISCIPLINA	PROGR.	REV.
IN0R	11	E	E2	BZ	INZ306	002	A

PROGETTAZIONE

Rev.	Descrizione	Redatto	Data	Verificato	Data	Progettista Integrazione	Data
A	EMISSIONE	Borsaci	26/11/19	Pisacane	26/11/19	Liani	26/11/19
B							
C							

IL PROGETTISTA
PIACENTINI & ASSOCIATI
Dott. Ing. Luigi PIACENTINI
Ordine di Milano n. 23845
Data: 26/11/19

CIG. 751447334A File: IN0R11EE2BZINZ3X0600ZA_01.dwg

Progetto cofinanziato dalla Unione Europea

CUP: F81H91000000008

Scala di plot: 1:1