VISTA FRONTALE RISVOLTI 1:50

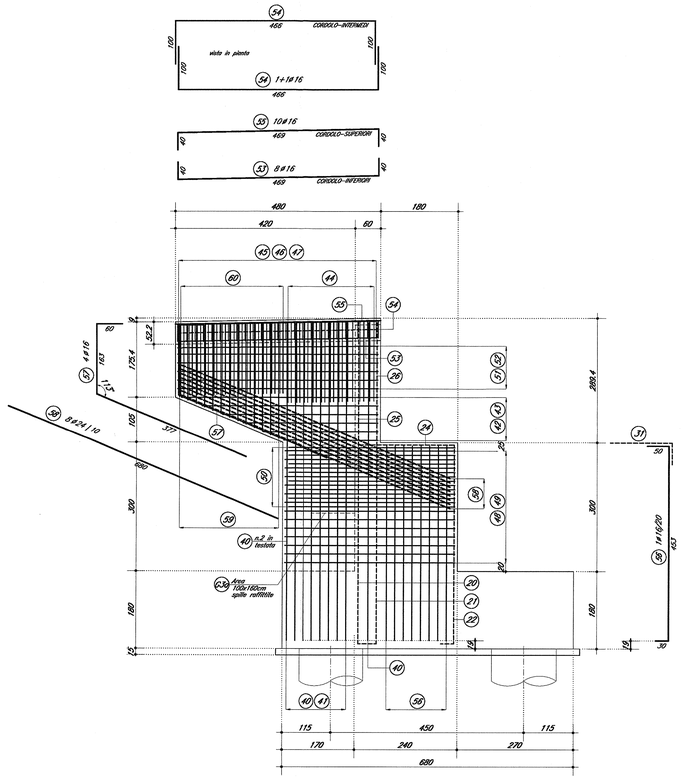

SEZIONE VERTICALE RISVOLTI 1:50

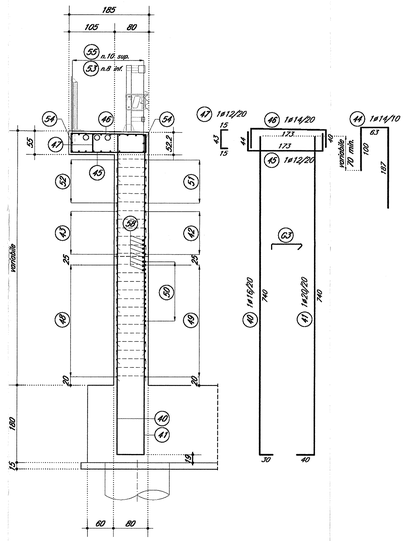

SEZIONE VERTICALE ORECCHIE 1:50

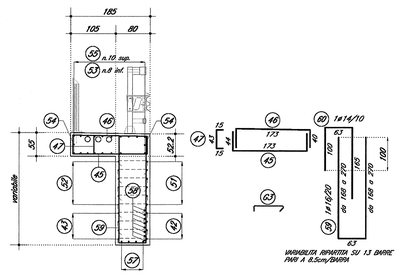

DETTAGLIO -1- 1:20

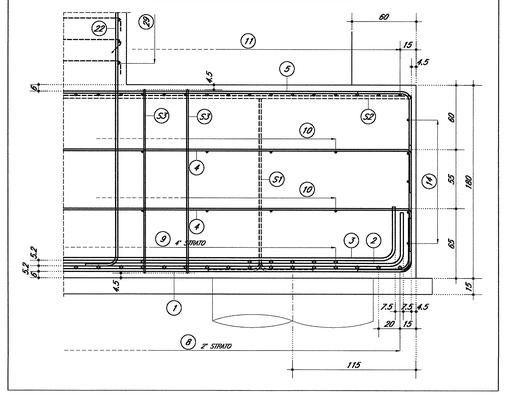

ASOLE PARAGHIAIA 1:20

ARMATURA INTEGRATIVA

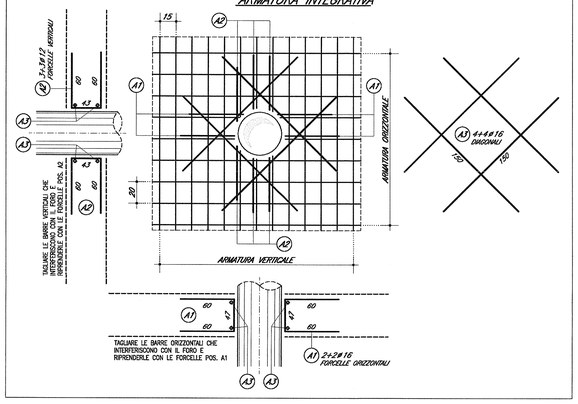

DETTAGLIO DISPOSIZIONE GANCI 1:10

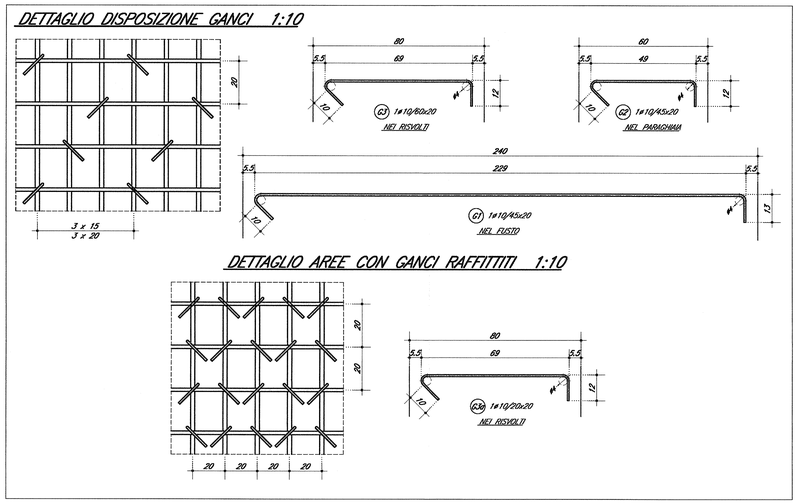

DETTAGLIO AREE CON GANCI RAFFITTITI 1:10

DOCUMENTI DI RIFERIMENTO

DESCRIZIONE	CODICE
IN20 – CAVALCAFERROVIA TIPOLOGICO PRESCRIZIONI MATERIALI E NOTE GENERALI	IN0R11E24TIM0000001
IV34 – CAVALCAFERROVIA VIA GREZZE – PK 121+563,218	
RELAZIONE TECNICA GENERALE CAVALCAFERROVIA	IN0R11E22RGIV34A0001
RELAZIONE DI CALCOLO SPALLA B	IN0R11E22CLIV34A0002
CARPENTERIA SPALLA B	IN0R11E22BZIV34A0002
ARMATURA PALI DI FONDAZIONE SPALLE	IN0R11E22BZIV34L3001
ARMATURA SPALLA B – PK 1/2	IN0R11E22BZIV34A0002
ARMATURA BAGGIOLI E RITEGNI ANTISISMICI SU SPALLE	IN0R11E22BZIV34A0001

NOTE GENERALI

- TUTTE LE MISURE SONO ESPRESSE IN CENTIMETRI
- TUTTI GLI ANGOLI SONO ESPRESSI IN GRADI SESSADECIMALI
- COPRIFERRO ADOTTATO : 4.5cm IN FONDAZIONE – 5.5cm IN ELEVAZIONE

Legenda misure :

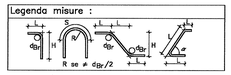

Diametro piegature d_{Br}:		
ø Barra	≤ ø16	d_{Br} = 4ø
ø Barra	≥ ø16	d_{Br} = 7ø

CARATTERISTICHE DEI MATERIALI

PER PRESCRIZIONI MATERIALI E NOTE GENERALI VEDERE ELABORATO :

PRESCRIZIONI MATERIALI E NOTE GENERALI — IN0R11E24TIM0000001

COMMITTENTE:

RFI RETE FERROVIARIA ITALIANA
GRUPPO FERROVIE DELLO STATO

ALTA SORVEGLIANZA:

ITALFERR
GRUPPO FERROVIE DELLO STATO

GENERAL CONTRACTOR:

Cepav due
Consorzio ENI per l' Alta Velocità

INFRASTRUTTURE FERROVIARIE STRATEGICHE DEFINITE DALLA LEGGE OBIETTIVO N. 443/01

LINEA A.V. /A.C. TORINO - VENEZIA Tratta MILANO - VERONA
Lotto funzionale Brescia-Verona
PROGETTO ESECUTIVO

IV34 - CAVALCAFERROVIA VIA GREZZE - PK 121+563,218
Armatura Spalla B
Tavola 2/2

GENERAL CONTRACTOR	DIRETTORE LAVORI	SCALA :
Consorzio Cepav due Consorzio Cepav due Il Direttore del Consorzio (Ing. T. Toramina) Data: 06 FEB 2018	~~Visto per Costruzione~~ Data:	VARIE

COMMESSA	LOTTO	FASE	ENTE	TIPO DOC.	OPERA/DISCIPLINA	PROGR.	REV.
IN0R	11	E	E2	BZ	IV34A6	004	A

PROGETTAZIONE

Rev.	Descrizione	Redatto	Data	Verificato	Data	Progettista
A	Emissione	Pasquarini	31/10/18	Pasquarini	31/10/18	ORDINE DEGLI INGEGNERI DELLA PROVINCIA DI TORINO Dott. Ing. Pasquarini Giorgio Giuseppe Iscritto all'Albo n. 7234/B
B						Collegio dei Periti Industriali e dei Periti Industriali Laureati della Provincia di Torino Dott. Ing. Pasquarini Giorgio Giuseppe Iscritto al Collegio n. 1111
C						

IL PROGETTISTA

PIACENTINI & ROCCATI
Dott. Ing. Mario Roccati
Ordine degli Ingegneri della Provincia di Torino n. 3317
Dott. Ing. Piacentini Pier Luigi
Ordine degli Ingegneri della Provincia di Torino n. 3316
Data: 31/10/18

CIG. 751447334A — File: IN0R11EE2BZIV34A6004A_02.dwg

Progetto cofinanziato dalla Unione Europea

Stampato dal Service di plottaggio ITALFERR S.p.A. ALBA S.r.l.

CUP: F81H91000000008

Scala di plot: 1:1