SEZIONE A-A
Scala 1:100

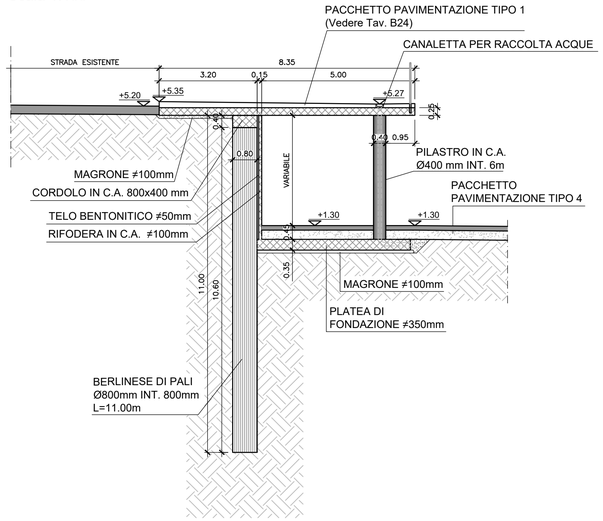

SEZIONE B-B
Scala 1:100

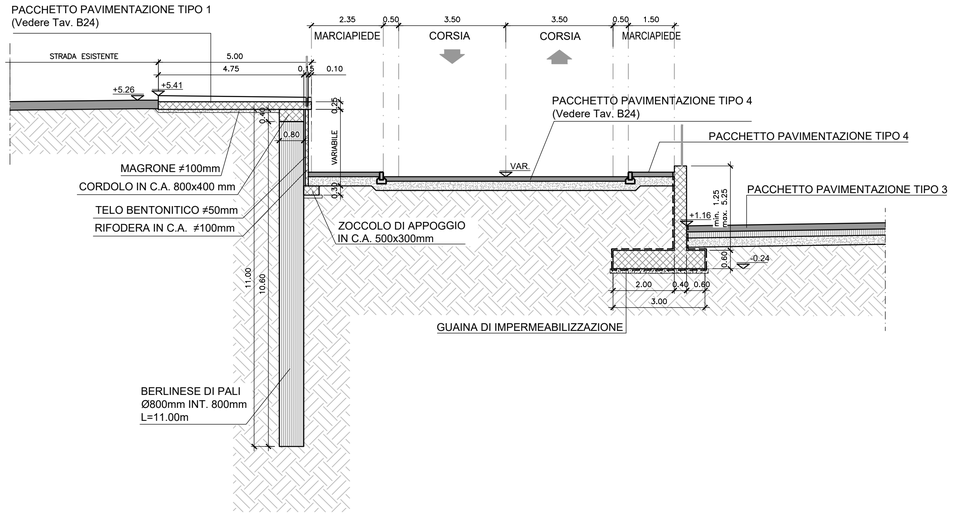

PROSPETTO RINGHIERA
Scala 1:25

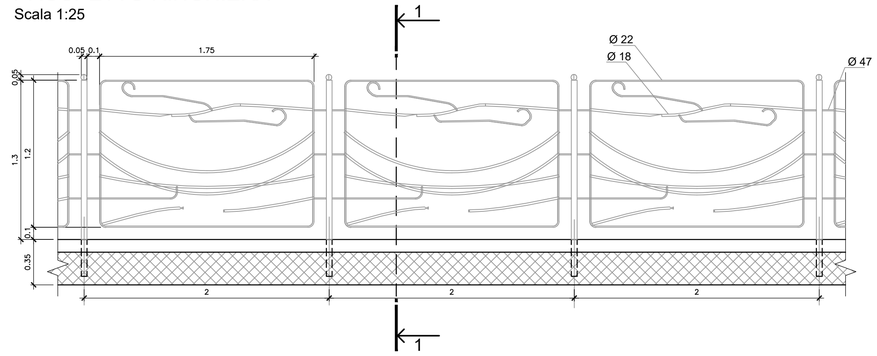

SEZIONE 1-1
Scala 1:25

Ø 22 .. ml	5.82 x kg	2.98	=	kg 17.37
Ø 18 .. ml	12.15 x kg	2.00	=	kg 24.30
Ø 47 .. ml	1.85 x kg	13.60	=	kg 25.16
		sommano		kg 66.83

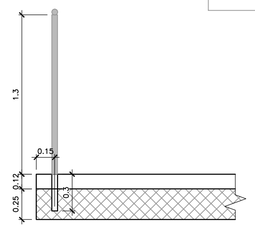

SEZIONE C-C
Scala 1:100

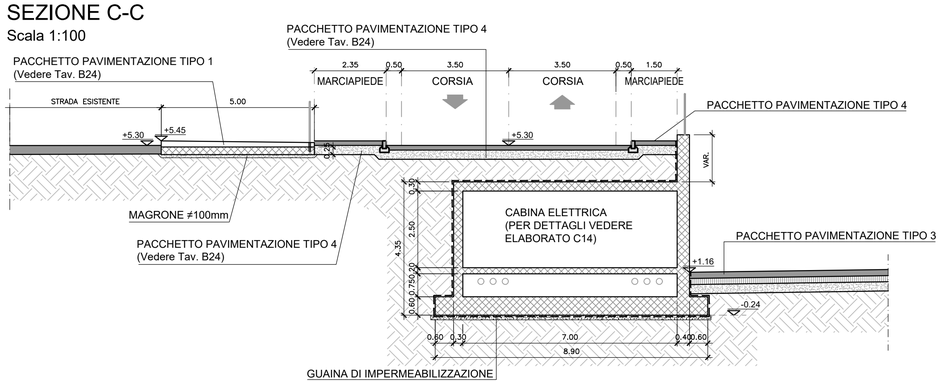

SEZIONE D-D
Scala 1:100

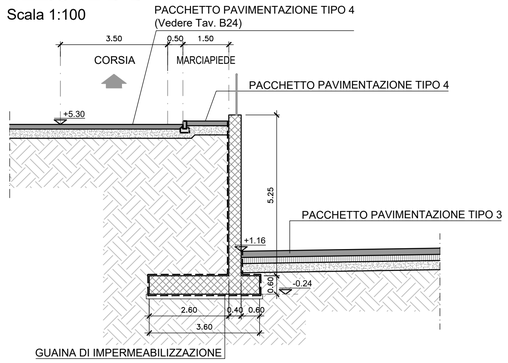

SEZIONE E-E
Scala 1:100

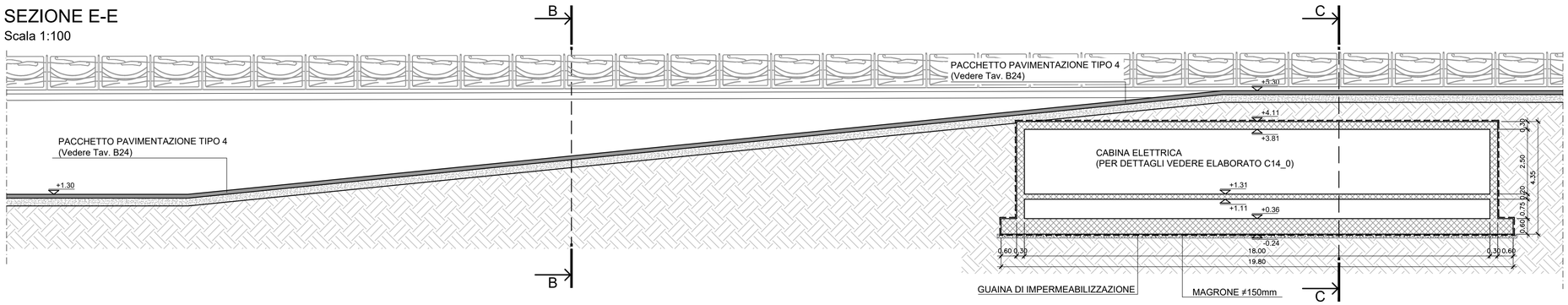

COMUNE DI CATANZARO

PROGETTAZIONE

F&M ingegneria
Via Belvedere 8/10
30035 Mirano (VE)
www.fm-ingegneria-com
fm@fm-ingegneria.com
tel 041-5785711
fax 041-4355933

F&M DIVISIONE IMPIANTI
Via Belvedere 8/10
30035 Mirano (VE)
www.fm-ingegneria-com
divisioneimpianti@fm-ingegneria.com
tel 041-5785711
fax 041-4355933

SISPI ingegneria
Napoli
Via Filangieri, 11
sispi.ced@sispinet.it
tel. +39 081 412641

gia CONSULTING
80131 Napoli
Viale DEGLI ASTRONAUTI, 8
amministrazione@giaconsulting.it
tel. +39 081 0383761

PROGETTO

COMUNE DI CATANZARO
LAVORI DI COMPLETAMENTO DELLE OPERE
INTERNE DEL PORTO DI CATANZARO MARINA

EMISSIONE

PROGETTO DEFINITIVO

DISCIPLINA

STRUTTURE

TITOLO

C - VIABILITA' E RAMPA DI ACCESSO
Sezioni tipologiche

REV.	DATA	FILE	OGGETTO	DIS.	APPR.
1	07/10/2019	1259_C11_1.dwg	Riscontro lettera prot. no. 869621/19	I.C.	T.T.
2					
3					
4					
5					
6					
7					
8					

ELABORATO N.

C11

DATA:	SCALA:	FILE:	J.N.
22/07/2019	1:100	1259_C11_0.dwg	1259/19
PROGETTO	DISEGNO	VERIFICA	APPROVAZIONE
L. Masiero	I. Cagnin	L.Masiero	T. Tassi