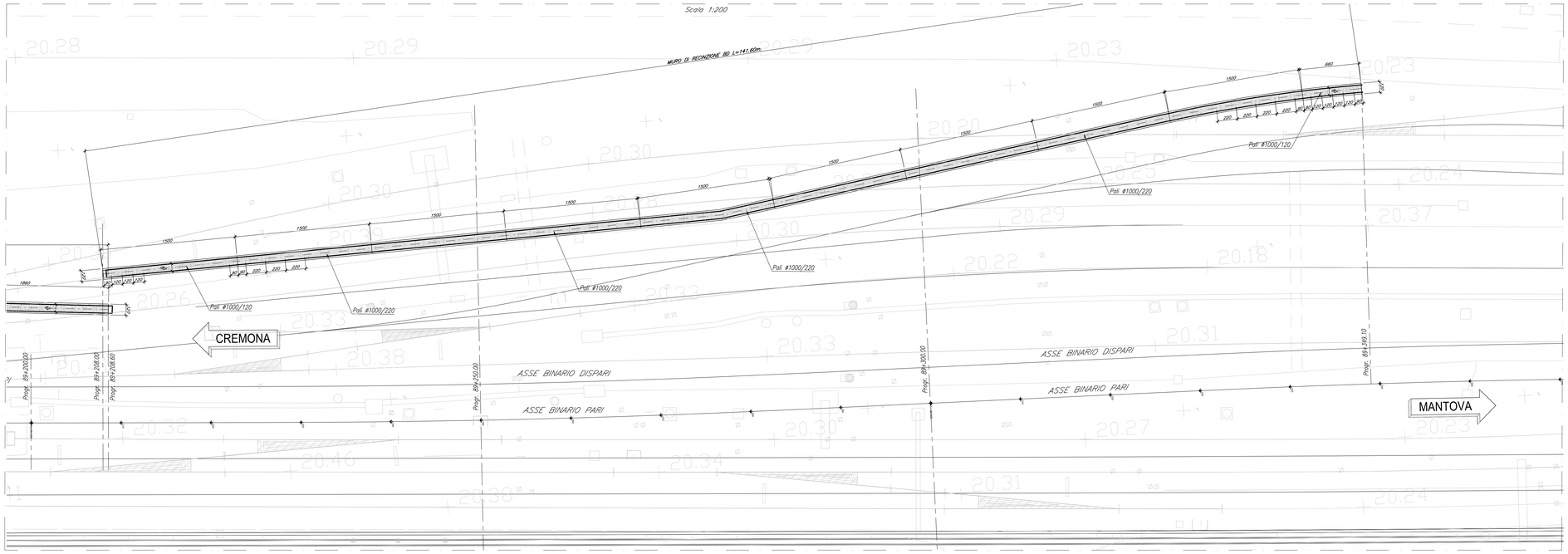

SEZIONE LONGITUDINALE

Scala 1:200

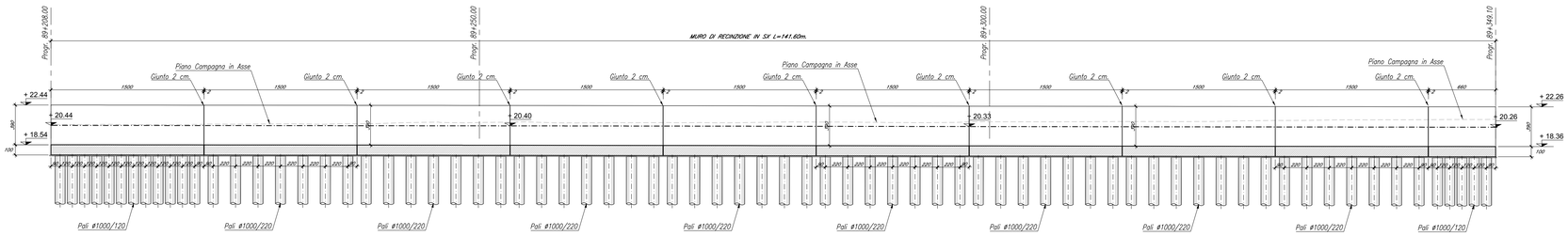

SEZIONE TIPO MURO DI RECINZIONE

Scala 1:50

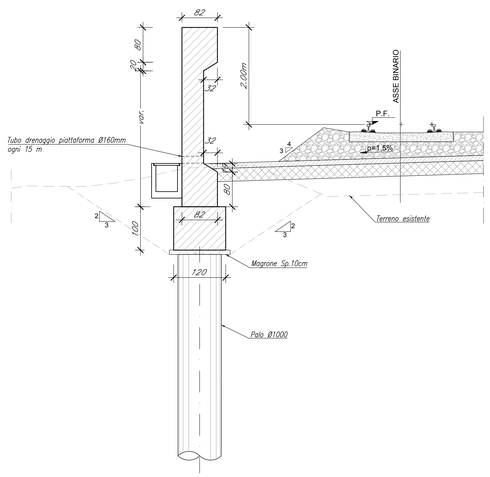

SEZIONE TIPO MURO DI RECINZIONE CON BARRIERA

Scala 1:50

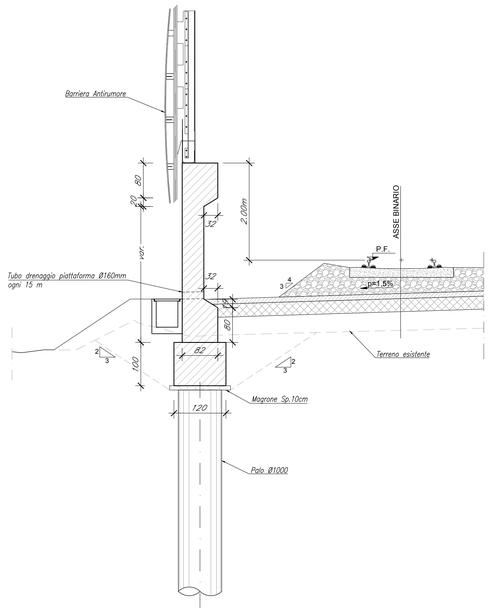

KEYPLAN

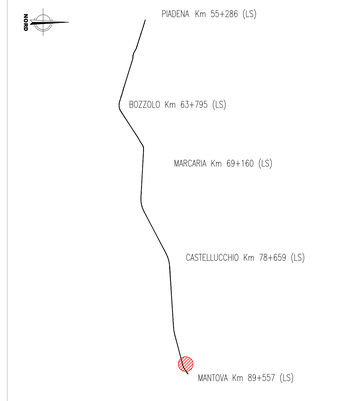

NOTE GENERALI

- TUTTE LE MISURE SONO ESPRESSE IN CENTIMETRI, SALVO OVE DIVERSAMENTE INDICATO
- PER LE CARATTERISTICHE MATERIALI FARE RIFERIMENTO ALL'ELABORATO NM2503D26TTOC0000001A
- PER I DETTAGLI DELLE BARRIERE ANTIRUMORE, SI VEDANO GLI ELABORATI SPECIFICI
- I PALI HANNO TUTTI LUNGHEZZA PARI 10m, SALVO OVE DIVERSAMENTE INDICATO

- INCIDENZE

INCIDENZA MURO	90kg/mc
INCIDENZA CORDOLO	75kg/mc
INCIDENZA PALO	225kg/mc

STRALCIO PLANIMETRICO

Scala 1:4000

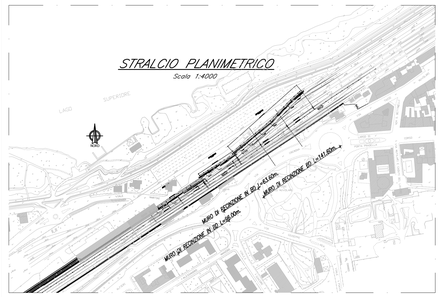

COMMITTENTE:

RFI RETE FERROVIARIA ITALIANA
GRUPPO FERROVIE DELLO STATO ITALIANE

PROGETTAZIONE:

ITALFERR
GRUPPO FERROVIE DELLO STATO ITALIANE

CUP: J84H17000930009

U.O. INFRASTRUTTURE NORD

PROGETTO DEFINITIVO

RADDOPPIO LINEA CODOGNO - CREMONA - MANTOVA
TRATTA PIADENA - MANTOVA

MU - Opere di sostegno sede ferroviaria
Muro di recinzione MU22 BD dal km 89+050,0 al km 89+349,1 - Pianta e sezioni Tav. 2/2

SCALA: 1:200

COMMESSA	LOTTO	FASE	ENTE	TIPO DOC.	OPERA/DISCIPLINA	PROGR.	REV.
NM25	03	D	26	B9	MU2205	002	B

Rev.	Descrizione	Redatto	Data	Verificato	Data	Approvato	Data	Autorizzato Data
A	Emissione Esecutiva	G. Coppa	Aprile 2020	P. Scarano	Aprile 2020	M. Berlingeri	Aprile 2020	
B	Revisione Interna	G. Coppa	Giugno 2020	P. Scarano	Giugno 2020	M. Berlingeri	Giugno 2020	

File: NM2503D26B9MU2205001B — n. Elab.: