SEZIONE TRASVERSALE
Scala 1:50

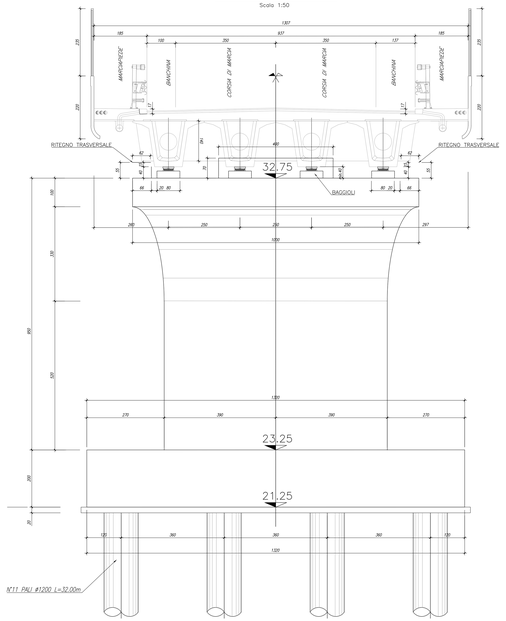

SEZIONE LONGITUDINALE
Scala 1:50

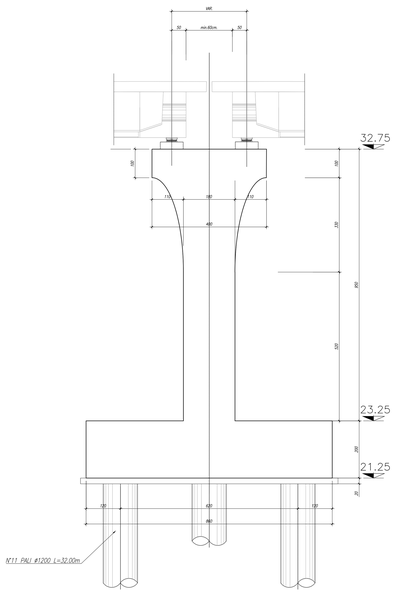

PIANTA PILA 1
Scala 1:50

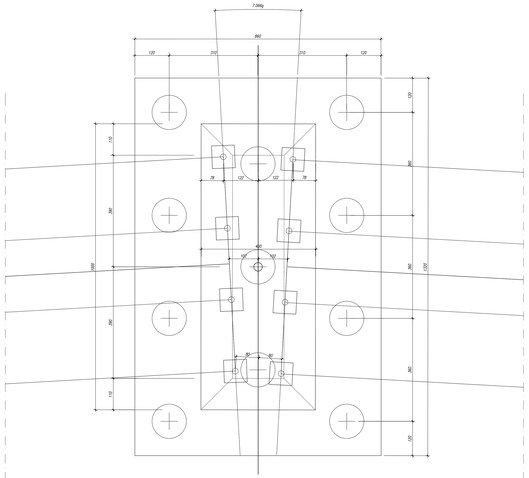

KEYPLAN

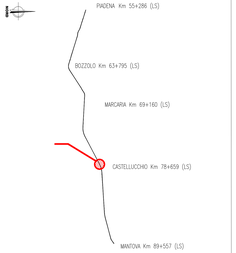

NOTE GENERALI

- TUTTE LE MISURE SONO ESPRESSE IN CENTIMETRI, SALVO OVE DIVERSAMENTE INDICATO
- PER LE CARATTERISTICHE MATERIALI FARE RIFERIMENTO ALL'ELABORATO NM2503D26TTOC0000001A.
- PER LE CARATTERISTICHE DI APPOGGI E GIUNTI, BARRIERE DI SICUREZZA E RETI DI PROTEZIONE FARE RIFERIMENTO AGLI ELABORATI SPECIFICI
- INCIDENZA SPALLE

FONDAZIONE	110kg/mc
PALI	190kg/mc
PARAMENTO	110kg/mc
PARAGHIAIA	150kg/mc
MURO ANDATORE	150kg/mc
MURO POSTERIORE	150kg/mc
SOLETTA	160kg/mc

- INCIDENZA PILE

PALI	180kg/mc
FONDAZIONE	275kg/mc
FUSTO	100kg/mc

FASI REALIZZATIVE

- CON LA **LINEA STORICA IN ESERCIZIO** VERRANNO REALIZZATI I **RILEVATI DI APPROCCIO E LE SPALLE**; IN QUESTA FASE I PL SONO ANCORA ATTIVI.
- SI SOSPENDE L'ESERCIZIO FERROVIARIO E SI COMPLETANO LE OPERE INTERFERENTI (PILE E VARO IMPALCATI E FINITURE VIABILITÀ), IL TRAFFICO STRADALE RIMANE SULLA VIABILITÀ ESISTENTE CON I PL "APERTI".
- AL COMPLETAMENTO DELLE NV, SI PASSA IL TRAFFICO STRADALE SULLE NUOVE STRADE CHIUDENDO DEFINITIVAMENTE I PL.

COMMITTENTE:

RFI RETE FERROVIARIA ITALIANA
GRUPPO FERROVIE DELLO STATO ITALIANE

PROGETTAZIONE:

ITALFERR
GRUPPO FERROVIE DELLO STATO ITALIANE

CUP: J84H17000930009

U.O. INFRASTRUTTURE NORD

PROGETTO DEFINITIVO

RADDOPPIO LINEA CODOGNO - CREMONA - MANTOVA
TRATTA PIADENA - MANTOVA

Nuovo Cavalcaferrovia al km 64+080 - IV24
Carpenteria pila 1

SCALA: 1:50

COMMESSA	LOTTO	FASE	ENTE	TIPO DOC.	OPERA/DISCIPLINA	PROGR.	REV.
NM25	03	D	26	BB	IV3305	001	A

Rev.	Descrizione	Redatto	Data	Verificato	Data	Approvato	Data	Autorizzato Data
A	Emissione Esecutiva	G. Cigala	Aprile 2020	G. Bellotti	Aprile 2020	G. Bertagnoli	Aprile 2020	

File: NM2503D26BBIV3305001A n. Elab.: