SEZIONE A–A
Scala 1:50

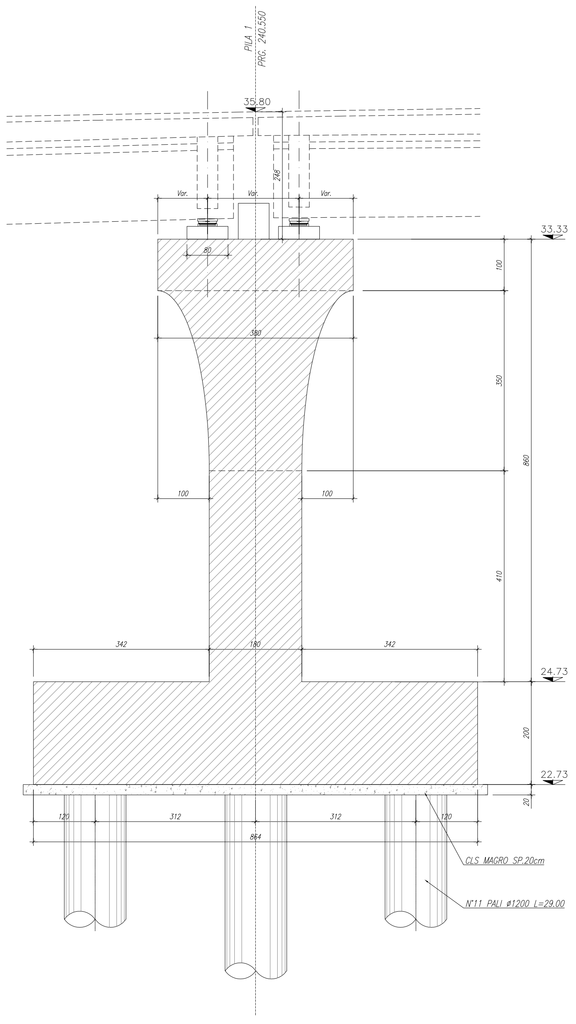

SEZIONE B–B
Scala 1:50

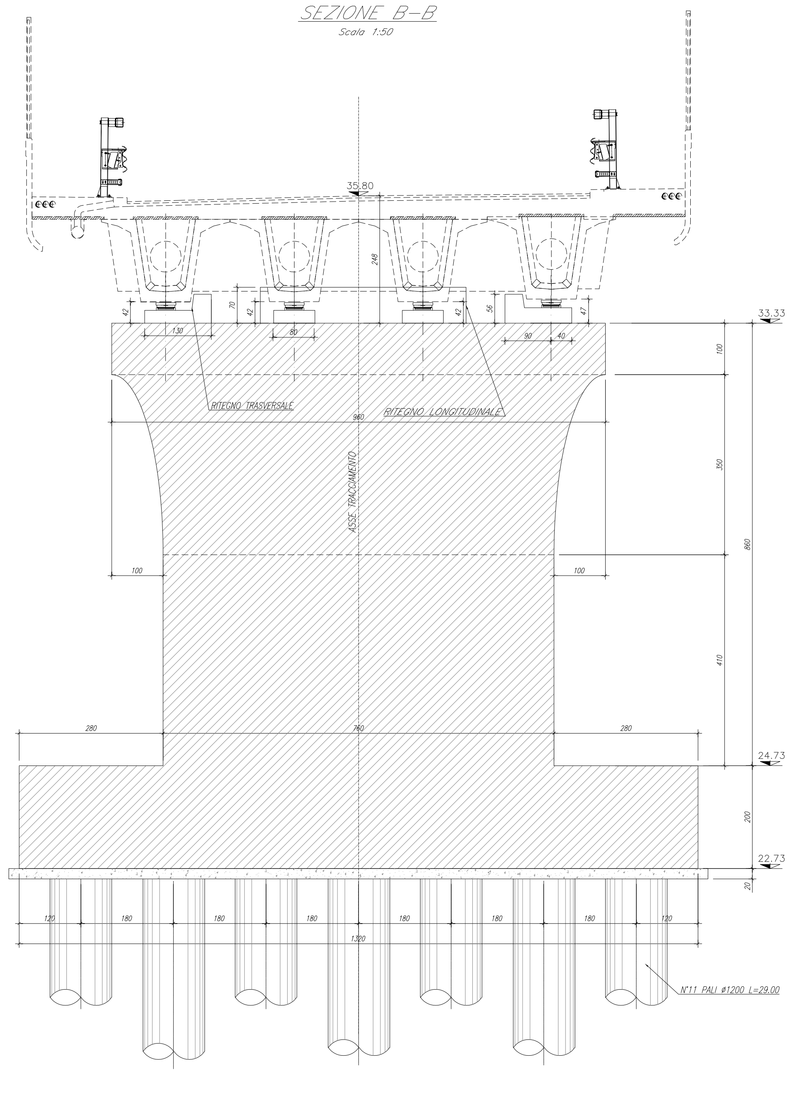

VISTA C–C
Scala 1:50

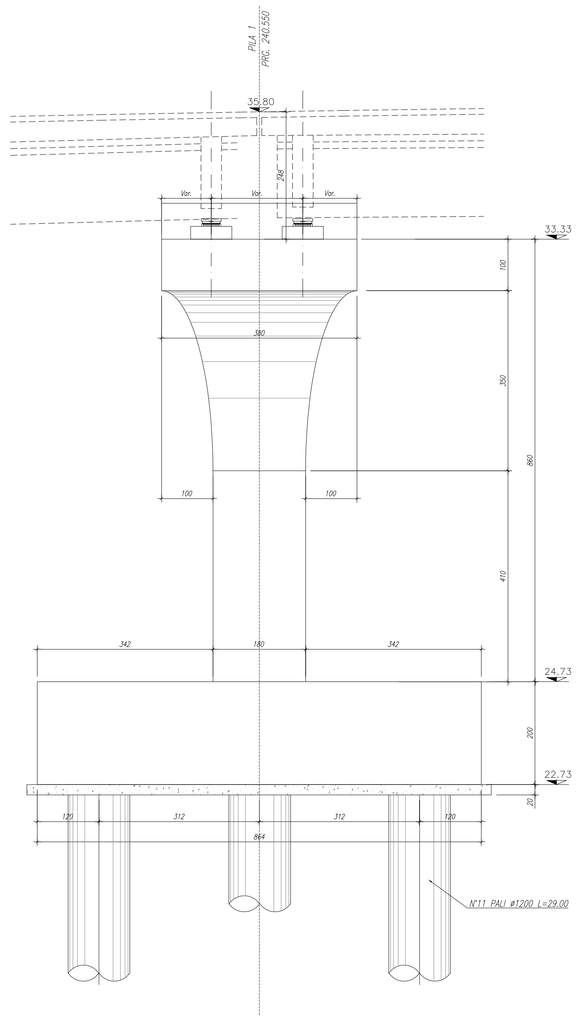

VISTA D–D
Scala 1:50

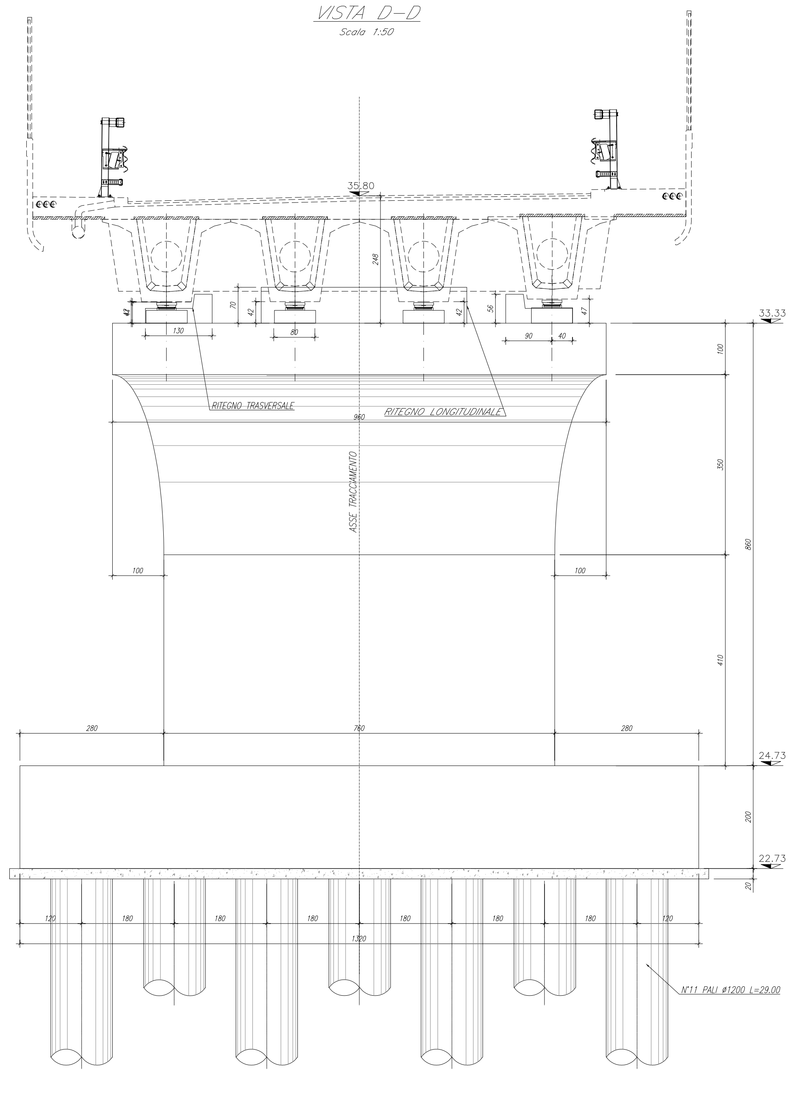

PIANTA FONDAZIONI
Scala 1:50

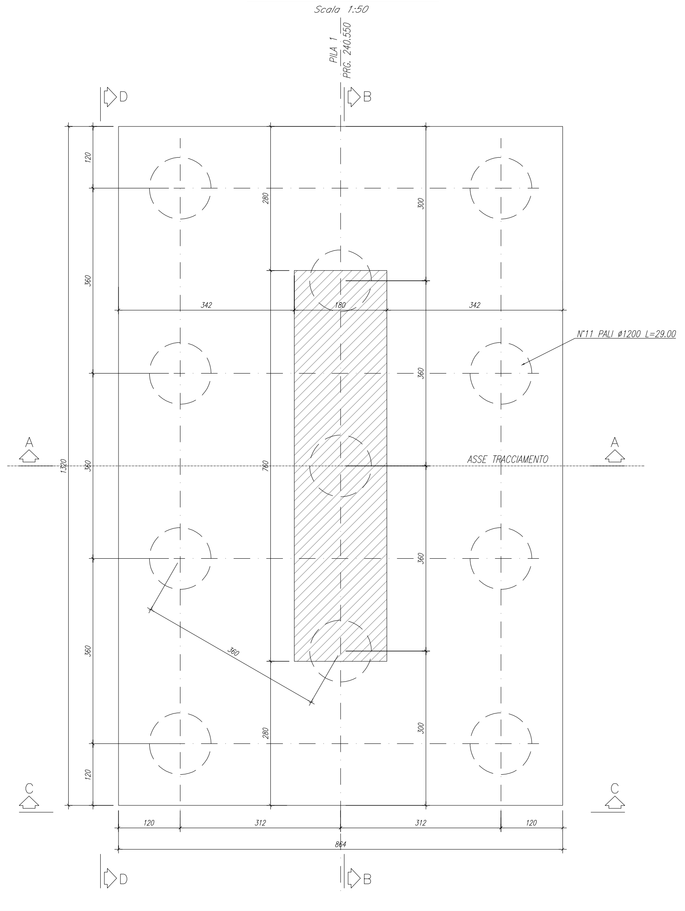

PIANTA SOMMITA' APPOGGI
Scala 1:50

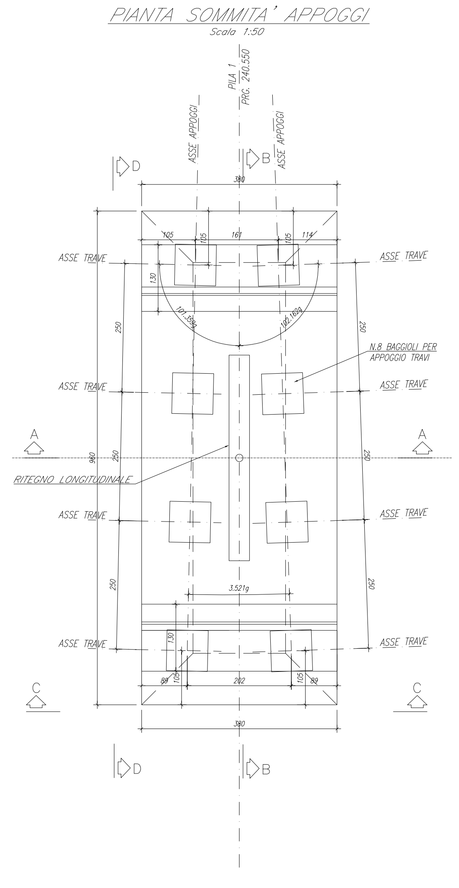

KEYPLAN

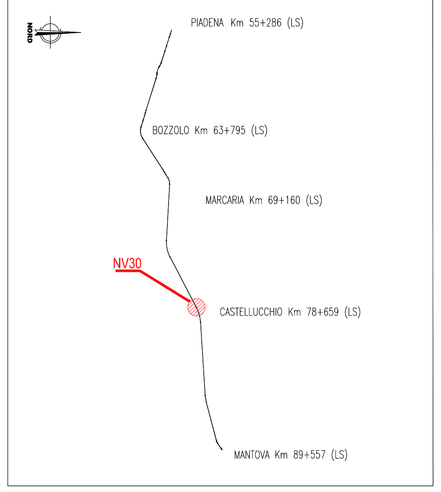

NOTE GENERALI

- TUTTE LE MISURE SONO ESPRESSE IN CENTIMETRI, SALVO OVE DIVERSAMENTE INDICATO
- PER LE CARATTERISTICHE MATERIALI FARE RIFERIMENTO ALL'ELABORATO NM25D3D26TOC0000001A.
- PER LE CARATTERISTICHE DI APPOGGI E GIUNTI, BARRIERE DI SICUREZZA E RETI DI PROTEZIONE FARE RIFERIMENTO AGLI ELABORATI SPECIFICI
- INCIDENZA SPALLE
  - FONDAZIONE 110kg/mc
  - PALI 220kg/mc
  - PARAMENTO 120kg/mc
  - PARAGHIAIA 150kg/mc
  - MURO ANDATORE 170kg/mc
- INCIDENZA PILE
  - PALI 180kg/mc
  - FONDAZIONE 200kg/mc
  - FUSTO 100kg/mc

FASI REALIZZATIVE

- CON LA **LINEA STORICA IN ESERCIZIO** VERRANNO REALIZZATI I **RILEVATI DI APPROCCIO E LE SPALLE**; IN QUESTA FASE I PL SONO ANCORA ATTIVI.
- SI SOSPENDE L'ESERCIZIO FERROVIARIO E SI COMPLETANO LE OPERE INTERFERENTI (PILE E VARO IMPALCATI E FINITURE VIABILITÀ), IL TRAFFICO STRADALE RIMANE SULLA VIABILITÀ ESISTENTE CON I PL "APERTI".
- AL COMPLETAMENTO DELLE NV, SI PASSA IL TRAFFICO STRADALE SULLE NUOVE STRADE CHIUDENDO DEFINITIVAMENTE I PL.

COMMITTENTE:

RFI RETE FERROVIARIA ITALIANA
GRUPPO FERROVIE DELLO STATO ITALIANE

PROGETTAZIONE:

ITALFERR
GRUPPO FERROVIE DELLO STATO ITALIANE

CUP: J84H17000930009

U.O. INFRASTRUTTURE NORD

PROGETTO DEFINITIVO

RADDOPPIO LINEA CODOGNO - CREMONA - MANTOVA
TRATTA PIADENA - MANTOVA

Nuovo cavalcaferrovia al km 78+061 – IV30
Carpenteria pila 1

SCALA: 1:50

COMMESSA	LOTTO	FASE	ENTE	TIPO DOC.	OPERA/DISCIPLINA	PROGR.	REV.
NM25	03	D	26	BB	IV3005	001	A

Rev.	Descrizione	Redatto	Data	Verificato	Data	Approvato	Data	Autorizzato Data
A	Emissione Esecutiva	G.Cigna	Aprile 2020	G.Grain	Aprile 2020	M. Berrington	Aprile 2020	

File: NM25D3D26BBIV3005001A n. Elab.: