MONOLITE IN POSIZIONE DI VARO
Scala 1:100

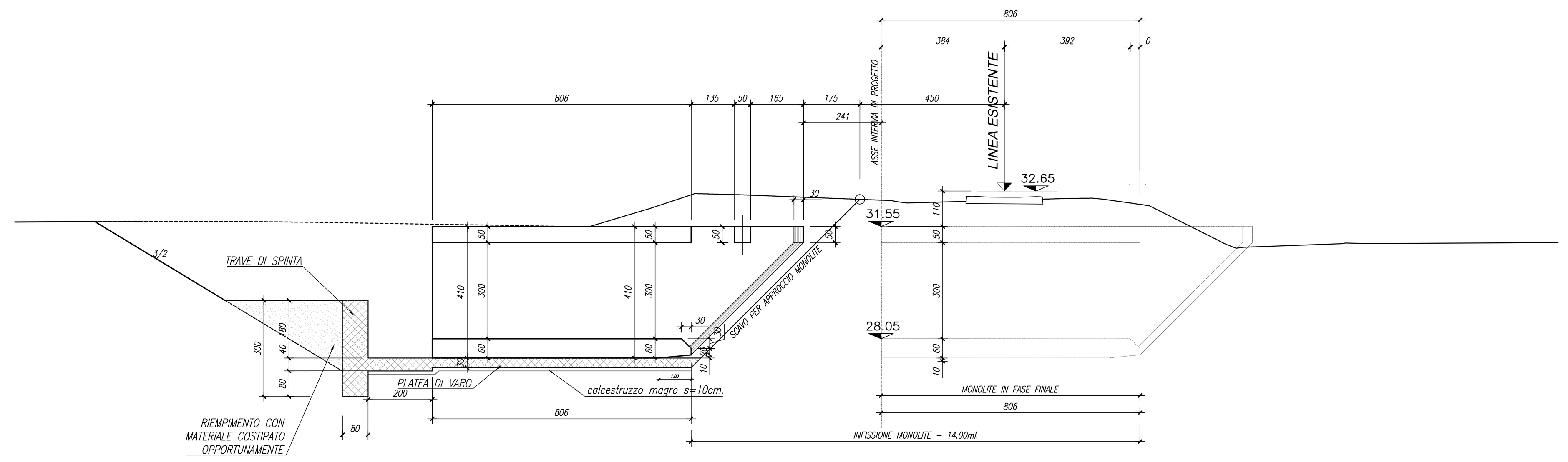

MONOLITE IN POSIZIONE FINALE
Scala 1:100

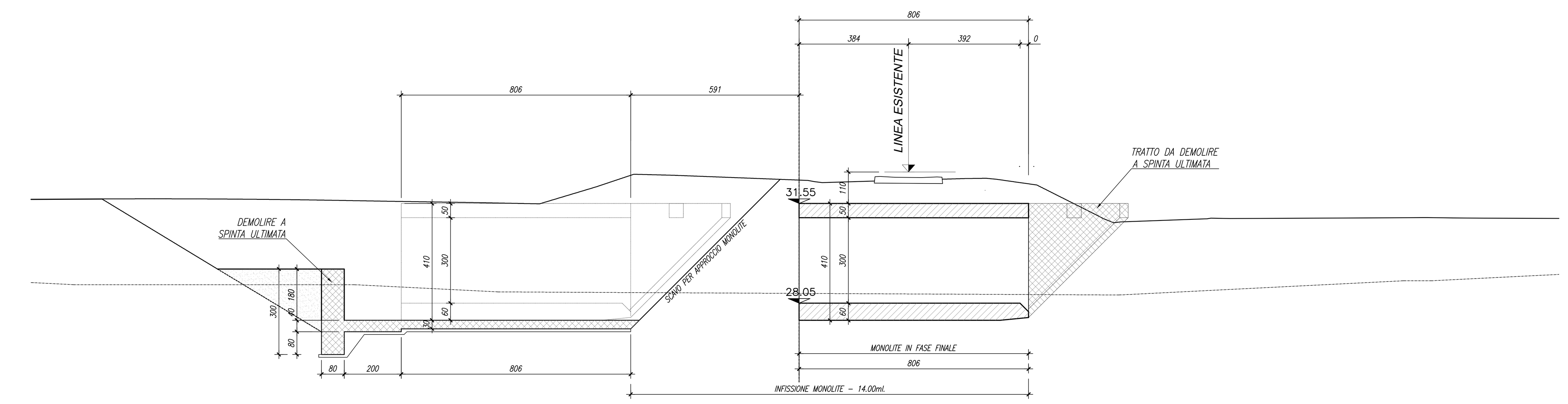

INTEGRAZIONE CORDOLI SOTTOPASSO SPINTO
Scala 1:100

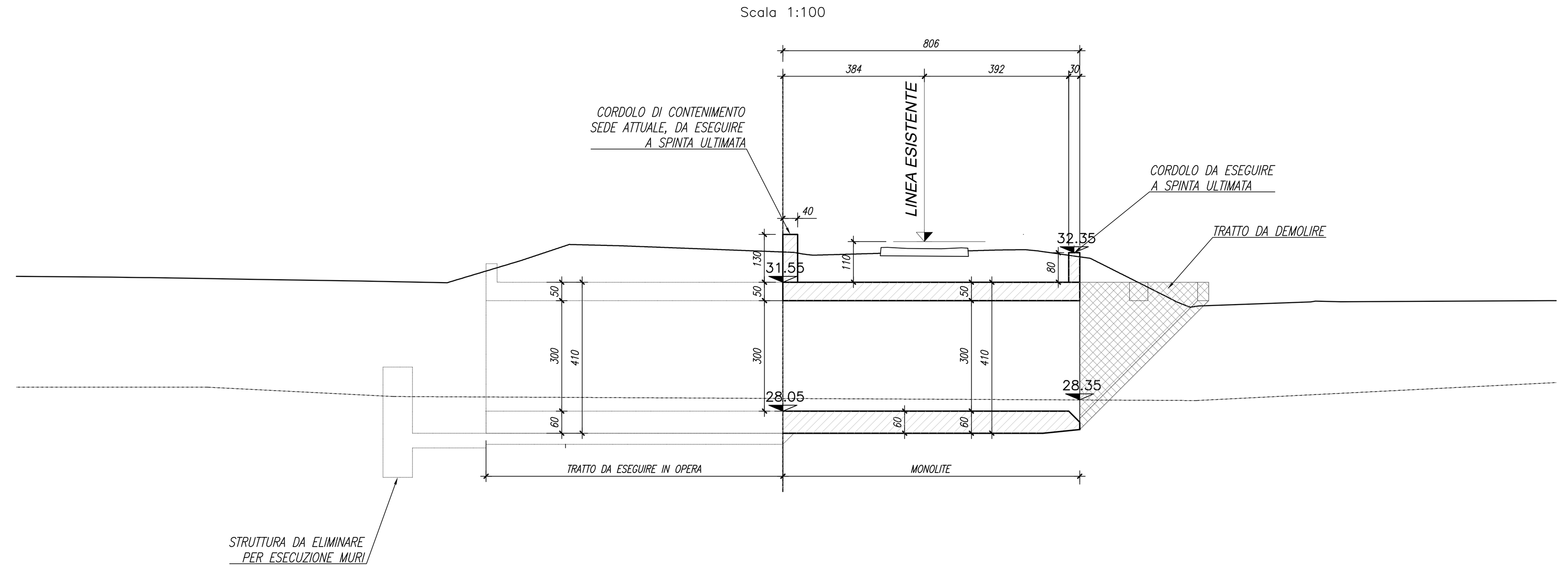

SEZIONE LONGITUDINALE SOTTOPASSO COMPLETATO
Scala 1:100

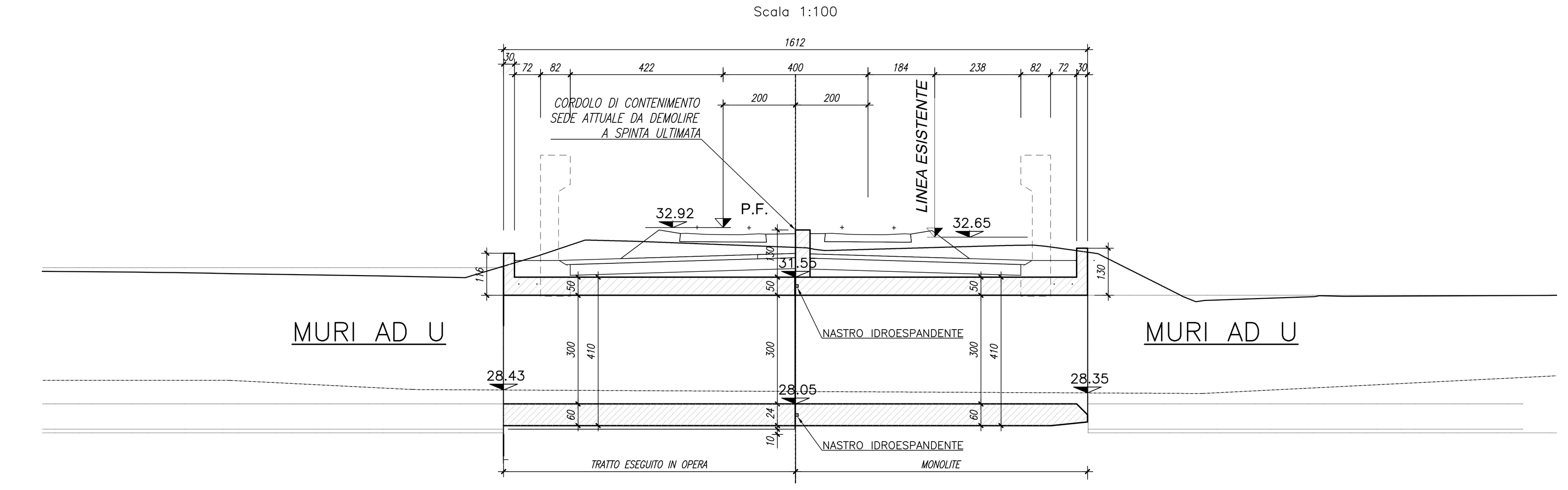

PIANTA MONOLITE IN POSIZIONE DI VARO
Scala 1:100

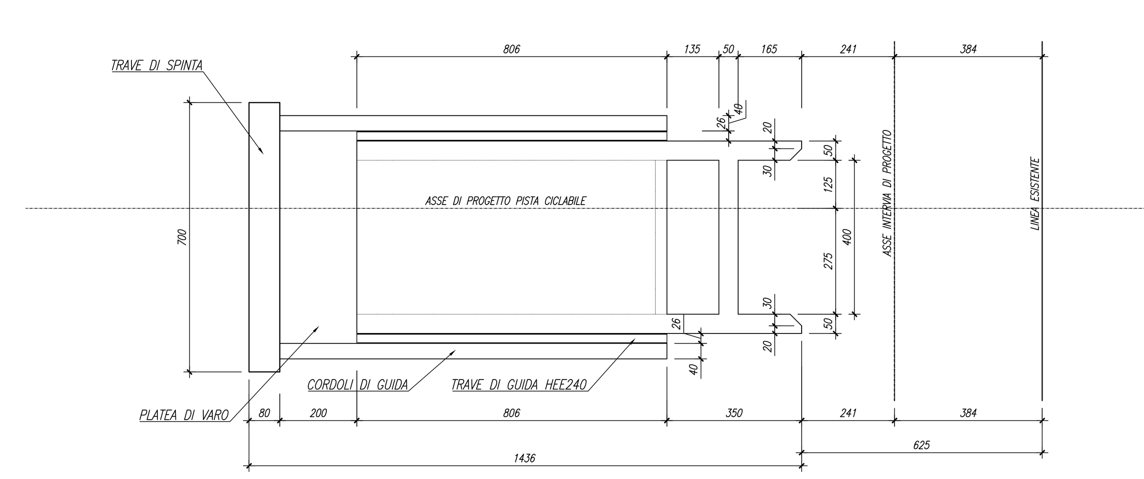

SEZIONE MONOLITE E DISPOSITIVI DI SPINTA
Scala 1:50

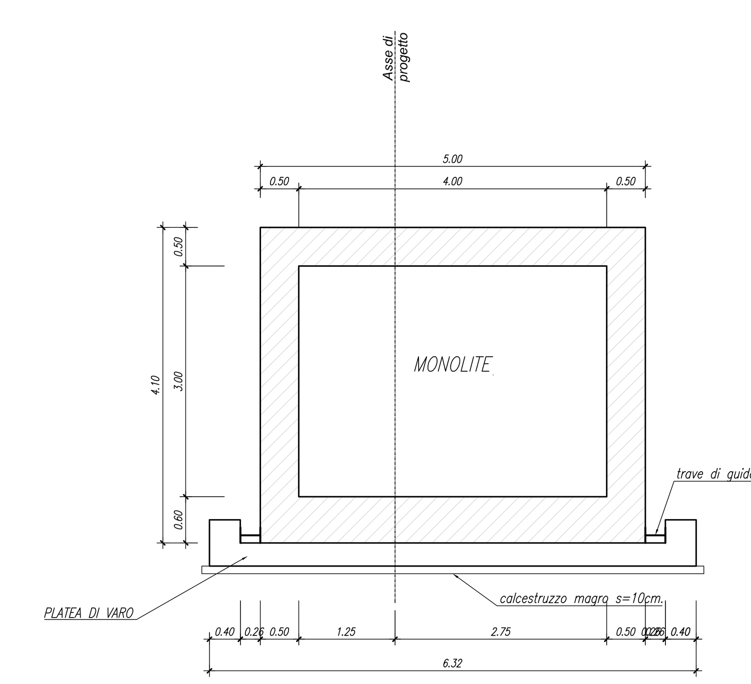

KEYPLAN

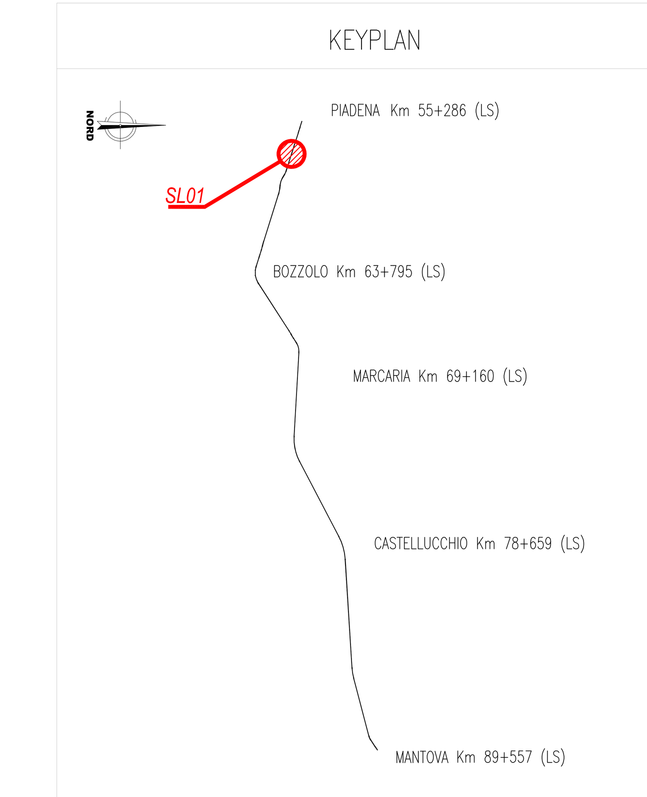

NOTE GENERALI

- TUTTE LE MISURE SONO ESPRESSE IN CENTIMETRI, SALVO OVE DIVERSAMENTE INDICATO
- PER LE CARATTERISTICHE MATERIALI FARE RIFERIMENTO ALL'ELABORATO NM2503D26TTOC0000001A
- PER PARTICOLARI E DETTAGLI FARE RIFERIMENTO ALL'ELABORATO NM2503D26BZSL0100001A
- INCIDENZA SCATOLARE – SOLETTA INFERIORE 140 kg/mc
- INCIDENZA SCATOLARE – PIEDRITTI E SOLETTA SUPERIORE 130 kg/mc
- INCIDENZA MURI – PIEDRITTI 110 kg/mc
- INCIDENZA MURI – SOLETTA INFERIORE 100 kg/mc

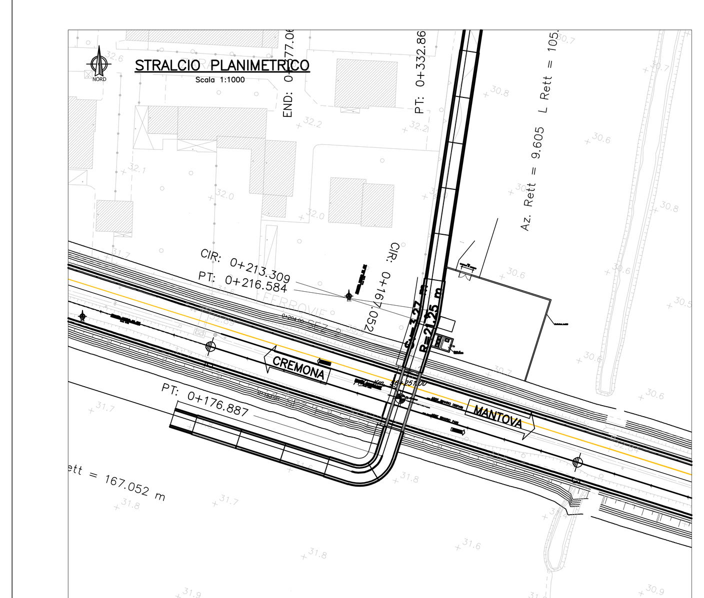

NOTA:
- SI PREVEDE UN SISTEMA DI AGGOTTAMENTO MEDIANTE IMPIANTO WELL-POINT PER IL DEWATERING DEGLI SCAVI SOTTO FALDA NECESSARI ALLA REALIZZAZIONE DEL SOTTOPASSO

COMMITTENTE: RFI RETE FERROVIARIA ITALIANA – GRUPPO FERROVIE DELLO STATO ITALIANE

PROGETTAZIONE: ITALFERR – GRUPPO FERROVIE DELLO STATO ITALIANE

CUP: J84H17000930009

U.O. INFRASTRUTTURE NORD

PROGETTO DEFINITIVO

RADDOPPIO LINEA CODOGNO - CREMONA - MANTOVA
TRATTA PIADENA - MANTOVA

Nuovo Sottopasso Ciclo–pedonale al 56+251
Fasi costruttive - Sezioni e Carpenteria platea di varo e muro reggispinta

SCALA: 1:50

COMMESSA	LOTTO	FASE	ENTE	TIPO DOC.	OPERA/DISCIPLINA	PROGR.	REV.
NM25	03	D	26	BB	SL0100	002	A

Rev.	Descrizione	Redatto	Data	Verificato	Data	Approvato	Data	Autorizzato Data
A	Emissione Esecutiva	G. Coppa	Aprile 2020	M. Rigo	Aprile 2020	M. Berlingieri	Aprile 2020	

File: NM2503D26BBSL0100002A

n. Elab.: