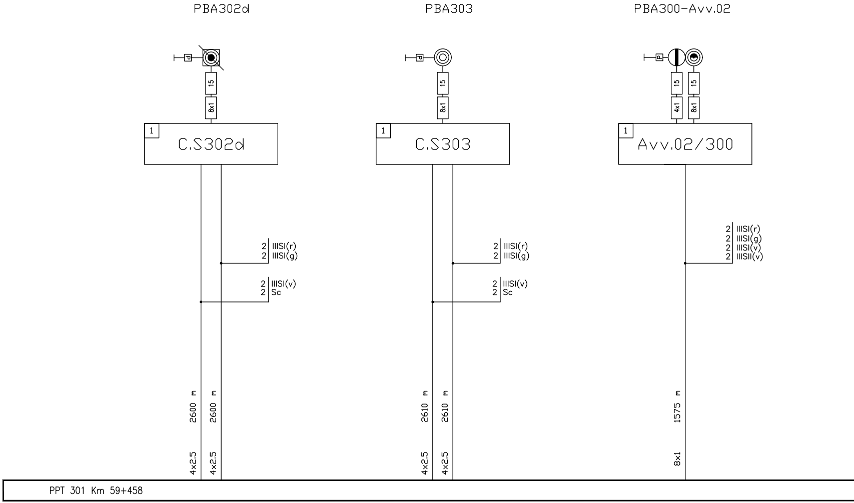
PBA302d
15
8x1
1
C.S302d
2 IIISI(r)
2 IIISI(g)
2 IIISI(v)
2 Sc
2600 m
4x2.5
2600 m
4x2.5
PBA303
15
8x1
1
C.S303
2 IIISI(r)
2 IIISI(g)
2 IIISI(v)
2 Sc
2610 m
4x2.5
2610 m
4x2.5
PBA300-Avv.02
15
4x1
15
8x1
1
Avv.02/300
2 IIISI(r)
2 IIISI(g)
2 IIISI(v)
2 IIISII(v)
1575 m
8x1
PPT 301 Km 59+458

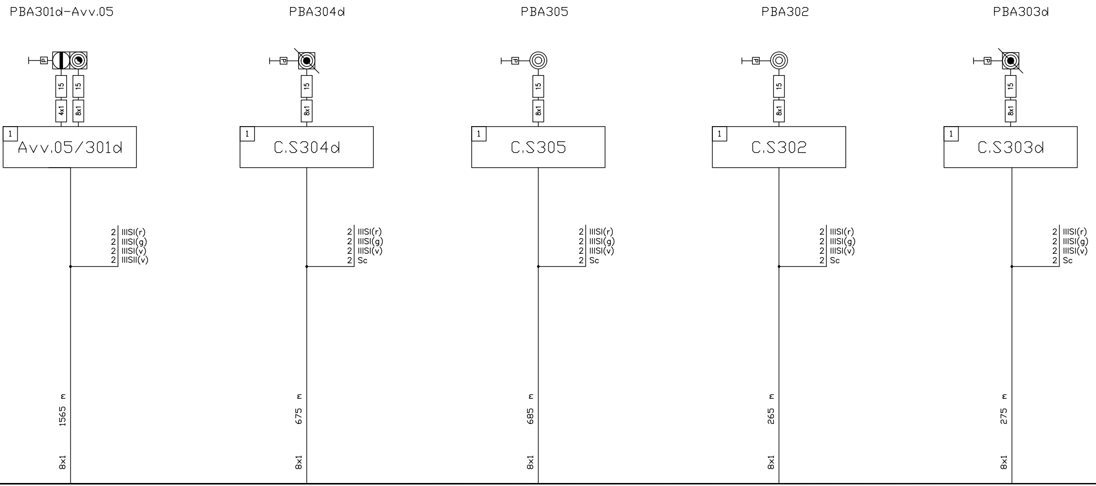
PBA301d-Avv.05
P
15
15
4x1
8x1
1
Avv.05/301d
2 IIISI(r)
2 IIISI(g)
2 IIISI(v)
2 IIISII(v)
1565 m
8x1
PBA304d
P
15
8x1
1
C.S304d
2 IIISI(r)
2 IIISI(g)
2 IIISI(v)
2 Sc
675 m
8x1
PBA305
P
15
8x1
1
C.S305
2 IIISI(r)
2 IIISI(g)
2 IIISI(v)
2 Sc
685 m
8x1
PBA302
P
15
8x1
1
C.S302
2 IIISI(r)
2 IIISI(g)
2 IIISI(v)
2 Sc
265 m
8x1
PBA303d
P
15
8x1
1
C.S303d
2 IIISI(r)
2 IIISI(g)
2 IIISI(v)
2 Sc
275 m
8x1

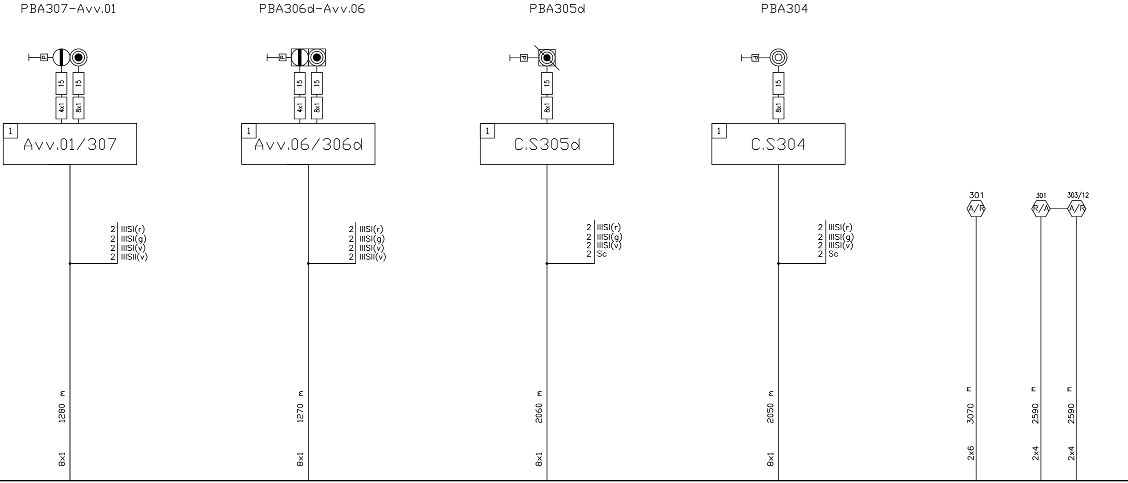
PBA307-Avv.01
PBA306d-Avv.06
PBA305d
PBA304
P
15
4x1
8x1
1
Avv.01/307
Avv.06/306d
C.S305d
C.S304
2 IIISI(r)
2 IIISI(g)
2 IIISI(v)
2 IIISII(v)
2 Sc
301
A/R
R/A
303/12
1280 m
1270 m
2060 m
2050 m
3070 m
2590 m
8x1
2x6
2x4

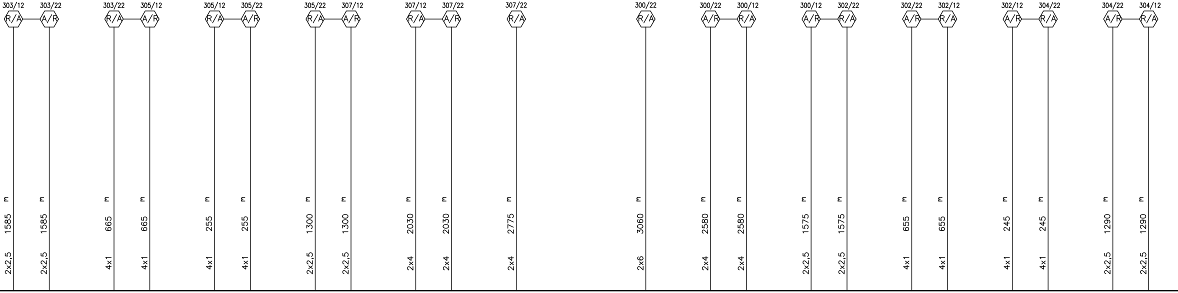
303/12
R/A
1585 m
2x2,5
303/22
A/R
1585 m
2x2,5
303/22
R/A
665 m
4x1
305/12
A/R
665 m
4x1
305/12
R/A
255 m
4x1
305/22
A/R
255 m
4x1
305/22
R/A
1300 m
2x2,5
307/12
A/R
1300 m
2x2,5
307/12
R/A
2030 m
2x4
307/22
A/R
2030 m
2x4
307/22
R/A
2775 m
2x4
300/22
R/A
3060 m
2x6
300/22
A/R
2580 m
2x4
300/12
R/A
2580 m
2x4
300/12
A/R
1575 m
2x2,5
302/22
R/A
1575 m
2x2,5
302/22
A/R
655 m
4x1
302/12
R/A
655 m
4x1
302/12
A/R
245 m
4x1
304/22
R/A
245 m
4x1
304/22
A/R
1290 m
2x2,5
304/12
R/A
1290 m
2x2,5

Per Cavi a 1000V e F.O. si rimanda agli appositi elaborati delle specialistiche LFM e TLC.

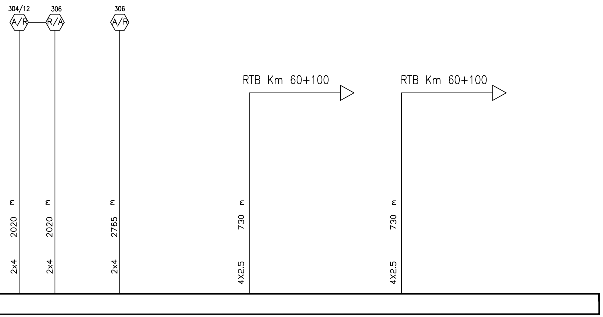
304/12
306
306
A/R
R/A
A/R
RTB Km 60+100
RTB Km 60+100
2x4 2020 m
2x4 2020 m
2x4 2765 m
4X2.5 730 m
4X2.5 730 m

COMMITTENTE:

RFI RETE FERROVIARIA ITALIANA
GRUPPO FERROVIE DELLO STATO ITALIANE

PROGETTAZIONE:

ITALFERR
GRUPPO FERROVIE DELLO STATO ITALIANE

CUP: J84H17000930009

U.O. TECNOLOGIE NORD

PROGETTO DEFINITIVO

RADDOPPIO LINEA CODOGNO - CREMONA - MANTOVA
TRATTA PIADENA - MANTOVA

TRATTA BOZZOLO-PIADENA
PIANO CAVI IS

SCALA:
-

COMMESSA	LOTTO	FASE	ENTE	TIPO DOC.	OPERA/DISCIPLINA	PROGR.	REV.
NM25	03	D	58	PX	BL2105	001	A

Rev.	Descrizione	Redatto	Data	Verificato	Data	Approvato	Data	Autorizzato Data
A	Emissione esecutiva	G.Bartoletti	04/2020	S.Artioli Artioli S.	04/2020	M. Berlingieri	04/2020	M.Gambaro 04/2020 GAMBARO MARIO n. 9052A

File: NM2503D58PXBL2105001A.dwg
n. Elab.: