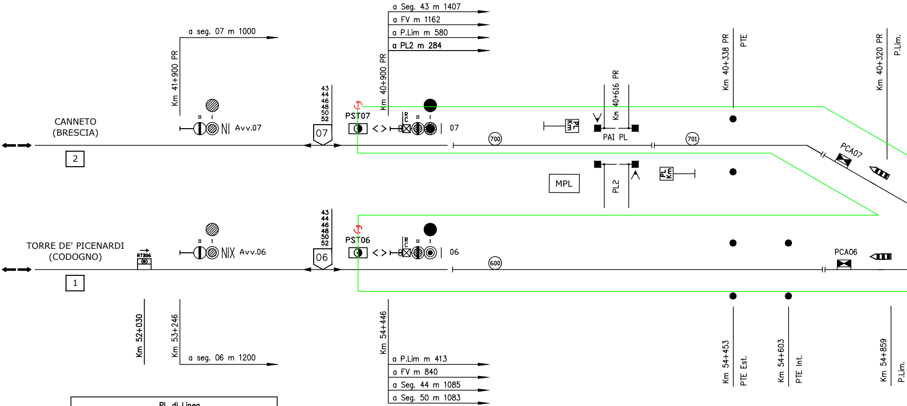
a Seg. 43 m 1407
a FV m 1162
a P.Lim m 580
a PL2 m 284
a seg. 07 m 1000
Km 41+900 PR
Km 40+900 PR
Km 40+616 PR
Km 40+338 PR
PTE
Km 40+320 PR
P.Lim.
CANNETO
(BRESCIA)
2
43
44
46
48
50
52
07
PST07
Avv.07
NI
II
I
R
C
07
700
701
PAI PL
PL
Km
PCA07
MPL
PL2
TORRE DE' PICENARDI
(CODOGNO)
1
RTB06
NIX
Avv.06
06
PST06
06
600
PCA06
Km 52+030
Km 53+246
a seg. 06 m 1200
Km 54+446
a P.Lim m 413
a FV m 840
a Seg. 44 m 1085
a Seg. 50 m 1083
Km 54+453
PTE Est.
Km 54+603
PTE Int.
Km 54+859
P.Lim.

PL di Linea	
Sistema V308 (PGA Km 54+195)	Km 53+032–53+657–54+177 protetto dai segnali di partenza di Torre d. Picenardi e Piadena

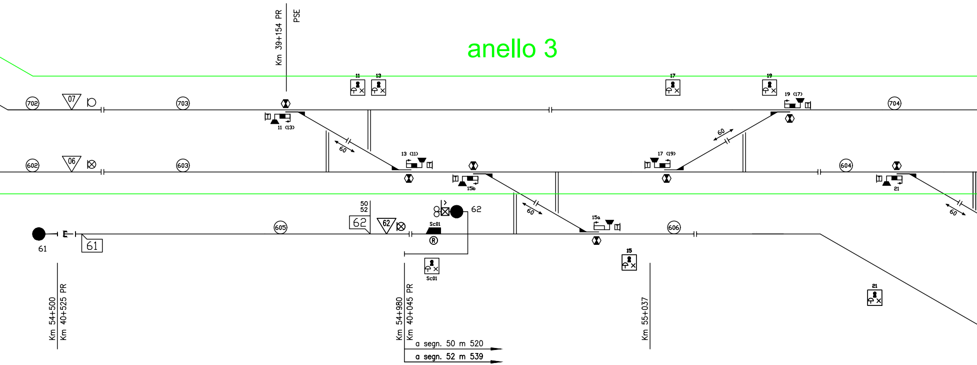
Km 39+154 PR
PSE
anello 3
11
13
17
19
702
07
703
19 (17)
704
11 (13)
60
13 (11)
17 (19)
60
602
06
603
604
15b
21
60
50
52
62
62
62
Sc01
60
61
61
605
15a
606
R
15
Sc01
21
Km 54+500
Km 40+525 PR
Km 54+980
Km 40+045 PR
a segn. 50 m 520
a segn. 52 m 539
Km 55+037

ACC PIADENA

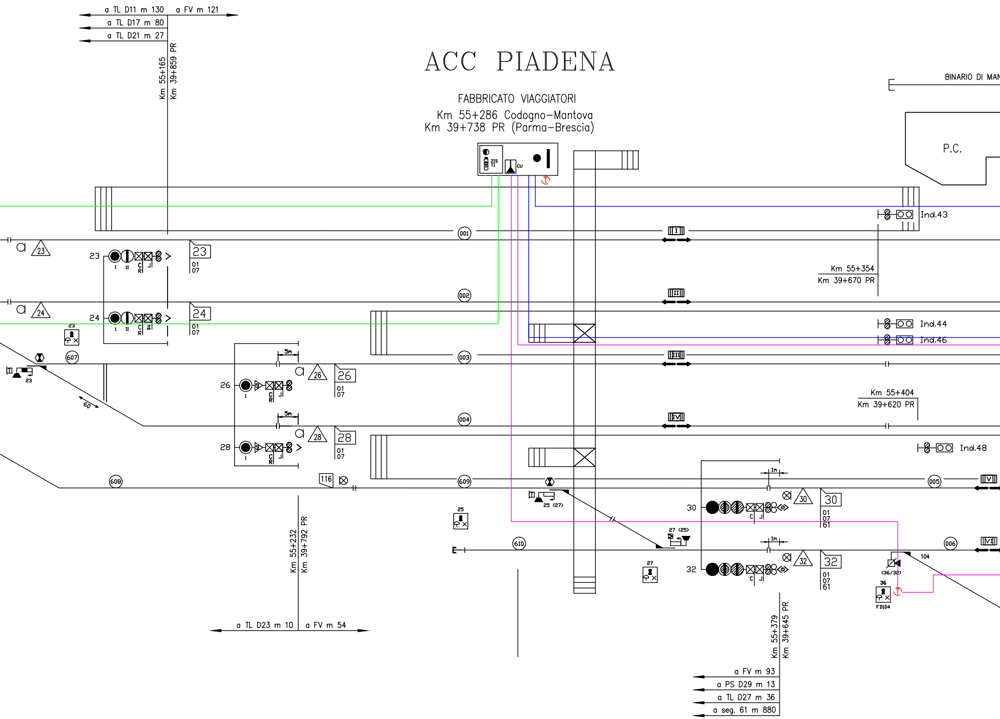

FABBRICATO VIAGGIATORI
Km 55+286 Codogno–Mantova
Km 39+738 PR (Parma–Brescia)
a TL D11 m 130
a FV m 121
a TL D17 m 80
a TL D21 m 27
Km 55+165
Km 39+859 PR
BINARIO DI MAN
P.C.
ZIS
TI
CU
001
002
003
004
005
006
607
608
609
610
I
II
III
IV
V
VI
Ind.43
Ind.44
Ind.46
Ind.48
Km 55+354
Km 39+670 PR
Km 55+404
Km 39+620 PR
23
24
26
28
30
32
01
07
61
C
R
J
5m
1m
60
116
25 (27)
27 (25)
104
(36/32)
36
FD104
Km 55+232
Km 39+792 PR
a TL D23 m 10
a FV m 54
Km 55+379
Km 39+645 PR
a FV m 93
a PS D29 m 13
a TL D27 m 36
a seg. 61 m 880

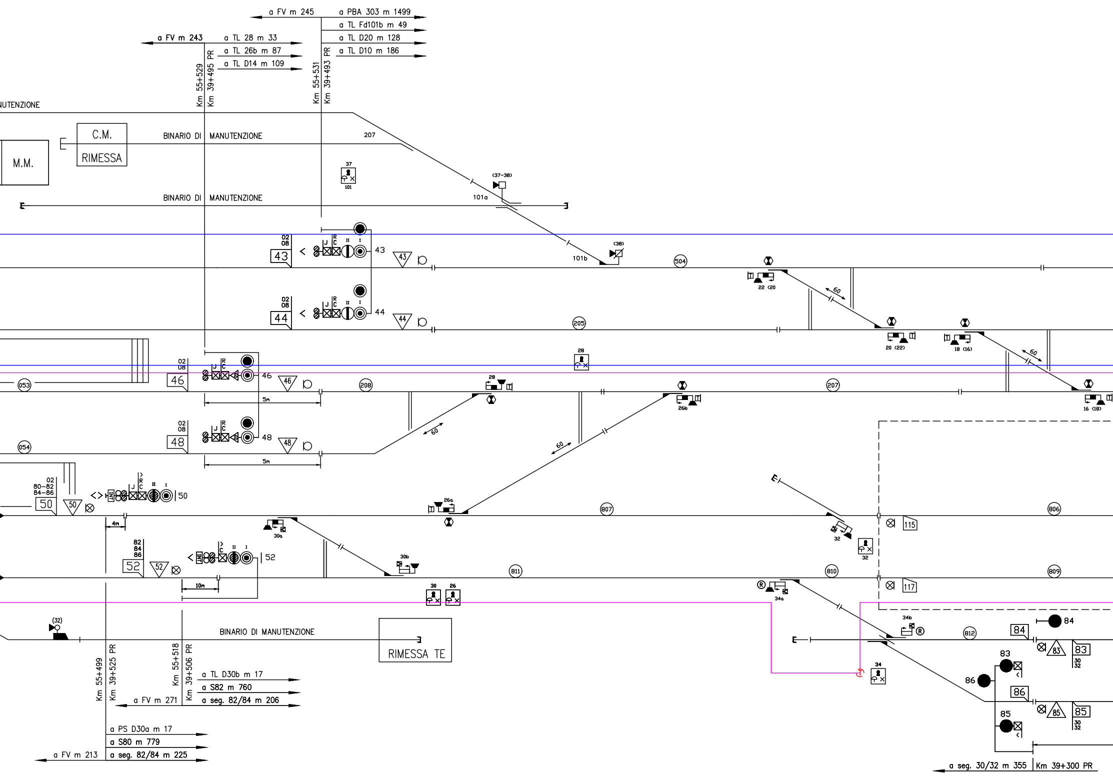
a FV m 245
a PBA 303 m 1499
a TL Fd101b m 49
a TL D20 m 128
a TL D10 m 186
Km 55+531
Km 39+493 PR
a FV m 243
a TL 28 m 33
a TL 26b m 87
a TL D14 m 109
Km 55+529
Km 39+495 PR
UTENZIONE
C.M.
RIMESSA
M.M.
BINARIO DI MANUTENZIONE
BINARIO DI MANUTENZIONE
207
37
101
(37-38)
101a
(38)
101b
504
22 (20)
60
20 (22)
18 (16)
60
16 (18)
02
08
43
43
44
205
28
053
46
46
5m
208
28
26b
207
054
48
48
5m
60
60
02
80-82
84-86
50
50
4m
26a
807
806
115
32
32
82
84
86
52
52
10m
30a
30b
811
810
809
117
34a
34b
812
30
26
(32)
BINARIO DI MANUTENZIONE
RIMESSA TE
34
84
84
83
83
83
30
32
86
86
86
85
85
85
30
32
Km 55+499
Km 39+525 PR
Km 55+518
Km 39+506 PR
a TL D30b m 17
a S82 m 760
a seg. 82/84 m 206
a FV m 271
a PS D30a m 17
a S80 m 779
a seg. 82/84 m 225
a FV m 213
a seg. 30/32 m 355
Km 39+300 PR

anello 1

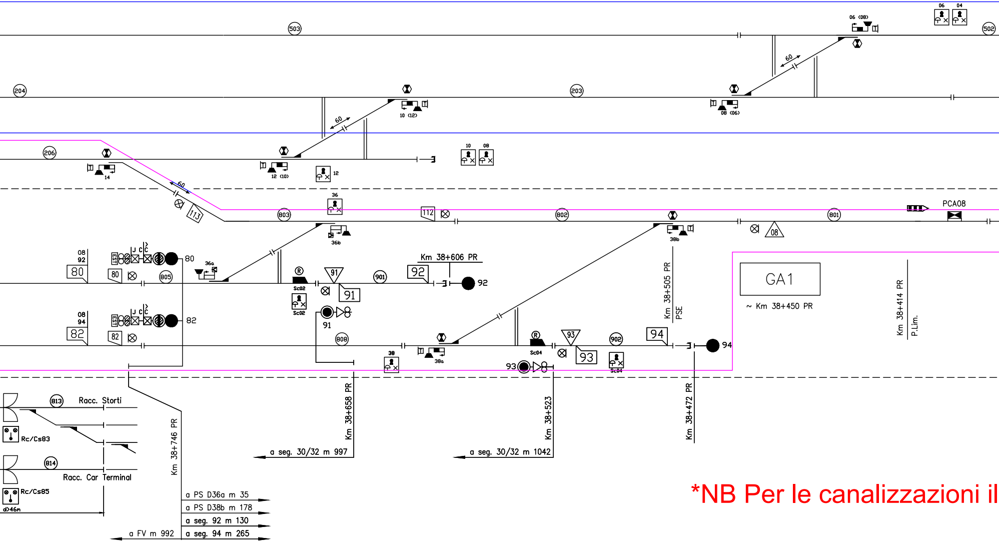
503
502
06 (08)
06
04
60
204
203
10 (12)
08 (06)
206
14
12 (10)
12
10
08
60
113
36
36a
36b
803
112
802
801
PCA08
08
08
92
80
805
80
R
Sc02
91
901
Km 38+606 PR
92
92
91
91
Sc02
Km 38+505 PR
PSE
GA1
~ Km 38+450 PR
Km 38+414 PR
P.Lim.
08
94
82
82
808
38
38a
R
Sc04
93
902
94
94
93
Sc04
813
Racc. Storti
Rc/Cs83
814
Racc. Car Terminal
Rc/Cs85
d>46m
Km 38+746 PR
Km 38+658 PR
a seg. 30/32 m 997
Km 38+523
a seg. 30/32 m 1042
Km 38+472 PR
a PS D36a m 35
a PS D38b m 178
a seg. 92 m 130
a seg. 94 m 265
a FV m 992

*NB Per le canalizzazioni il

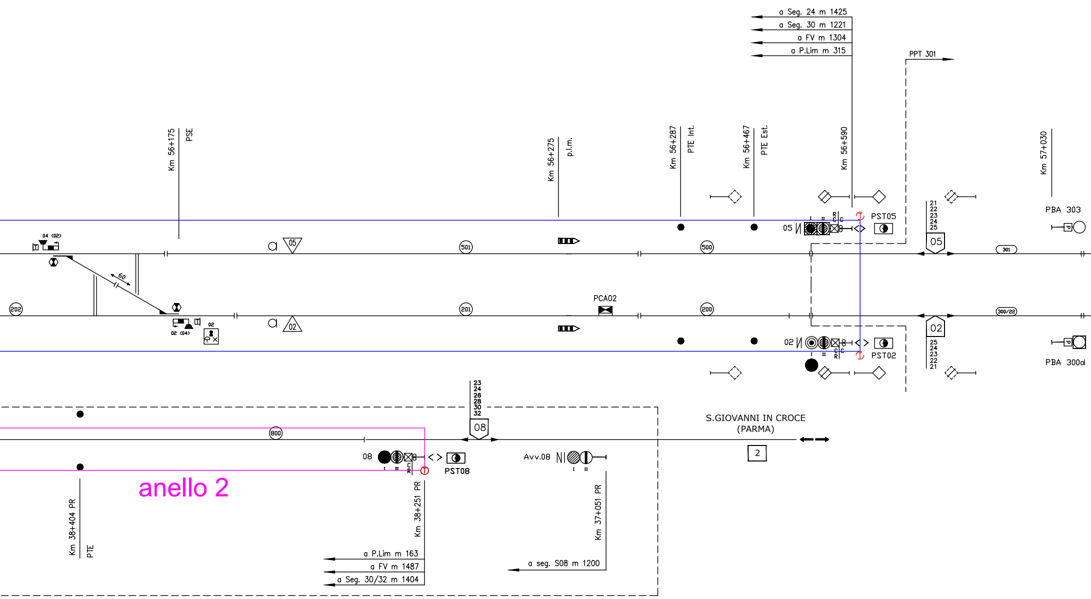
a Seg. 24 m 1425
a Seg. 30 m 1221
a FV m 1304
a P.Lim m 315
PPT 301
Km 56+175
PSE
Km 56+275
p.l.m.
Km 56+287
PTE Int.
Km 56+467
PTE Est.
Km 56+590
Km 57+030
PBA 303
PST05
05
04 (02)
05
501
500
301
05
60
202
201
PCA02
200
300/22
02
02 (04)
02
02
PST02
02
PBA 300d
21
22
23
24
25
23
24
26
28
30
32
08
S.GIOVANNI IN CROCE
(PARMA)
2
800
08
PST08
Avv.08
anello 2
Km 38+404 PR
PTE
Km 38+251 PR
Km 37+051 PR
a P.Lim m 163
a FV m 1487
a Seg. 30/32 m 1404
a seg. S08 m 1200

riferimento è il Piano Cunicoli IS

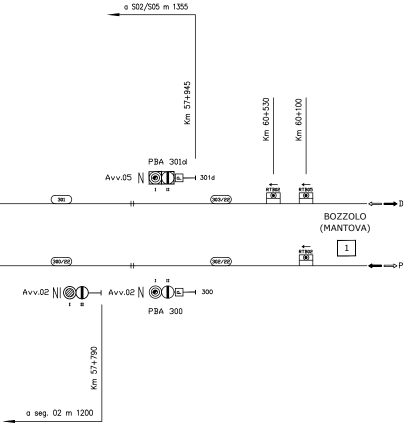
a S02/S05 m 1355
Km 57+945
Km 60+530
Km 60+100
PBA 301d
Avv.05
301d
I
II
RTB02
RTB05
301
303/22
D
BOZZOLO
(MANTOVA)
1
RTB02
300/22
302/22
P
I
II
Avv.02
Avv.02
I
II
300
PBA 300
Km 57+790
a seg. 02 m 1200

COMMITTENTE:

RFI RETE FERROVIARIA ITALIANA
GRUPPO FERROVIE DELLO STATO ITALIANE

CUP: J54H17000130009

PROGETTAZIONE:

ITALFERR
GRUPPO FERROVIE DELLO STATO ITALIANE

DIREZIONE TECNICA
U.O. TECNOLOGIE NORD

PROGETTO DEFINITIVO PER APPALTO

RADDOPPIO LINEA CODOGNO - CREMONA - MANTOVA
TRATTA PIADENA - MANTOVA

PP/ACC PIADENA

Piano cavi secondari TLC

SCaA :
-

COMMESSA	LOTTO	FASE	ENTE	TIPO DOC.	OPERA/DISCIPLINA	PROGR.	REV.
NM25	03	D	58	DX	CV1101	002	A

Revis.	Descrizione	Redatto	Data	Verificato	Data	Approvato	Data	Autorizzato Data
A	Emissione esecutiva	S.Bonato Stefano Bonato	03/2020	S.Bonato Stefano Bonato	03/2020	M.Berlingieri	03/2020	M.Gambaro 03-2020 Ordine Ingegneri Provincia di Genova GAMBARO MARIO n. 9052A

File: NM2703D58DXCV1101002A.dwg		n. Elab.: --