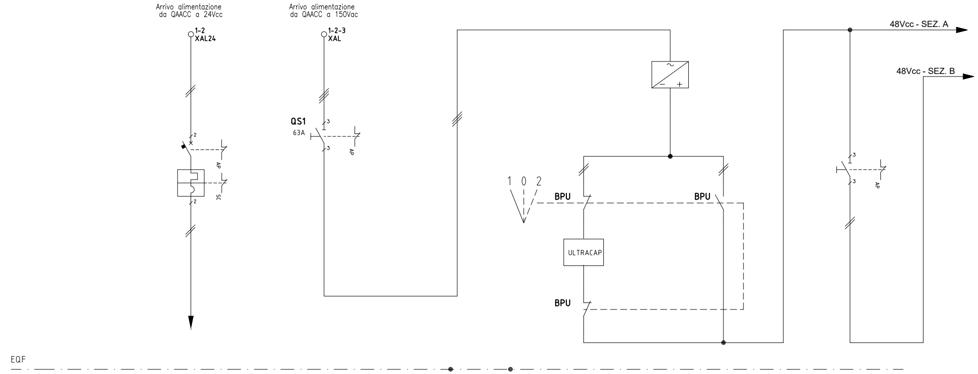
Arrivo alimentazione da QAACC a 24Vcc
1-2 XAL24
2
AP
SC
2
Arrivo alimentazione da QAACC a 150Vac
1-2-3 XAL
QS1
63A
3
3
AP
1 0 2
BPU
BPU
ULTRACAP
BPU
48Vcc - SEZ. A
48Vcc - SEZ. B
3
3
AP
EQF

UTENZA	RIFERIMENTO				QS1									
	DENOMINAZIONE				Arrivo alimentazione da QAACC a 150Vcc									
	POTENZA ASSORBITA													
PROTEZIONE	INTERRUTTORE/SEZIONATORE													
	N° POLI	In (A)			3	63								
	Pdi (kA)	CURVA												
	Ith (A)	Im (o curva) (A)												
	DIFFERENZIALE													
	SOGLIA Id (A)	CLASSE												
	FUSIBILE													
	N° POLI	In (A)												
	ALTRO													
LINEA	CAVO													
	Iz (A)	LUNGHEZZA (mt)												
	FORMAZIONE													

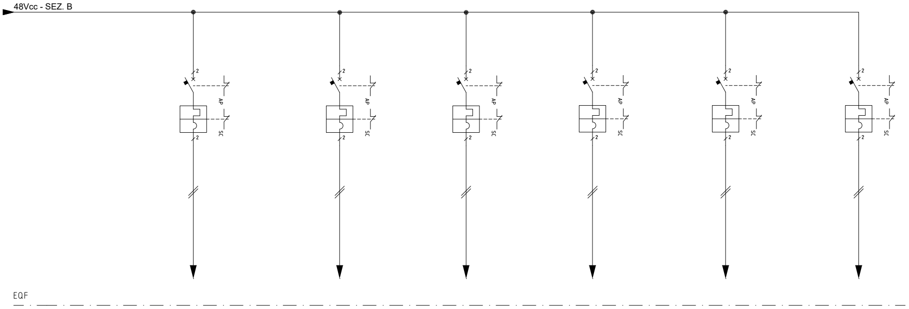
48Vcc - SEZ. B
2
AP
SC
EQF

UTENZA	RIFERIMENTO							
	DENOMINAZIONE							
	POTENZA ASSORBITA							
PROTEZIONE	INTERRUTTORE/SEZIONATORE							
	N° POLI	In (A)						
	Pdi (kA)	CURVA						
	Ith (A)	Im (o curva)	(A)					
	DIFFERENZIALE							
	SOGLIA Id (A)	CLASSE						
	FUSIBILE							
	N° POLI	In (A)						
	ALTRO							
LINEA	CAVO							
	Iz (A)	LUNGHEZZA (mt)						
	FORMAZIONE							

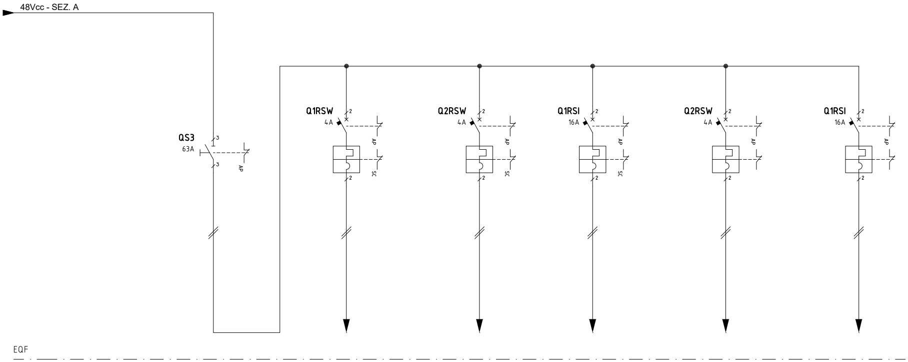
48Vcc - SEZ. A
QS3
63A
3
3
AP
Q1RSW
4A
2
AP
SC
2
Q2RSW
4A
2
AP
SC
2
Q1RSI
16A
2
AP
SC
2
Q2RSW
4A
2
AP
2
Q1RSI
16A
2
AP
2
EQF

UTENZA	RIFERIMENTO		QS3		Q1RSW		Q2RSW		Q1RSi		Q2RSW		Q1RSi	
	DENOMINAZIONE		Alimentazione sezione ridondata		Alimentazione Switch eth CAMPO N		Alimentazione Switch eth CAMPO R		Alimentazione		Alimentazione SCORTA		Alimentazione SCORTA	
	POTENZA ASSORBITA													
PROTEZIONE	INTERRUTTORE/SEZIONATORE													
	N° POLI	In (A)	2	63	2	4	2	4	2	16	2	4	2	16
	Pdi (kA)	CURVA			10	C	10	C	10	C	10	C	10	C
	Ith (A)	Im (o curva) (A)												
	DIFFERENZIALE													
	SOGLIA Id (A)	CLASSE												
	FUSIBILE													
	N° POLI	In (A)												
	ALTRO													
LINEA	CAVO													
	Iz (A)	LUNGHEZZA (mt)												
	FORMAZIONE													

COMMITTENTE:

RFI
RETE FERROVIARIA ITALIANA
GRUPPO FERROVIE DELLO STATO ITALIANE

PROGETTAZIONE:

ITALFERR
GRUPPO FERROVIE DELLO STATO ITALIANE

CUP: J84H17000930009

U.O. TECNOLOGIE NORD

PROGETTO DEFINITIVO

RADDOPPIO LINEA CODOGNO - CREMONA - MANTOVA TRATTA PIADENA - MANTOVA

IMPIANTI LFM

Alimentazione Segnalamento 1kV
Quadri ACC di Linea 1kV - Schema elettrico unifilare

SCALA:
— —

COMMESSA	LOTTO	FASE	ENTE	TIPO DOC.	OPERA/DISCIPLINA	PROGR.	REV.
NM25	03	D	58	DX	LF0012	003	A

Rev.	Descrizione	Redatto	Data	Verificato	Data	Approvato	Data	Autorizzato Data
A	Emissione Esecutiva	M.Arceri	04/2020	C.Vacca	04/2020	M. Berlingieri	04/2020	M.Gambaro 04/2020 Ordine Ingegneri Provincia di Genova GAMBARO MARIO

File: NM2503D58DXLF0012003A.DWG

n. Elab.: