SEZIONE N.: TR28 - 1
PROGRESSIVA: 0+967.000
QUOTA P. F.: 86.619

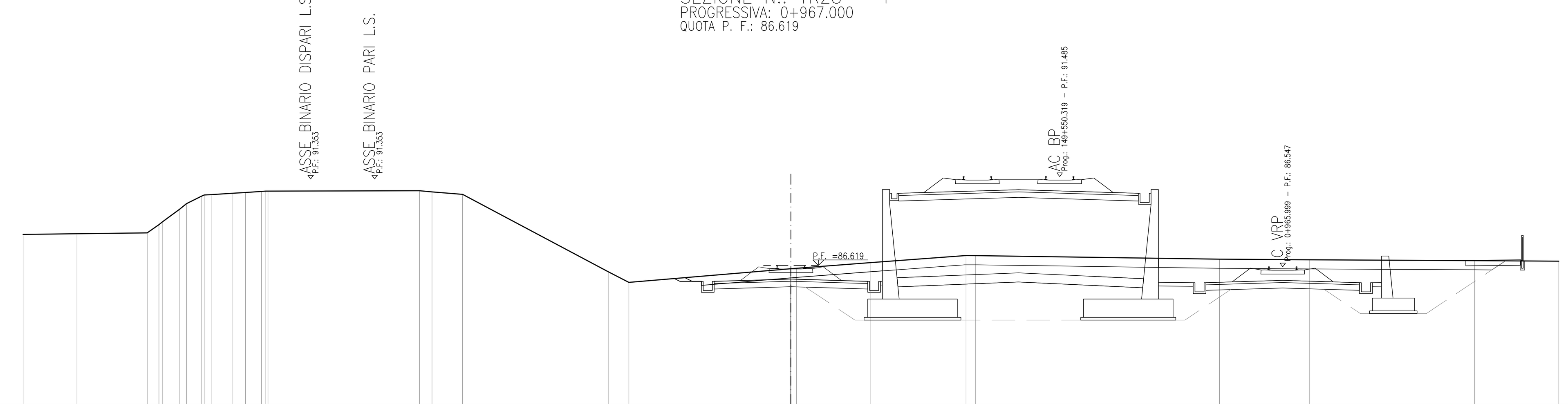

QUOTA TERRENO	88.32, 88.35, 88.40, 88.85, 89.00, 89.71, 90.00, 90.41, 90.50, 90.57, 90.61, 90.67, 90.69, 90.71, 90.64, 90.51, 86.26, 85.69, 86.44, 86.46, 86.77, 87.16, 87.16, 86.96, 86.93, 86.88, 86.85
DISTANZA TERRENO	42.00, 39.05, 35.21, 34.57, 34.39, 33.43, 33.06, 32.23, 31.68, 30.57, 29.84, 28.96, 28.60, 20.32, 19.64, 17.96, 9.97, 8.87, 0.03, 0.30, 4.33, 9.58, 10.09, 23.44, 28.35, 37.39, 42.00
QUOTA PROGETTO	85.95, 85.75, 85.75, 85.87, 85.75, 85.75, 85.75
DISTANZA PROGETTO	5.80, 5.40, 4.20, 0.00, 4.20, 4.90, 5.00
QUOTA RECINZIONE	
DISTANZA RECINZIONE	

SEZIONE N.: TR28 - 2
PROGRESSIVA: 0+975.000
QUOTA P. F.: 86.523

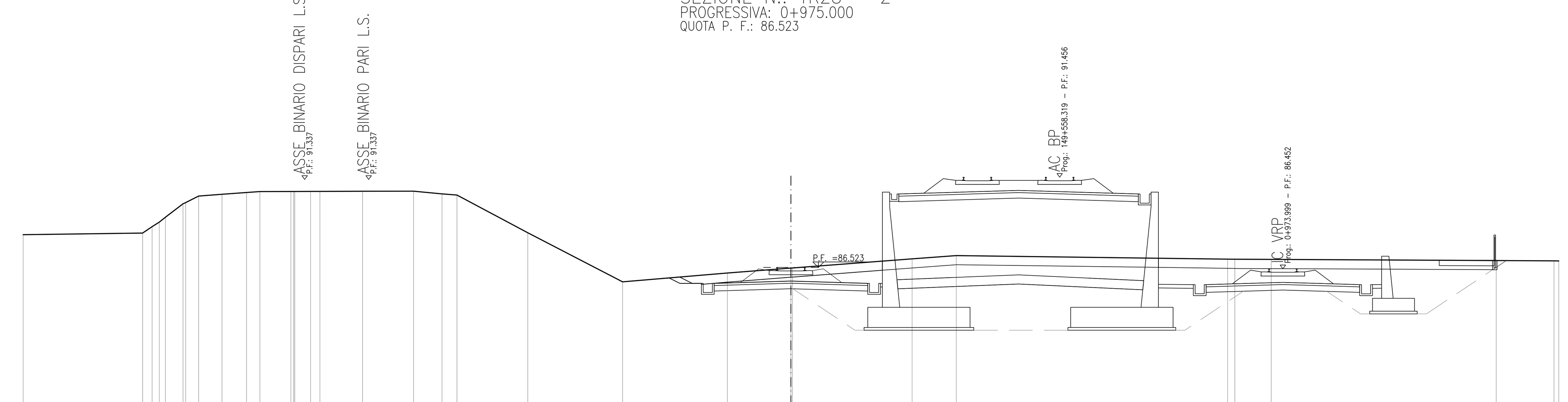

QUOTA TERRENO	88.31, 88.40, 88.75, 89.27, 90.00, 90.43, 90.52, 90.62, 90.67, 90.67, 90.68, 90.68, 90.68, 90.69, 90.69, 90.54, 90.48, 88.42, 85.73, 86.22, 86.49, 86.49, 86.99, 87.17, 86.98, 86.97, 86.96, 86.90, 86.88
DISTANZA TERRENO	42.00, 35.46, 34.94, 34.22, 33.25, 32.40, 31.12, 29.78, 29.05, 27.35, 27.14, 26.28, 25.76, 23.43, 20.64, 19.08, 18.27, 14.39, 9.21, 3.48, 0.00, 0.08, 6.63, 9.04, 23.89, 24.28, 26.27, 38.58, 41.74
QUOTA PROGETTO	86.00, 85.65, 85.65, 85.78, 85.65, 85.65, 85.65
DISTANZA PROGETTO	6.09, 5.40, 4.20, 0.00, 4.20, 4.90, 5.00
QUOTA RECINZIONE	
DISTANZA RECINZIONE	

SEZIONE N.: TR28 - 3
PROGRESSIVA: 1+000.000
QUOTA P. F.: 86.224

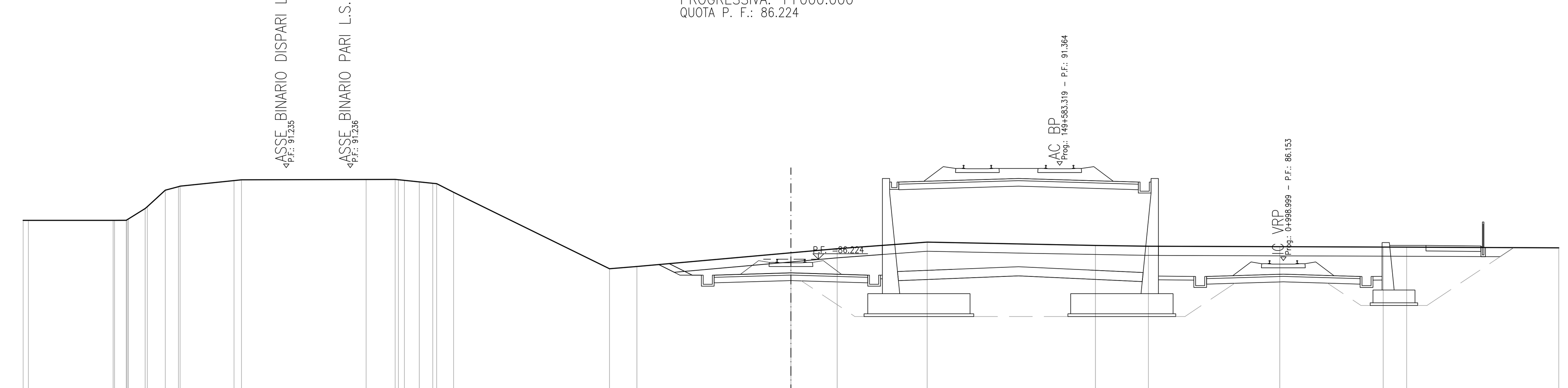

QUOTA TERRENO	88.35, 88.35, 88.35, 88.36, 88.43, 89.00, 89.10, 90.00, 90.19, 90.22, 90.53, 90.57, 90.59, 90.59, 90.54, 90.46, 90.38, 90.36, 89.89, 85.71, 85.83, 86.58, 86.80, 87.16, 86.98, 86.93, 86.91, 86.89, 86.89, 86.85
DISTANZA TERRENO	42.00, 41.71, 37.08, 36.35, 36.24, 35.32, 35.21, 34.22, 33.51, 33.41, 30.47, 30.06, 23.24, 21.65, 21.14, 20.33, 19.59, 19.38, 18.45, 9.93, 8.43, 0.00, 2.53, 7.45, 16.66, 19.55, 26.74, 32.39, 33.68, 42.00
QUOTA PROGETTO	85.98, 85.35, 85.35, 85.48, 85.35, 85.35, 85.35
DISTANZA PROGETTO	6.66, 5.40, 4.20, 0.00, 4.20, 4.90, 5.00
QUOTA RECINZIONE	
DISTANZA RECINZIONE	

SEZIONE N.: TR28 - 4
PROGRESSIVA: 1+025.000
QUOTA P. F.: 85.926

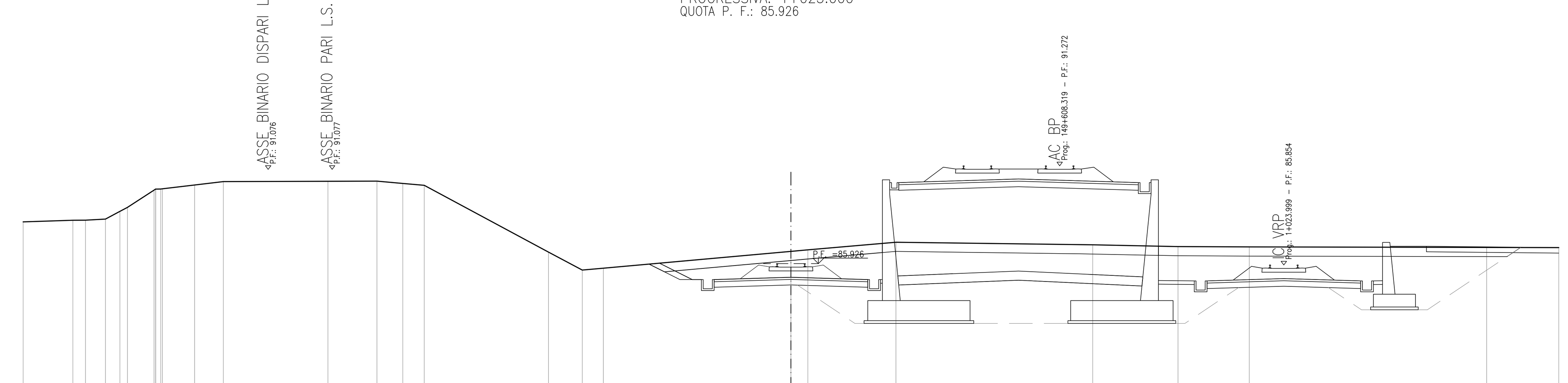

QUOTA TERRENO	88.21, 88.29, 88.30, 88.36, 88.78, 89.00, 89.94, 90.01, 90.22, 90.41, 90.43, 90.43, 90.31, 90.20, 86.55, 85.58, 85.68, 86.60, 86.68, 87.09, 86.95, 86.86, 86.84, 86.81, 86.80
DISTANZA TERRENO	42.00, 39.28, 38.59, 37.49, 36.70, 36.29, 34.84, 34.38, 32.62, 31.05, 25.33, 22.64, 21.23, 20.06, 13.27, 11.41, 10.26, 0.00, 0.92, 5.74, 16.51, 21.17, 25.07, 38.05, 42.00
QUOTA PROGETTO	85.95, 85.05, 85.05, 85.18, 85.05, 85.05, 85.06
DISTANZA PROGETTO	7.19, 5.40, 4.20, 0.00, 4.20, 4.90, 5.00
QUOTA RECINZIONE	
DISTANZA RECINZIONE	

SEZIONE N.: TR28 - 5
PROGRESSIVA: 1+050.000
QUOTA P. F.: 85.627

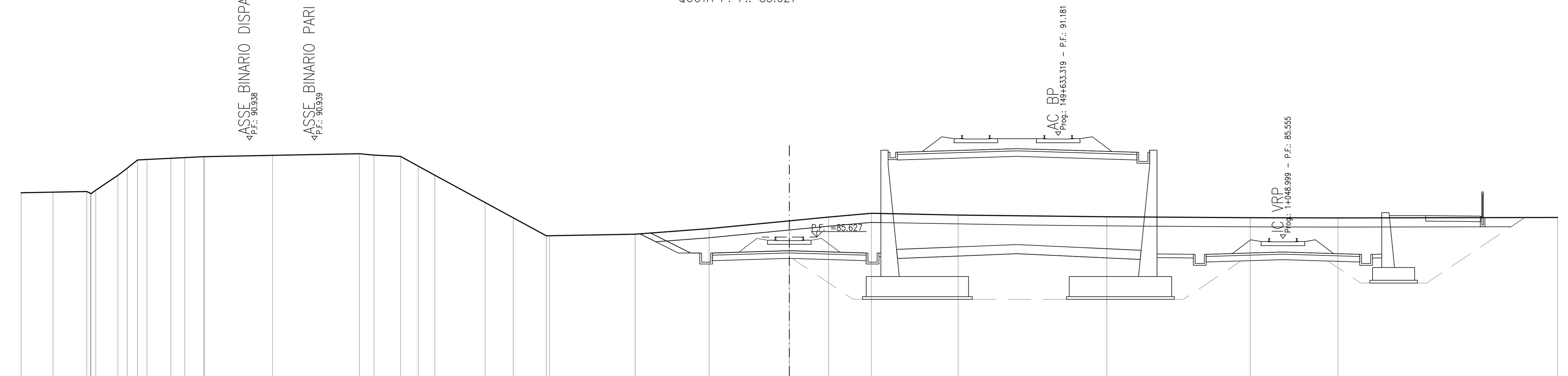

QUOTA TERRENO	88.05, 88.08, 88.12, 88.19, 89.00, 89.39, 89.84, 89.87, 89.93, 89.97, 90.02, 90.02, 90.09, 90.18, 90.11, 90.03, 89.51, 89.01, 87.51, 86.68, 85.70, 85.70, 85.79, 86.09, 86.51, 86.72, 86.93, 86.83, 86.74, 86.69, 86.67, 86.70
DISTANZA TERRENO	42.00, 40.26, 38.41, 37.92, 36.71, 36.20, 35.63, 35.11, 33.81, 33.06, 32.02, 31.97, 28.26, 23.51, 22.71, 21.25, 20.29, 19.39, 16.62, 15.09, 13.28, 13.11, 8.43, 4.39, 0.00, 2.14, 4.48, 9.23, 17.35, 25.19, 30.00, 42.00
QUOTA PROGETTO	85.85, 84.76, 84.76, 84.88, 84.76, 84.76, 84.76
DISTANZA PROGETTO	7.59, 5.40, 4.20, 0.00, 4.20, 4.90, 5.00
QUOTA RECINZIONE	
DISTANZA RECINZIONE	

SEZIONE N.: TR28 - 6
PROGRESSIVA: 1+075.000
QUOTA P. F.: 85.328

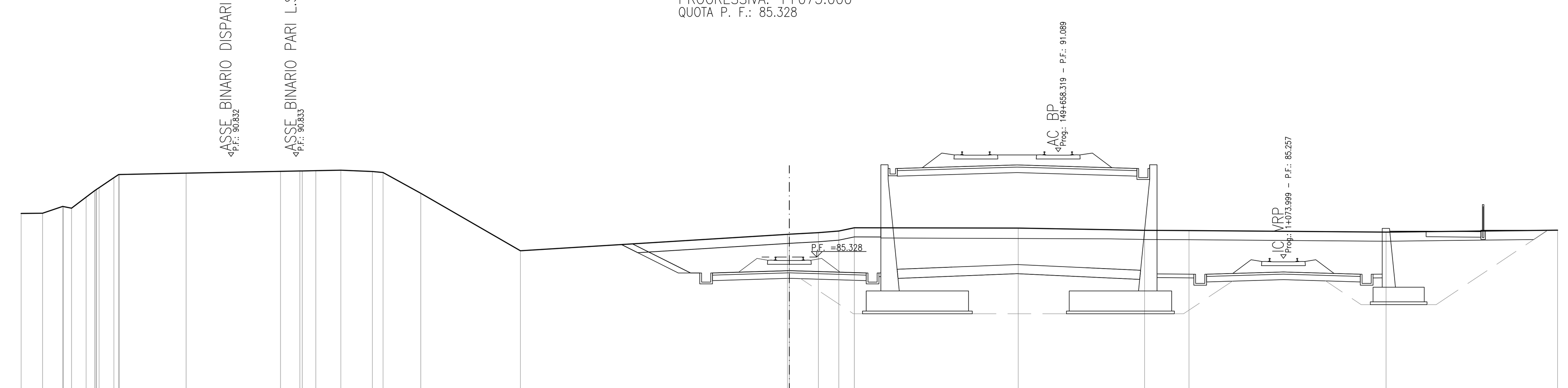

QUOTA TERRENO	87.71, 87.72, 88.10, 88.00, 88.60, 89.00, 89.67, 89.84, 89.92, 90.01, 90.03, 90.05, 90.08, 90.01, 89.95, 88.81, 85.67, 86.57, 86.57, 86.66, 86.75, 86.93, 86.91, 86.79, 86.77, 86.69, 86.80
DISTANZA TERRENO	42.00, 40.83, 39.73, 39.24, 38.45, 37.92, 36.93, 36.63, 32.98, 27.82, 26.76, 25.89, 24.52, 22.80, 22.21, 20.15, 14.70, 0.10, 0.00, 1.59, 2.70, 3.56, 12.51, 19.42, 21.85, 32.62, 42.00
QUOTA PROGETTO	86.05, 84.46, 84.46, 84.58, 84.46, 84.46, 84.46
DISTANZA PROGETTO	8.58, 5.40, 4.20, 0.00, 4.20, 4.90, 5.00
QUOTA RECINZIONE	
DISTANZA RECINZIONE	

SEZIONE N.: TR28 - 7
PROGRESSIVA: 1+100.000
QUOTA P. F.: 85.030

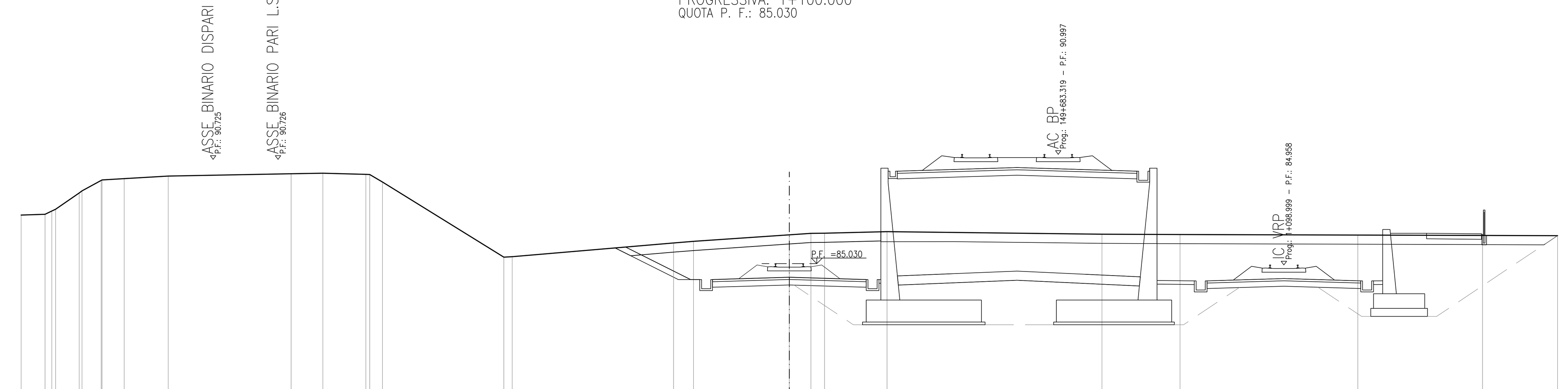

QUOTA TERRENO	87.68, 87.73, 88.00, 88.89, 89.00, 89.57, 89.60, 89.67, 89.81, 89.94, 89.97, 89.90, 89.49, 85.38, 85.41, 86.16, 86.24, 86.60, 86.68, 86.69, 86.77, 86.64, 86.62, 86.59, 86.57, 86.55
DISTANZA TERRENO	42.00, 40.69, 40.12, 38.83, 38.67, 37.62, 37.58, 36.37, 33.96, 27.24, 25.50, 23.15, 22.24, 15.61, 15.15, 6.33, 5.24, 0.00, 1.18, 1.93, 5.34, 17.09, 21.36, 31.08, 37.90, 42.00
QUOTA PROGETTO	85.93, 84.16, 84.16, 84.28, 84.16, 84.16, 84.16
DISTANZA PROGETTO	8.95, 5.40, 4.20, 0.00, 4.20, 4.90, 5.00
QUOTA RECINZIONE	
DISTANZA RECINZIONE	

SEZIONE N.: TR28 - 8
PROGRESSIVA: 1+125.000
QUOTA P. F.: 84.731

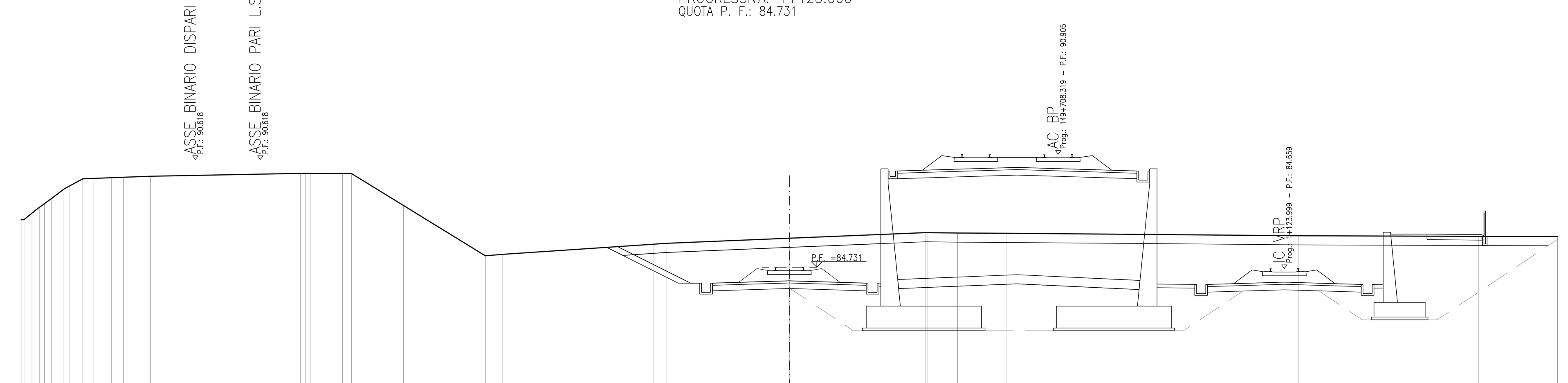

QUOTA TERRENO	87.33, 87.69, 88.20, 88.49, 89.00, 89.19, 89.56, 89.58, 89.62, 89.65, 89.70, 89.86, 89.86, 89.85, 89.85, 88.11, 85.35, 85.43, 85.99, 86.03, 86.31, 86.62, 86.62, 86.60, 86.58, 86.45, 86.42, 86.40
DISTANZA TERRENO	42.00, 41.40, 40.73, 40.33, 39.66, 39.33, 38.63, 38.07, 37.07, 36.40, 34.92, 26.75, 26.16, 24.43, 23.94, 21.10, 16.62, 15.67, 7.40, 6.74, 0.00, 7.42, 7.53, 9.19, 11.90, 27.81, 37.66, 42.00
QUOTA PROGETTO	85.86, 83.86, 83.86, 83.99, 83.86, 83.86, 83.86
DISTANZA PROGETTO	9.39, 5.40, 4.20, 0.00, 4.20, 4.90, 5.00
QUOTA RECINZIONE	
DISTANZA RECINZIONE	

DISEGNI DI RIFERIMENTO

DESCRIZIONE	CODICE
- TR28 - RELAZIONE GEOTECNICA	IN0R11EE2RBTR2800001
- TR28 - PROFILO GEOTECNICO	IN0R11EE2F6TR2800001
- TR28 - RELAZIONE TECNICA GENERALE	IN0R11EE2ROTR2800001
- TR28 - RELAZIONE IDRAULICA	IN0R11EE2RITR2804001
- TR28 - PLANIMETRIA STATO DI FATTO	IN0R11EE2P7TR2800001
- TR28 - PLANIMETRIA DI PROGETTO - TAV.1	IN0R11EE2P8TR2800001
- TR28 - PLANIMETRIA DI PROGETTO - TAV.2	IN0R11EE2P8TR2800002
- TR28 - PROFILO LONGITUDINALE	IN0R11EE2F7TR2800001
- TR28 - SEZIONI TRASVERSALI - TAV. 2	IN0R11EE2W9TR2800002
- TR28 - SEZIONI TRASVERSALI - TAV. 3	IN0R11EE2W9TR2800003
- TR28 - SEZIONI TRASVERSALI - TAV. 4	IN0R11EE2W9TR2800004
- TR28 - SEZIONI TRASVERSALI - TAV. 5	IN0R11EE2W9TR2800005
- TR28 - IN50Q04 - MURO DI CONTRORIPA IN SX - CARPENTERIA	IN0R11EE2BZTR2802001
- TR28 - IN50Q04 - MURO DI CONTRORIPA IN SX - ARMATURA	IN0R11EE2BBTR2802001
- TR28 - IN50Q04 - MURO DI CONTRORIPA IN SX - SEZIONE TIPO E PARTICOLARI COSTRUTTIVI	IN0R11EE2BZTR2802002
- TR28 - IN50Q04 - MURO DI CONTRORIPA IN SX - RELAZIONE DI CALCOLO	IN0R11EE2CLTR2802001
- TR28 - TABELLA MATERIALI	IN0R11EE24TTR2800001
- RI00 - SEZIONI TIPO - PIATTAFORMA IN RILEVATO DOPPIO BINARIO-200<=V<=300Km/h	IN0R11EE2WBRI0003001
- RI00 - SEZIONI TIPO - PIATTAFORMA IN TRINCEA DOPPIO BINARIO-200<=V<=300Km/h	IN0R11EE2WBRI0003003
- RI00 - ACCESSIBILITÀ ALLA LINEA - RECINZIONE CON PALETTI IN CAP E RETE MET. - PIANTE, SEZIONI, PROSPETTI E PARTICOLARI	IN0R11EE2BZRI0007001
- RI00 - ACCESSIBILITÀ ALLA LINEA - PISTA DI SERVIZIO INTERNA - DISEGNI TIPICI	IN0R11EE2BZRI0007002
- RI00 - ACCESSIBILITÀ ALLA LINEA - SCALA ACCESSO ALLA LINEA - PIANTA, SEZIONI, PROSPETTI E PARTICOLARI	IN0R11EE2BZRI0007003
- RI00 - CORPO STRADALE FERROVIARIO - OPERE DI FINITURA DEI RILEVATI - PARTI IDRAULICHE	IN0R11EE2BZRI0004001
- RI00 - CORPO STRADALE FERROVIARIO LINEA AV - TOMBINI - TIPOLOGICO OPERE CIVILI DI RACCORDO CANALETTE IDRAULICHE - PARTICOLARI COSTRUTTIVI	IN0R11EE2BBRI0004001
- RI00 - CORPO STRADALE FERROVIARIO LINEA AV- PARTICOLARE CANALETTA PASSACAVI	IN0R11EE2BZRI0007004
- RI00 - FONDAZIONE RILEVATI - SEZIONI TIPO PER LINEA AV	IN0R11EE2WXRI0000001
- CS00 - BLOCCO DI FONDAZIONE PER CIPPO CHILOMETRICO SU RILEVATO PIANTA, SEZIONI E DETT. COSTRUTTIVI	IN0R11EE2BZCS0000001
- CS00 - CIPPI ETTOMETRICI E CHILOMETRICI STAFFE DI ATTACCO CARTELLI AI SOSTEGNI T.E. - DETTAGLI	IN0R11EE2BZCS0000002
- CS00 - CIPPO CHILOMETRICO SU VIADOTTO E GALLERIE- SEZIONI TIPO E DETTAGLI COSTRUTTIVI	IN0R11EE2BZCS0000003

NOTE GENERALI

COMMITTENTE: RFI RETE FERROVIARIA ITALIANA — GRUPPO FERROVIE DELLO STATO

ALTA SORVEGLIANZA: ITALFERR — GRUPPO FERROVIE DELLO STATO

GENERAL CONTRACTOR: Cepav due — Consorzio ENI per l' Alta Velocità

INFRASTRUTTURE FERROVIARIE STRATEGICHE DEFINITE DALLA LEGGE OBIETTIVO N. 443/01

LINEA A.V. /A.C. TORINO - VENEZIA Tratta MILANO - VERONA
Lotto funzionale Brescia-Verona
PROGETTO ESECUTIVO

TR28 - TRINCEA I.C. VERONA MERCI B.D. DA PK 0+967,00 A PK 1+626,46
SEZIONI TRASVERSALI
TAVOLA 1

GENERAL CONTRACTOR	DIRETTORE LAVORI	SCALA :
Consorzio Cepav due	Valido per Costruzione	1:200
Data:	Data:	

COMMESSA	LOTTO	FASE	ENTE	TIPO DOC.	OPERA/DISCIPLINA	PROGR.	REV.
IN0R	11	E	E2	W9	TR2800	001	A

PROGETTAZIONE

Rev.	Descrizione	Redatto	Data	Verificato	Data	Progettista Integratore	Data	IL PROGETTISTA
A	EMISSIONE	Rocca	14/12/18	Aiello	14/12/18	Taranta	14/12/18	Responsabile (Dott. Ing. V. Aiello) ALBO PROVINCIALE INGEGNERI VERONA — Data: 14/12/18
B								
C								

CIG. 751447334A — File: IN0R11EE2W9TR2800001A_02.dwg

Progetto cofinanziato dalla Unione Europea — CUP: F81H91000000008

Scala di plot: 1: