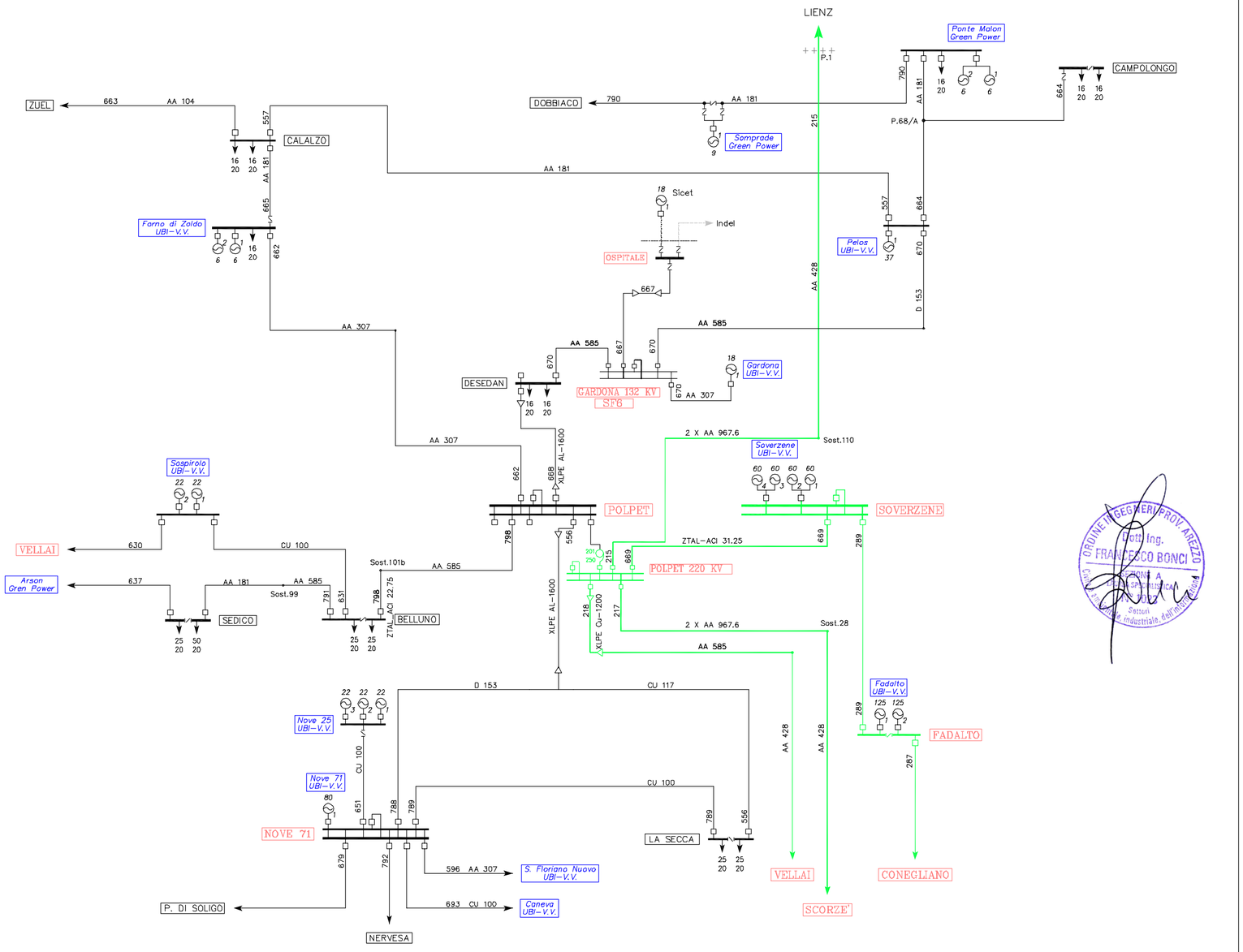

Linee

- Linee 220KV
- Linee 132KV
- Linee 132KV in cavo
- Nuovi collegamenti aerei 220KV
- Nuovi collegamenti in cavo 220KV
- Nuovi collegamenti aerei 132KV
- Nuovi collegamenti in cavo 132KV
- Demolizioni

Impianti

- TERNA
- Enel Distribuzione
- Enel Produz. Idroel.
- Terzi

- INTERRUTTORE
- SEZIONATORE
- Nro identificativo GENERATORE (MVA)
- Nro identificativo AUTOTRASFORMATORE (MVA)
- Nro identificativo TRASFORMATORE (MVA, KV)
- Nro identificativo TRASF. A 3 AVV. (MVA, kV)
- REATTANZA (MVAR)
- CONDENSATORE (MVAR)
- CABINA PRIMARIA (MVA, kV)
- SF6 IMP. BLINDATI IN SF6
- O OSCILLOPERTURBOGRAFO
- L LOCALIZZATORE
- MRE MONITORAGGIO REMOTO
- RCE R.C.E 2000
- O-6.5 APTA-OSCOP 6.5 (VPN)

REVISIONI

N.	DATA	DESCRIZIONE	ELABORATO	VERIFICATO	APPROVATO
00	15/09/2010	Prima emissione	Scorcaro C. TEPD UPRI STZ	Genovese C. TEPD UPRI STZ	Ferracin N. TEPD UPRI

TIPOLOGIA DELL'ELABORATO	CODIFICA DELL'ELABORATO
SCHEMA UNIFILARE	WU2215A1BCX14003
PROGETTO	TITOLO
Opera 0192	Razionalizzazione e sviluppo della rete di Trasmissione Nazionale nella media valle del Piave Piano tecnico delle opere Schema della Rete Stato futuro
RICAVATO DAL DOC. TERNA	
Schema rete area NE Agg. 12 gen 2009	
CLASSIFICAZIONE DI SICUREZZA	

NOME DEL FILE	SCALA CAD	FORMATO	SCALA	FOGLIO
Piave_R300_SM	1 unità = 1	590 X 297	--	3 / 3

Questo documento contiene informazioni di proprietà Terna S.p.A. e deve essere utilizzato esclusivamente dal destinatario in relazione alle finalità per le quali è stato ricevuto. E' vietata qualsiasi forma di riproduzione o di divulgazione senza l'esplicito consenso di Terna S.p.A.

This document contains information proprietary to Terna S.p.A. and it will have to be used exclusively for the purposes for which it has been furnished. Whichever shape of spreading or reproduction without the written permission of Terna S.p.A. is prohibit.