BARRIERE ANTIRUMORE
CARPENTERIA PLINTO PER PALO:
TIPO 1) PER ALTEZZE H<=3,50m
TIPO 2) PER ALTEZZE H=4,00m
TIPO 3) PER ALTEZZE H=4,50m

SCALA 1:10

PIANTA
carpenteria

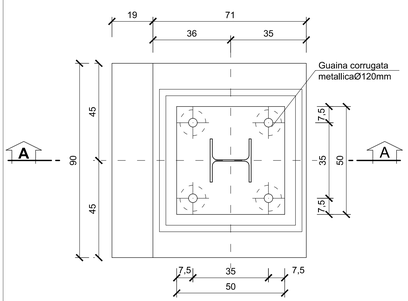

SEZIONE A-A
carpenteria

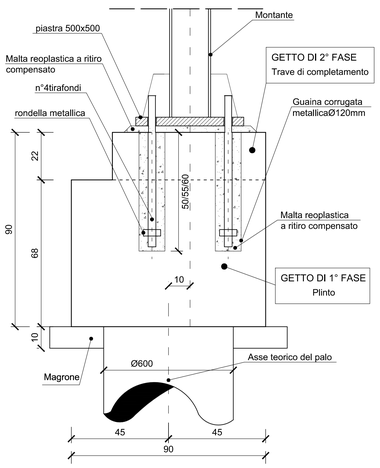

BARRIERE ANTIRUMORE
SEZIONE TIPO SU RILEVATO
TIPO 1) PER ALTEZZE H<=3,50m
TIPO 2) PER ALTEZZE H=4,00m
TIPO 3) PER ALTEZZE H=4,50m

scala 1:20

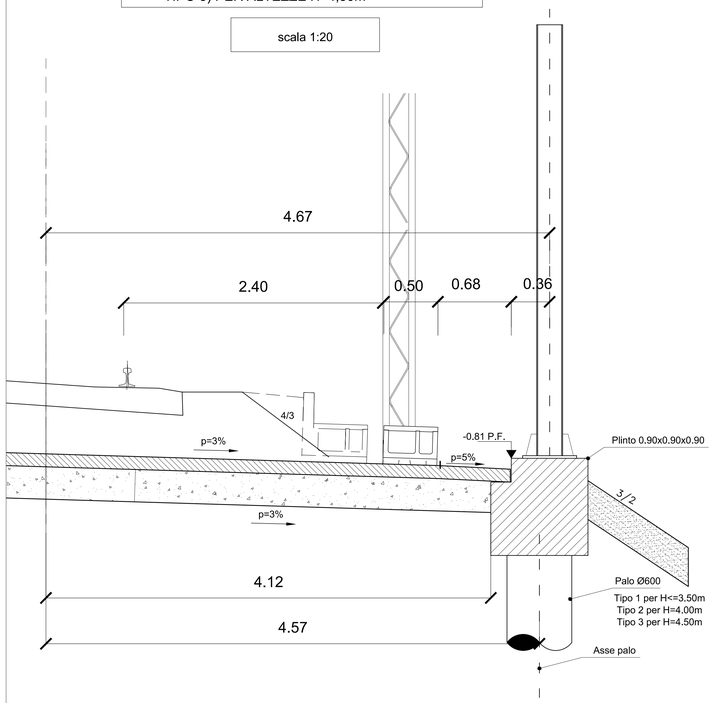

PIANTA
SCALA 1:20

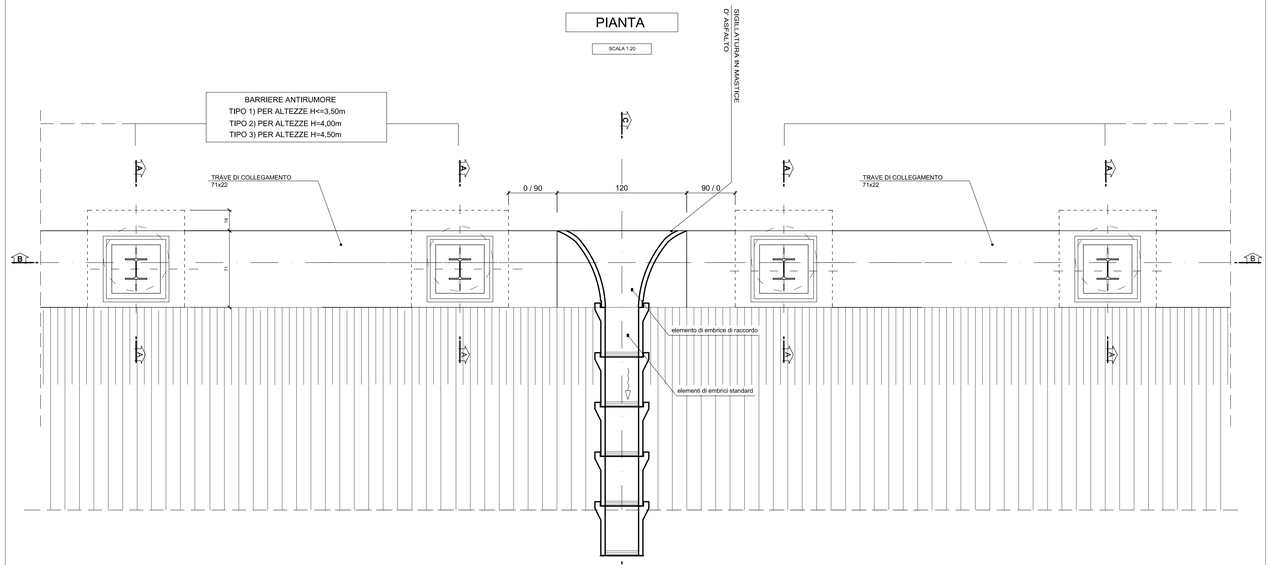

SEZIONE D-D
carpenteria

SCALA 1:20

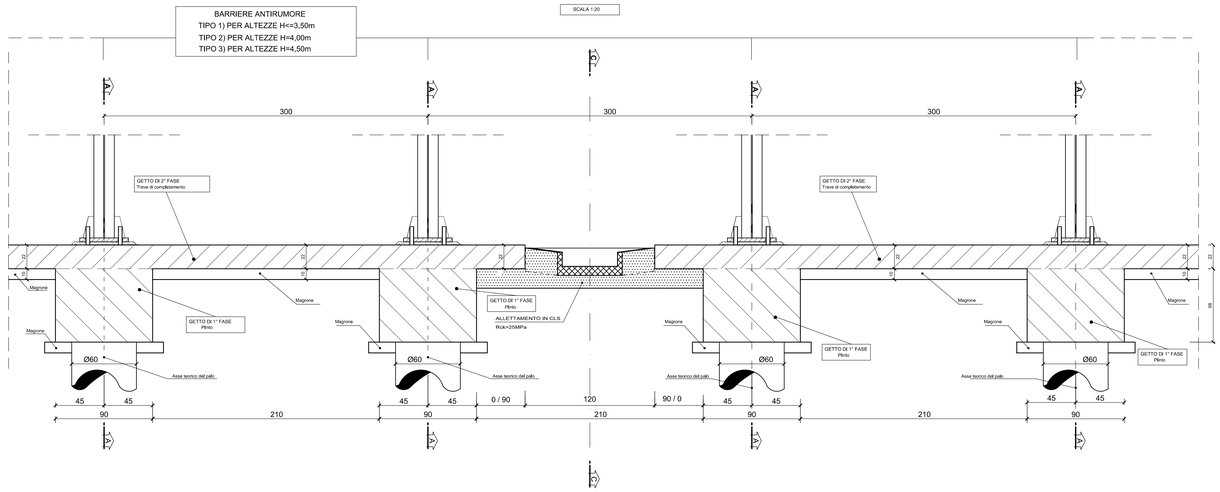

SEZIONE C-C
carpenteria

scala 1:20

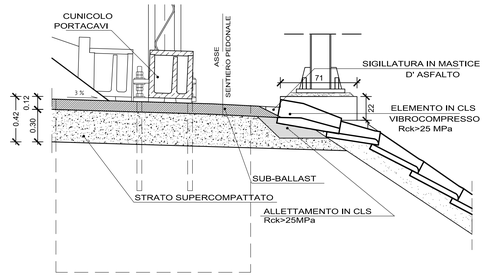

Note:

Prima di poter effettuare la ripresa tra il getto di 1° Fase ed il getto di 2° Fase, la superficie del calcestruzzo indurito dovrà essere accuratamente pulita, lavata, spazzolata e scalfita fino a diventare sufficientemente rugosa, così da garantire una perfetta aderenza con il getto successivo; ciò potrà essere ottenuto anche mediante l'impiego di additivi ritardanti o di ritardanti superficiali.
Se il getto di 2° fase avviene ad intervalli superiori alle 2 ore, prima di riprendere le operazioni, il giunto di costruzione già formatosi dovrà essere umidificato e omogeneamente ricoperto da uno strato di malta plastica che penetri in tutte le irregolarità; tale malta dovrà avere le stesse caratteristiche della pasta del conglomerato cementizio.
Tra le successive riprese di getto non si dovranno avere distacchi, discontinuità o differenze di aspetto e colore.

Materiali:

CALCESTRUZZO per fondazioni Rck ≥ 30MPa
ACCIAIO per getti Fe44K
ACCIAIO per Tirafondi rilevati
C40 Bonificato f_{yb}≥640Mpa f_{yt}≥420Mpa
zincatura tirafondi: dacrometizzazione (600h−1000h)
ACCIAIO per Tirafondi muro
ASTM B7 f_{yb}≥860Mpa f_{yt}≥600Mpa
zincatura tirafondi: dacrometizzazione (600h−1000h)
ACCIAIO per profilati metallici S275J0 (ex Fe430 C)

Note:
- I montanti delle barriere ed i pannelli metallici sono tra loro elettricamente collegati; ogni 250 m circa deve essere interrotto il collegamento elettrico e i tratti di barriera così ottenuti, di lunghezza inferiore ai 250 m, devono essere messi a terra mediante collegamento al dispersore lineare più prossimo alla mezzeria del tratto stesso.

- I montanti in acciaio devono essere zincati a caldo per immersione in accordo alle UNI EN ISO 1461/1999 per uno spessore non inferiore a 85µm, previo ciclo di sabbiatura SA 21/2, oppure trattamento di decapaggio chimico; inoltre è richiesto un ulteriore trattamento della superficie, subito dopo la zincatura, secondo il seguente sistema:
  - applicazione di mano di fondo a base di pittura epossidica al fosfato di Zn rispondente al CT 113 (del committente) ed . 10/81 o seguente (60:80 µm)
  - applicazione di mano di copertura a base di pittura poliuretanica rispondente al CT 116 (del committente) ed. 10/81 o seguente (60:80 µm)
Lo spessore minimo locale della protezione, compreso lo spessore della zincatura, deve essere di almeno 200 µm in modo da realizzare una superficie esente da pori.

INCIDENZA ARMATURA PLINTO	200 Kg/mc
INCIDENZA ARMATURA PALO	300 Kg/mc

COMMITTENTE:
RFI RETE FERROVIARIA ITALIANA
GRUPPO FERROVIE DELLO STATO ITALIANE

ALTA SORVEGLIANZA:
ITALFERR
GRUPPO FERROVIE DELLO STATO ITALIANE

GENERAL CONTRACTOR:
COCIV Consorzio Collegamenti Integrati Veloci

INFRASTRUTTURE FERROVIARIE STRATEGICHE DEFINITE DALLA LEGGE OBIETTIVO N.443/01

TRATTA A.V./A.C. TERZO VALICO DEI GIOVI
PROGETTO DEFINITIVO

VAR023 - PRG di Rivalta Scrivia e attrezzaggio della tratta Rivalta - Tortona
BA08-Barriere Antirumore Linea da pk. 47+345,00 a pk. 47+545,00

Plinti di fondazione per barriere H<3,50m, H=4,00m E H=4,50m

Carpenterie

GENERAL CONTRACTOR	DIRETTORE LAVORI	SCALA:
Consorzio Cociv Ing. N. Meistro		Varie

COMMESSA	LOTTO	FASE	ENTE	TIPO DOC.	OPERA/DISCIPLINA	PROGR.	REV.
A301	00	D	CV	BZ	BA0800	001	A

PROGETTAZIONE

Rev.	Descrizione emissione	Redatto	Data	Verificato	Data	Progettista Integrazione	Data	IL PROGETTISTA
A00	Prima emissione	COCIV	11/11/2019	COCIV	11/11/2019	A. Mancarella	11/11/2019	Dott. Ing. Mancarella Ordine Ingegneri Prov. TO n. 6275 R

n. Elab.

Nome File: A301-00-D-CV-BZ-BA08-00-001-A00
CUP: F81H92000000008

Scala di plot: 1:1