SEZIONE A-A
Scala: 1:50

SEZIONE B-B
Scala: 1:50

SEZIONE C-C
Scala: 1:50

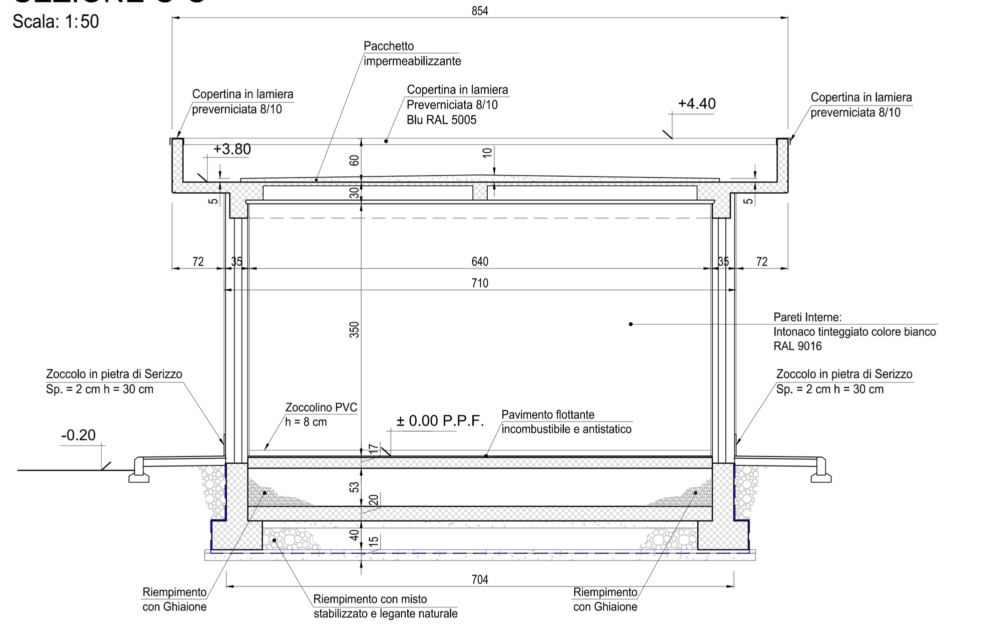

SEZIONE D-D
Scala: 1:50

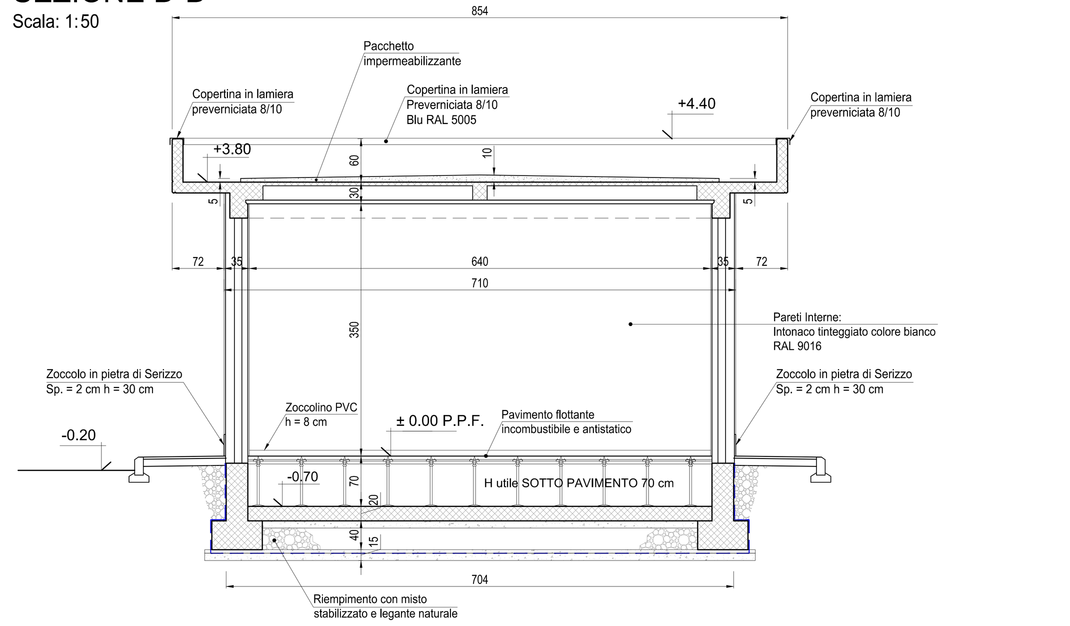

PARTICOLARE PAVIMENTO FLOTTANTE
Scala: 1:5

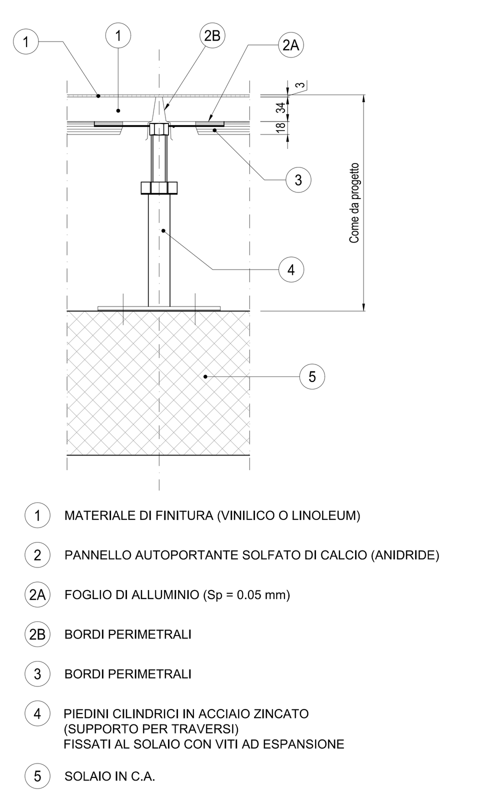

PAVIMENTO FLOTTANTE

GENERALE:

Struttura portante per pavimento sopraelevato formata da supporti e traversi. I supporti costituiti da base rotonda minimo 110mm, stelo filettato, dado di fissaggio e testa, saranno realizzati in acciaio zincato a maglia con interasse sulla testa dei supporti dovra' essere inserita guarnizione in pvc antirombo in materiale plastico conduttivo autoestinguente. Traversi portanti in elementi stampati di acciaio zincato con inserimento/incollaggio di guarnizioni in pvc conduttivo antirombo a tenuta d'aria e polvere. I traversi saranno con sezione ad Ω (sezione aperta 28x18x1mm o superiore) oppure con sezione chiusa rettangolare, calcolata comunque in funzione dei carichi che il pavimento dovra' sopportare. Per carichi particolarmente gravosi dovra' essere prevista una soluzione a traversi chiusi lunghezza 1800mm in un solo senso del reticolo. Dovra' essere evitato l'impiego di elementi in alluminio o sue leghe per ragioni di sicurezza in caso di incendio. I traversi dovranno essere assicurati alle teste con bullonatura, onde assicurare la continuita' elettrica per la messa a terra. i supporti dovranno essere collegati al solaio mediante viti ad espansione. Dovra' essere altresi' realizzata (ove richiesto) la cavallottatura fra le estremita' di traversi contigui.

PANNELLI AUTOPORTANTI MODULARI INTERCAMBIABILI DIM. 60×60 cm COSTITUITI DA
- Anima in materiale inerte (conglomerato omogeneo di solfato di calcio, costituito da gesso anidro, fibre vegetali e legante sintetico ad alta resistenza, dansità 1450Kg/m³) spessore netto 34 mm.
- Rivestimento inferiore con lamina di alluminio di 0.05 mm.
- Bordo perimetrale in PVC/laminato autoestinguente, antiurto.
- Il pannello andrà ultimato con la finitura superficiale rivestimento superiore (piano di calpestio) in PVC (antistatico o conduttivo) ovvero in linoleum antistatico, incollato in stabilimento e reso perfettamente solidale al supporto precedentemente descritto dim. cm. 60×60.

I PANNELLI DOVRANNO AVERE:
- Dimensioni = 600×600 mm;
- Spessore = 34 mm;
- Forometrie per collegamenti elettrici, dim. a cura Consorzio Saturno
- Peso pannello ca.= 19 Kg.
- Peso pannello al m² ca.=53 Kg.
- Carico concentrato con freccia di 2.5 mm ≥ 480 Kg/m² ;
- Carico distribuito con freccia di 2.5 mm ≥ 1800 Kg/m² ;
- Densità = 1450 Kg/m³ ;
- Variazioni dimensionali dopo 24h di immersione in acqua a 20° = 0.3%;
- Assorbimento max di acqua (dopo 192h) < 25%;
- Resistenza al fuoco: min. REI 60;
- Altezza pavimento al finito: 80 cm.

TORRINO ESTRAZIONE/IMMISSIONE FORZATA O VENTILAZIONE NATURALE DI TIPO PREFABBRICATO
Scala: 1:10

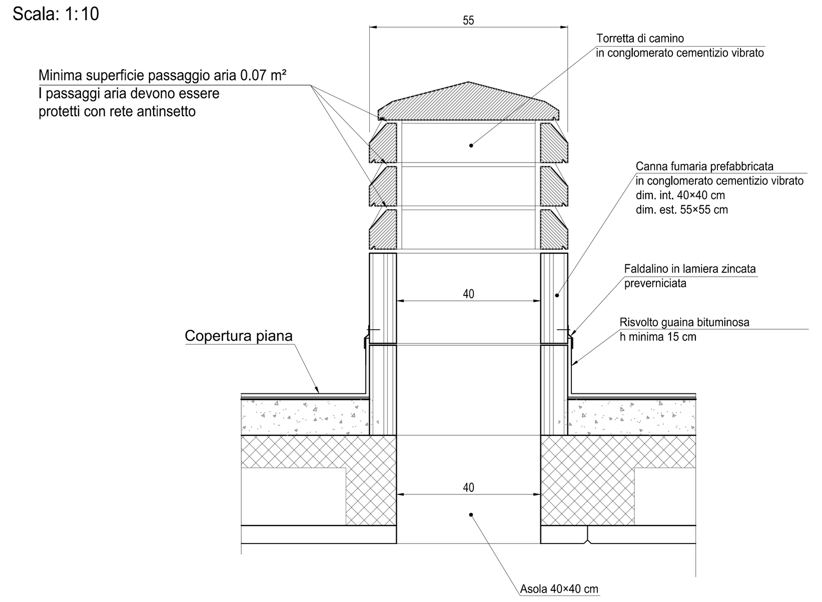

PARTICOLARE DI FACCIATA
Scala: 1:20

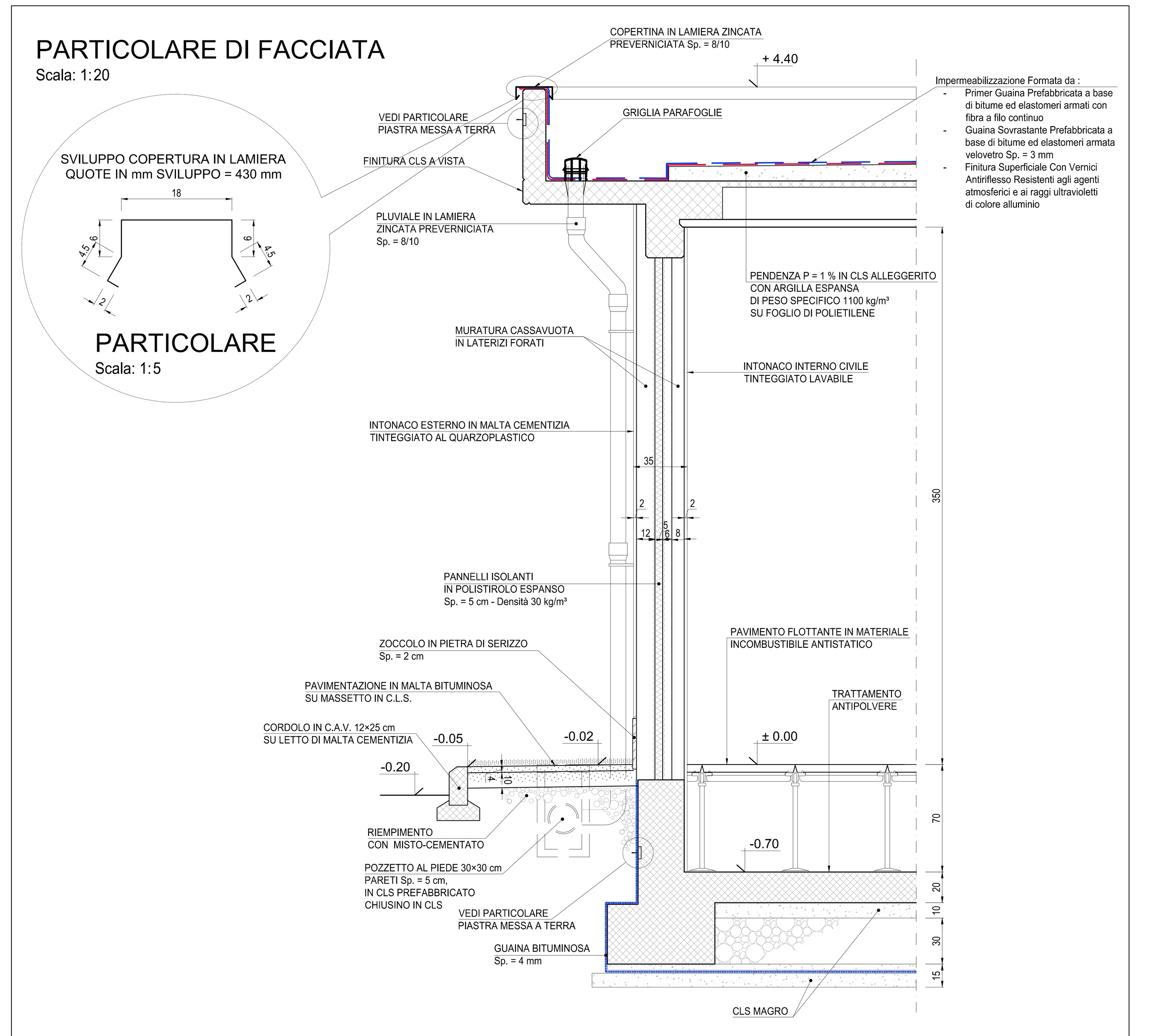

MURI INTERNI DI TAMPONEMENTO
Scala: 1:10

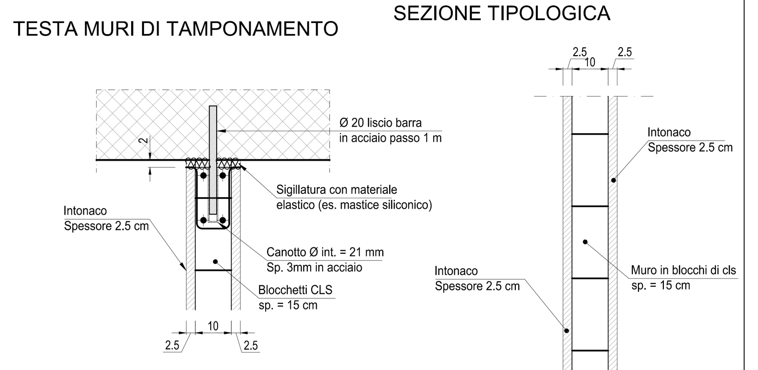

PARTICOLARE PIANTA STRATIGRAFIA PARETE CON COIBENTAZIONE
Scala: 1:20

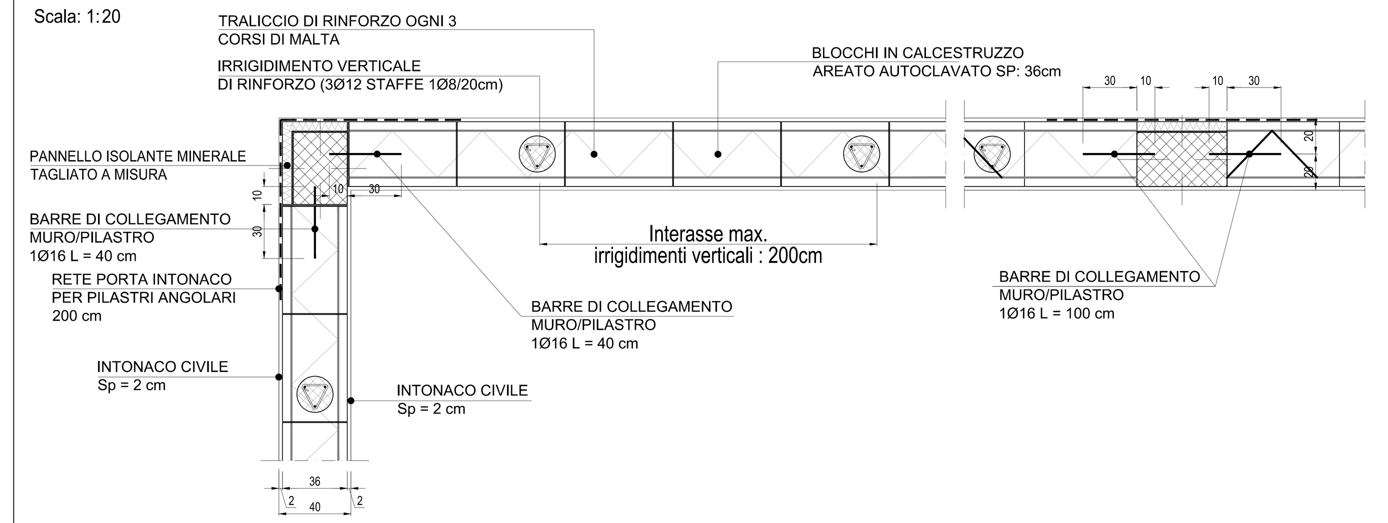

PARTICOLARE POZZETTO PIÈ DI PLUVIALE
Scala: 1:10

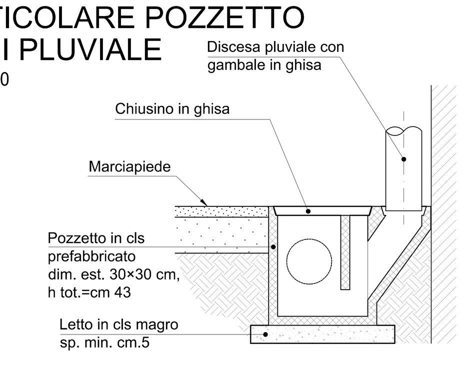

POZZETTI RETE DI TERRA DI SEZIONAMENTO
Scala: 1:20

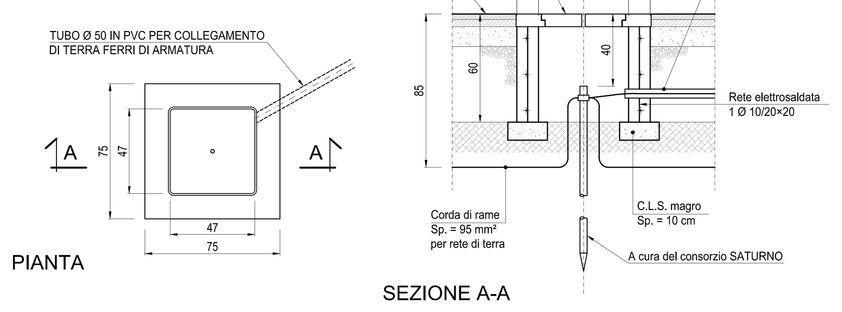

NOTE
Tutti i divisori interni avranno telaio "resistente" come richiesto dal p.to C.6.4. del D.M. 16.02.1996.
(I pannelli divisori interni se hanno altezza superiore a 4 m o sviluppano una superficie superiore a 20 m², debbono essere collegati alle strutture superiori e inferiori mediante nervature verticali disposte a interasse minore di 3,0 m......).

NOTA
- Tutte le dimensioni sono espresse in cm
- Tutte le quote altimetriche sono espresse in metri

NOTA (1)
- Tutte le ìforometrie a parete Dimensioni Varie da prevedere per ogni foro delle griglie esterne con rete antinsetto e rete antitopo

COMMITTENTE: RFI RETE FERROVIARIA ITALIANA GRUPPO FERROVIE DELLO STATO ITALIANE

ALTA SORVEGLIANZA: ITALFERR GRUPPO FERROVIE DELLO STATO ITALIANE

GENERAL CONTRACTOR: COCIV Consorzio Collegamenti Integrati Veloci

INFRASTRUTTURE FERROVIARIE STRATEGICHE DEFINITE DALLA LEGGE OBIETTIVO N.443/01

TRATTA A.V./A.C. TERZO VALICO DEI GIOVI
PROGETTO DEFINITIVO

VAR023 - PRG di Rivalta Scrivia e attrezzaggio della tratta Rivalta-Tortona
FA1S - PM Rivalta Scrivia (tratta Pozzolo-tortona)

Architettonico

Sezioni Architettoniche e Dettagli Costruttivi

GENERAL CONTRACTOR	DIRETTORE LAVORI	SCALA:
Consorzio Cociv Ing. N. Meistro		VARIE

COMMESSA	LOTTO	FASE	ENTE	TIPO DOC.	OPERA/DISCIPLINA	PROGR.	REV.
A301	0X	D	CV	AZ	FA1S0X	003	A

PROGETTAZIONE

Rev.	Descrizione emissione	Redatto	Data	Verificato	Data	Progettista Integratore	Data	IL PROGETTISTA
A00	Prima emissione	3BA s.r.l.	31/10/2019	COCIV	04/11/2019	A.Mancarella	05/11/2019	Dott. Ing. Aldo Mancarella Ordine Ingegneri Prov. TO n. 6271 R

n. Elab.
Nome File: A301-0X-D-CV-AZ-FA1S-0X-003-A00
CUP: F81H92000000008

Scala di plot: 1: 1