**PIANTA PIAZZOLA DI SOSTA IN DX**
**TRA LE PROG. 5+586.69 E 5+638.33**
SCALA 1:100

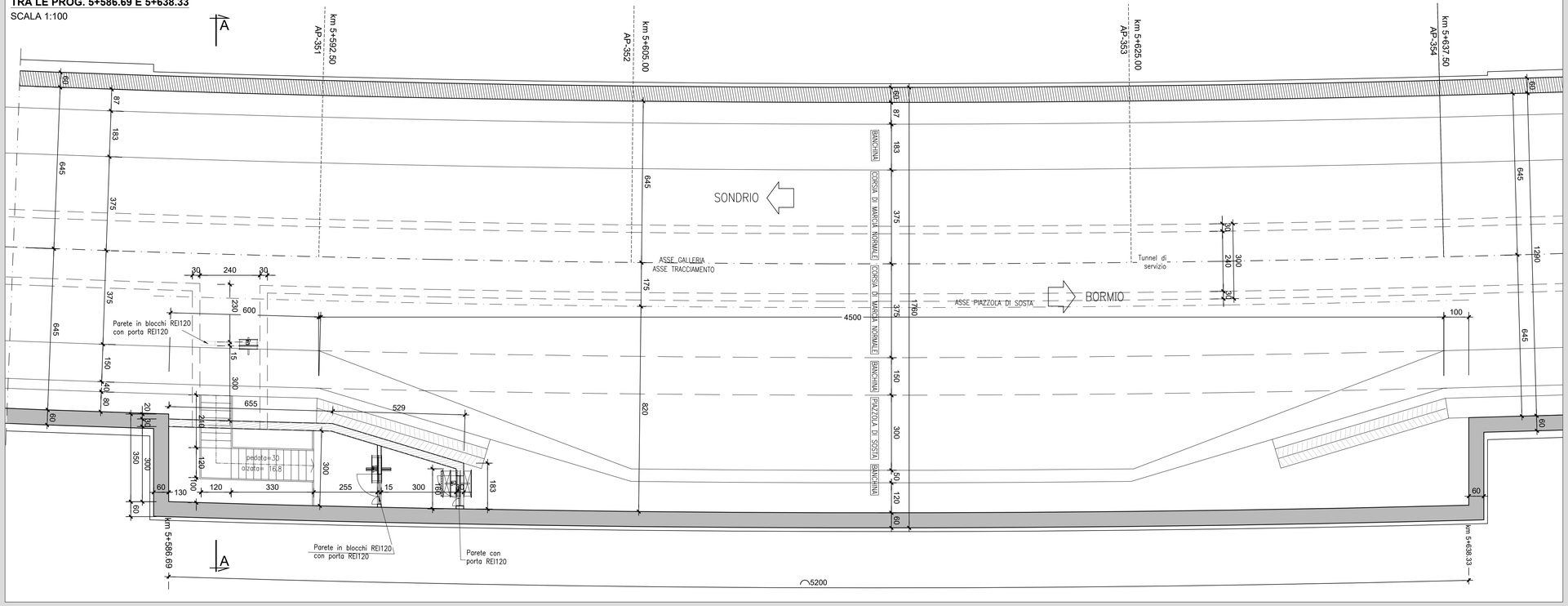


**SEZIONE A-A**
SCALA 1:100

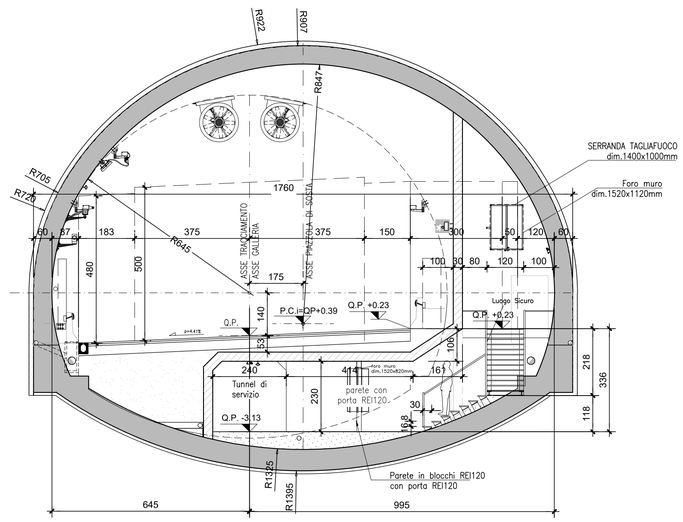


**GALLERIA NATURALE CON PIAZZOLA**
SCALA 1:100

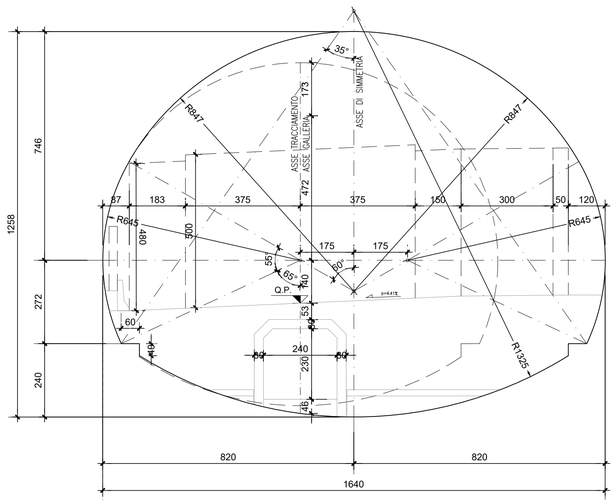


**RICHIAMI AD ALTRI ELABORATI**

| | |
|---|---|
| PER LA DEFINIZIONE DELLE CARATTERISTICHE DEI MATERIALI | HC58 - P01GN01OSTDI01_A |

ANAS S.p.A.
Direzione Progettazione e Realizzazione Lavori

S.S. 38 - LOTTO 4: VARIANTE DI TIRANO DALLO SVINCOLO DI STAZZONA (COMPRESO) ALLO SVINCOLO DI LORETO (CON COLLEGAMENTO ALLA DOGANA DI POSCHIAVO)

# S.S. 38 - LOTTO 4: NODO DI TIRANO - TRATTA "A" (SVINCOLO DI BIANZONE - SVINCOLO LA GANDA) E TRATTA "B" (SVINCOLO LA GANDA - CAMPONE IN TIRANO), AI SENSI DEL PROTOCOLLO D'INTESA DEL 05/11/2007

## PROGETTO ESECUTIVO


STUDIO CORONA — Ing. Renato Vaira (Ordine degli Ingg. di Torino e Provincia n° 4663 W)
Ingegneria del Territorio s.r.l. — Ing. Valerio Bajetti, Ordine degli Ingg. di Roma e provincia n° A-28211
ING. RENATO DEL PRETE — Ing. Renato Del Prete, Ordine degli Ingg. di Bari e provincia n° 5073
ECOPLAN — Arch. Nicoletta Frattini, Ordine degli Arch. di Torino e provincia n° A-8433
E&G Engineering & Graphics S.r.l. — Ing. Gabriele Incecchi, Ordine degli Ingg. di Roma e provincia n° A-12102
CONSORZIO UNING — Società designata GA&M — Prof. Ing. Matteo Ranieri, Ordine degli Ingg. di Bari e provincia n° 1137
SETAC Srl Service & Engineering Trasporti Ambiente Costruzioni — Prof. Ing. Luigi Monterisi, Ordine degli Ingg. di Bari e provincia n° 1371
ARKE' INGEGNERIA s.r.l. — Ing. Gioacchino Angarano, Ordine degli Ingg. di Bari e provincia n° 5915
DOTT. GEOL. DANILO GALLO — Dott. Geol. Danilo Gallo, Ordine dei Geologi della Regione Puglia n° 588


| VISTO: IL RESPONSABILE DEL PROCEDIMENTO | RESPONSABILE DELL'INTEGRAZIONE DELLE PRESTAZIONI SPECIALISTICHE | GEOLOGO | IL COORDINATORE DELLA SICUREZZA IN FASE DI PROGETTAZIONE |
|---|---|---|---|
| Dott. Ing. Giancarlo LUONGO | Ing. Valerio BAJETTI | Dott. Geol. Francesco ALMANTA SCUDERI | Ing. Gaetano RANIERI |

HC14

**OPERE D'ARTE MAGGIORI - GALLERIE NATURALI**
GN01 - GALLERIA NATURALE IL DOSSO
Carpenteria: Piazzola di sosta GD-PS-A1 in dx tra le progr. 5586.69 - 5638.33

| CODICE PROGETTO | | | NOME FILE | REVISIONE | SCALA: 1:100 |
|---|---|---|---|---|---|
| PROGETTO | LIV. PROG. | N. PROG. | HC14_P01GN01OSTCP04_A.dwg | | |
| MI324 | E | 1801 | CODICE ELAB. P01GN01OSTCP04 | A | |

| REV. | DESCRIZIONE | DATA | REDATTO | VERIFICATO | APPROVATO |
|---|---|---|---|---|---|
| C | | | | | |
| B | | | | | |
| A | EMISSIONE | FEBBRAIO 2019 | ING. G. SODERO | PROF. ING. VITTORIO RANIERI | ING. VALERIO BAJETTI |