SCAVO 1/2 SEZIONE A-A
SCALA 1:100

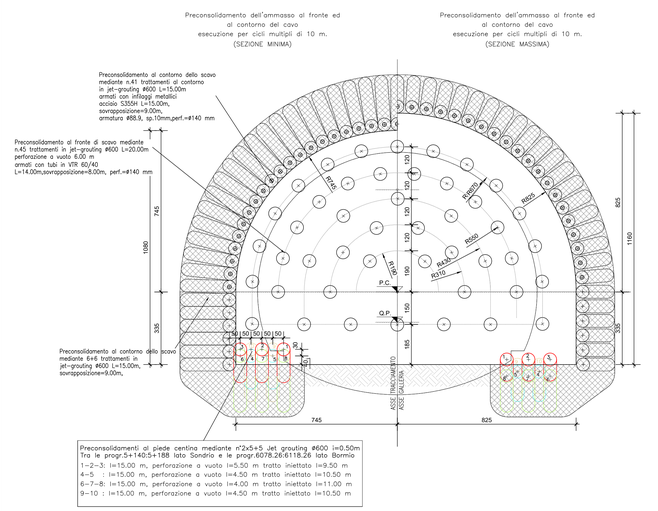

INTERVENTO DI 2° FASE
1/2 SEZIONE A-A
SCALA 1:100

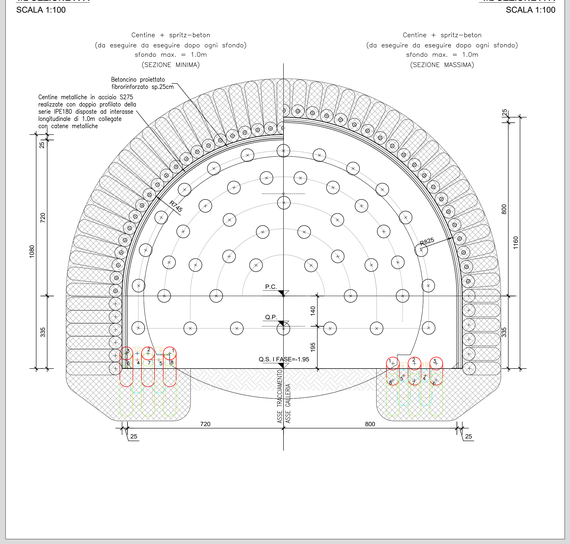

INTERVENTO DI 3° FASE
1/2 SEZIONE A-A
SCALA 1:100

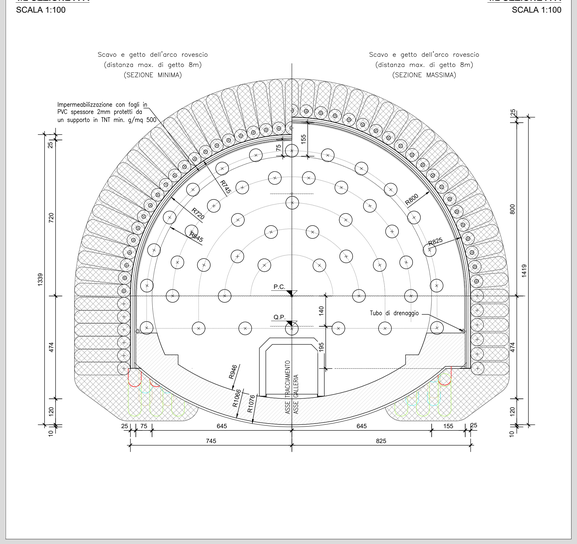

VOLUME SCAVO
SCALA 1:100

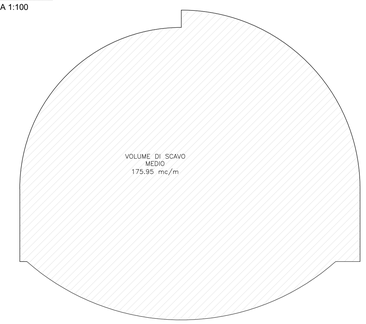

VOLUME SCAVO
SCALA 1:100

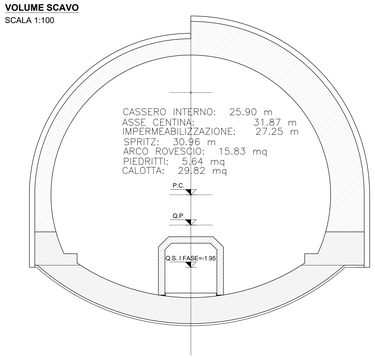

SEZIONE LONGITUDINALE
SCALA 1:100

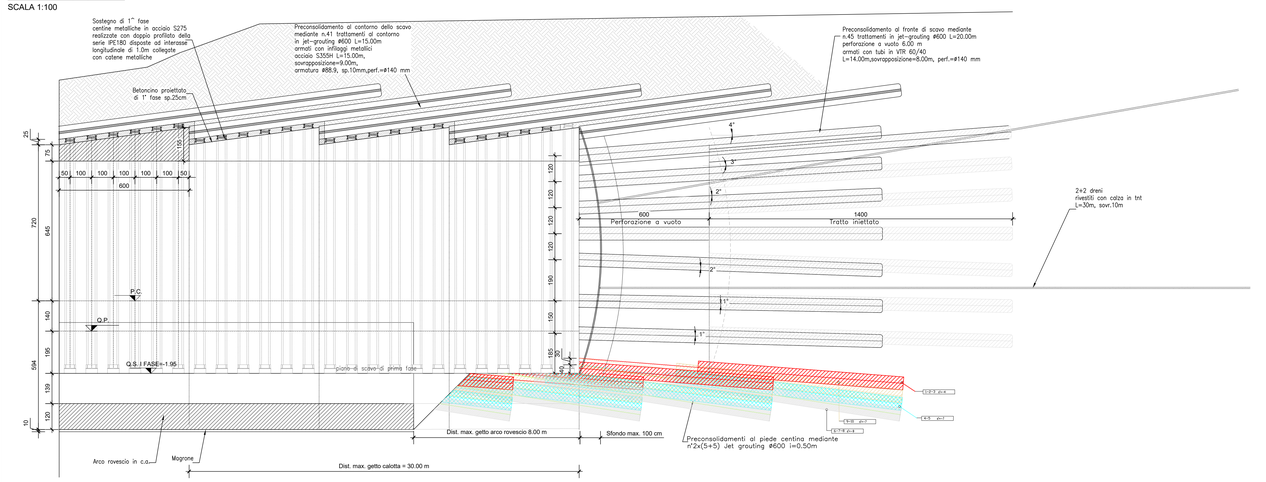

SCHEMA LITOLOGICO
SCALA

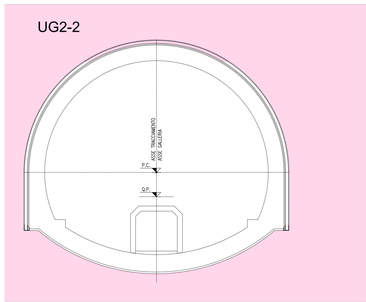

LEGENDA

UG2-2	Mo	Morene Sedimenti caotici misti a detrito di versante formati da sabbie, ghiaie e trovanti in matrice limoso-sabbiosa. Permeabilità media (Primaria per porosità)

DATI E CAMPI DI VARIABILITA'	
AREA DI SCAVO	*175.95 mc*
SFONDO MASSIMO	*max. 1.00m*
SPRITZ BETON	*al contorno sp. 25 cm* *al fronte sp. 10 cm*
INTER. AL CONTORNO	*n.41 jet-grouting ø600 L=15.00m, armati con infilaggi metallici L=15.00m,S355H ø.88.9 sp.10mm, perf.=ø140 mm* *n.6+6 trattamenti in jet-grouting ø600 L=15.00m,sovrapposizione=9.00m,*
INTER. AL FRONTE	*n.45 trattamenti in jet-grouting ø600 L=20.00m (perf. a vuoto 6.00 m) armati con tubi in VTR 60/40 L=14.00m, sovrapposizione=8.00m, perf.=ø140 mm*
INTER. AL PIEDE	*n°2x(5+5) Jet grouting ø600 i=0.50m L=15.00 m*
CENTINA METALLICA	*2 IPE 180–PASSO 1.00 m*
CALOTTA	*SP. 75;155 cm*
ARCO ROVESCIO	*sp. 120 cm*
IMPERMEABILIZZAZIONE	*PVC + TNT*
DRENAGGI	*2+2*

SCHEMA LONGITUDINALE ESECUZIONE CONSOLIDAMENTO DEL FRONTE LATO SONDRIO
SCALA

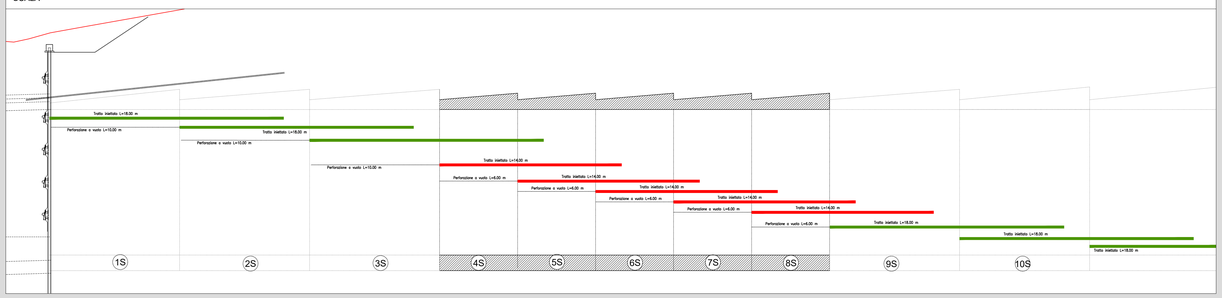

SCHEMA LONGITUDINALE ESECUZIONE CONSOLIDAMENTO DEL FRONTE LATO BORMIO
SCALA

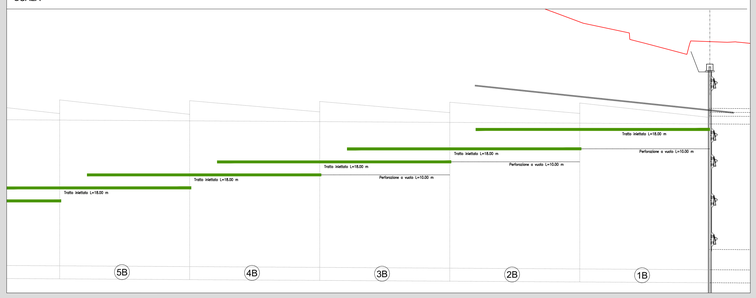

SCHEMA PROFILO LATO SONDRIO
SCALA 1:500

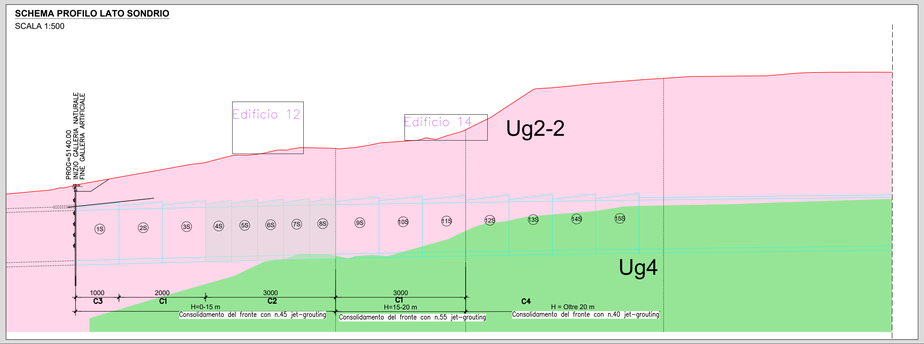

SCHEMA PROFILO LATO BORMIO
SCALA 1:500

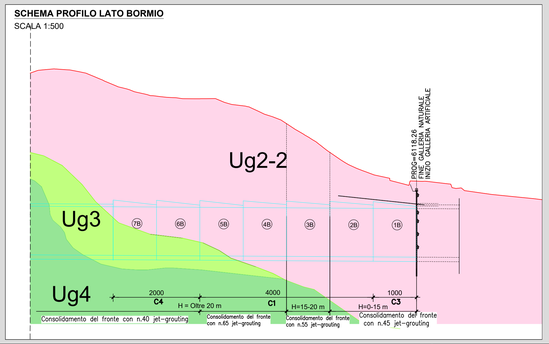

RICHIAMI AD ALTRI ELABORATI	
PER LA DEFINIZIONE DELLE CARATTERISTICHE DEI MATERIALI	HC58 - P01GN01OSTDI01_A

ANAS S.p.A.
Direzione Progettazione e Realizzazione Lavori

S.S. 38 - LOTTO 4: VARIANTE DI TIRANO DALLO SVINCOLO DI STAZZONA (COMPRESO) ALLO SVINCOLO DI LORETO (CON COLLEGAMENTO ALLA DOGANA DI POSCHIAVO)

S.S. 38 - LOTTO 4: NODO DI TIRANO - TRATTA "A" (SVINCOLO DI BIANZONE - SVINCOLO LA GANDA) E TRATTA "B" (SVINCOLO LA GANDA - CAMPONE IN TIRANO), AI SENSI DEL PROTOCOLLO D'INTESA DEL 05/11/2007

PROGETTO ESECUTIVO

STUDIO CORONA — Ing. Renato Vitaliani, Dottore Agronomo, Ordine degli Ingg. di Trento n.218, Albo Dottori Agronomi n° 1602 PD

Consorzio UNING — Mandataria GA&L — Prof. Ing. Matteo Ranieri, Ordine degli Ingg. di Bari e provincia n° 5187

SETAC — Prof. Ing. Luigi Monterisi, Ordine degli Ingg. di Bari e provincia n° 4159

ARKE' INGEGNERIA — Ing. Gioacchino Angarano, Ordine degli Ingg. di Bari e provincia n° 3970

Ing. Renato Del Prete, Ordine degli Ingg. di Bari e provincia n° 4220

ECOPLAN — Arch. Nicoletta Fratini, Ordine degli Arch. di Trento e provincia n° 458

Ing. Valerio Bajetti, Ordine degli Ingg. di Rieti e provincia n° 223

Ing. Gabriele Incecchi, Ordine degli Ingg. di Rieti e provincia n° 419

GEOLOGO — Dott. Geol. Danilo Gallo, Ordine dei Geologi del Lazio, Registro Prof. n° 192

VISTO: IL RESPONSABILE DEL PROCEDIMENTO	RESPONSABILE DELL'INTEGRAZIONE DELLE PRESTAZIONI SPECIALISTICHE	GEOLOGO	IL COORDINATORE DELLA SICUREZZA IN FASE DI PROGETTAZIONE
Dott. Ing. Giancarlo LUONGO	Ing. Valerio BAJETTI	Dott. Geol. Danilo GALLO	Ing. Gaetano RANIERI

HC28	OPERE D'ARTE MAGGIORI - GALLERIE NATURALI GN01 - GALLERIA NATURALE IL DOSSO Scavo, consolidamenti, fasi di avanzamento: sezione tipo GD-C2 campo da 6.00 m		
CODICE PROGETTO PROGETTO M I 3 2 4 — LIV. PROG. E — N. PROG. 1 8 0 1	NOME FILE HC28_P01GN01OSTSC09_A.dwg CODICE ELAB. P 0 1 G N 0 1 O S T S C 0 9	REVISIONE A	SCALA: 1:100

REV.	DESCRIZIONE	DATA	REDATTO	VERIFICATO	APPROVATO
C					
B					
A	EMISSIONE	FEBBRAIO 2019	ING. G. SODERO	PROF. ING. VITTORIO RANIERI	ING. VALERIO BAJETTI