GALLERIA ARTIFICIALE - SEZIONE TIPO A
IN CORRISPONDENZA APERTURA CABINA IMPIANTI
SCALA 1:50

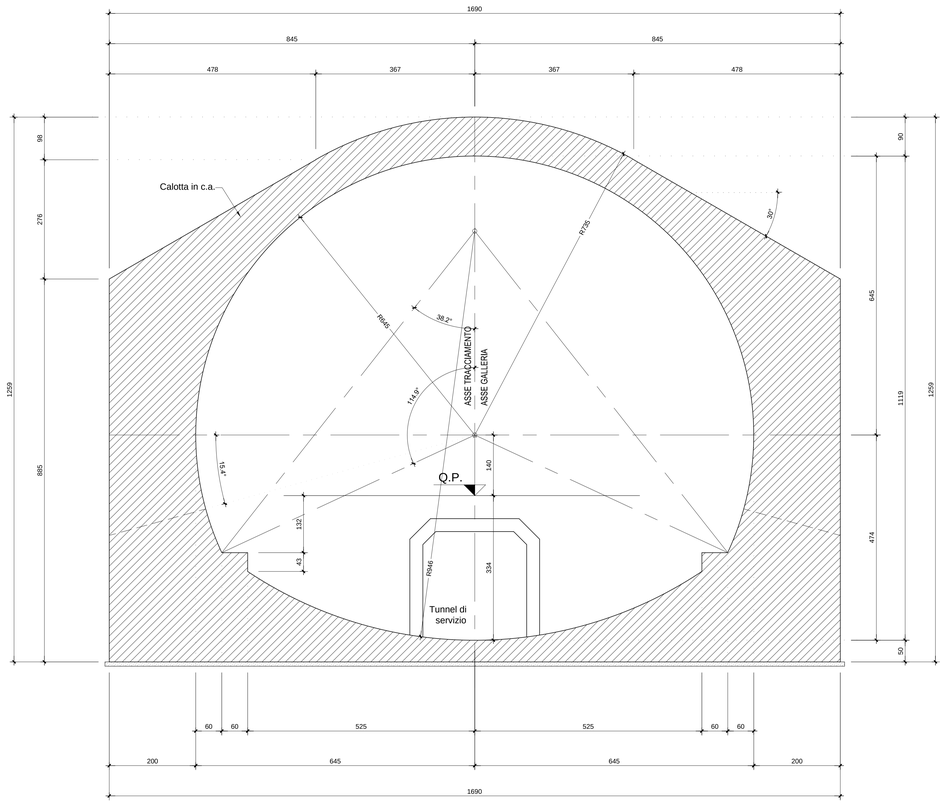

GALLERIA ARTIFICIALE - SEZIONE TIPO B
SCALA 1:50

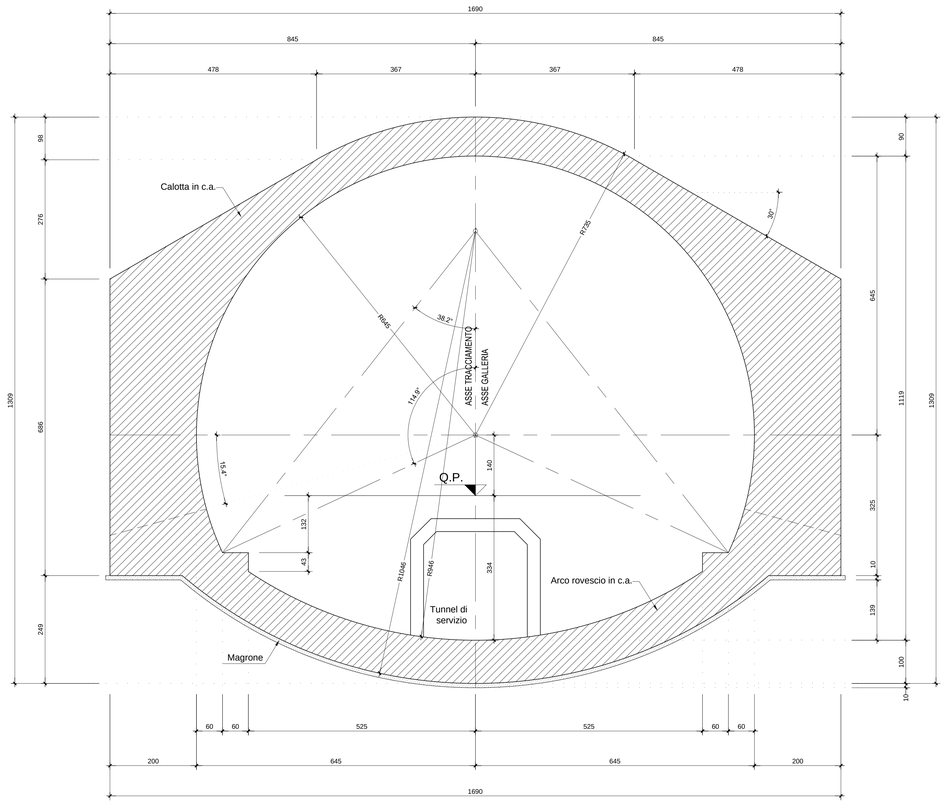

PLANIMETRIA
SCALA 1:200

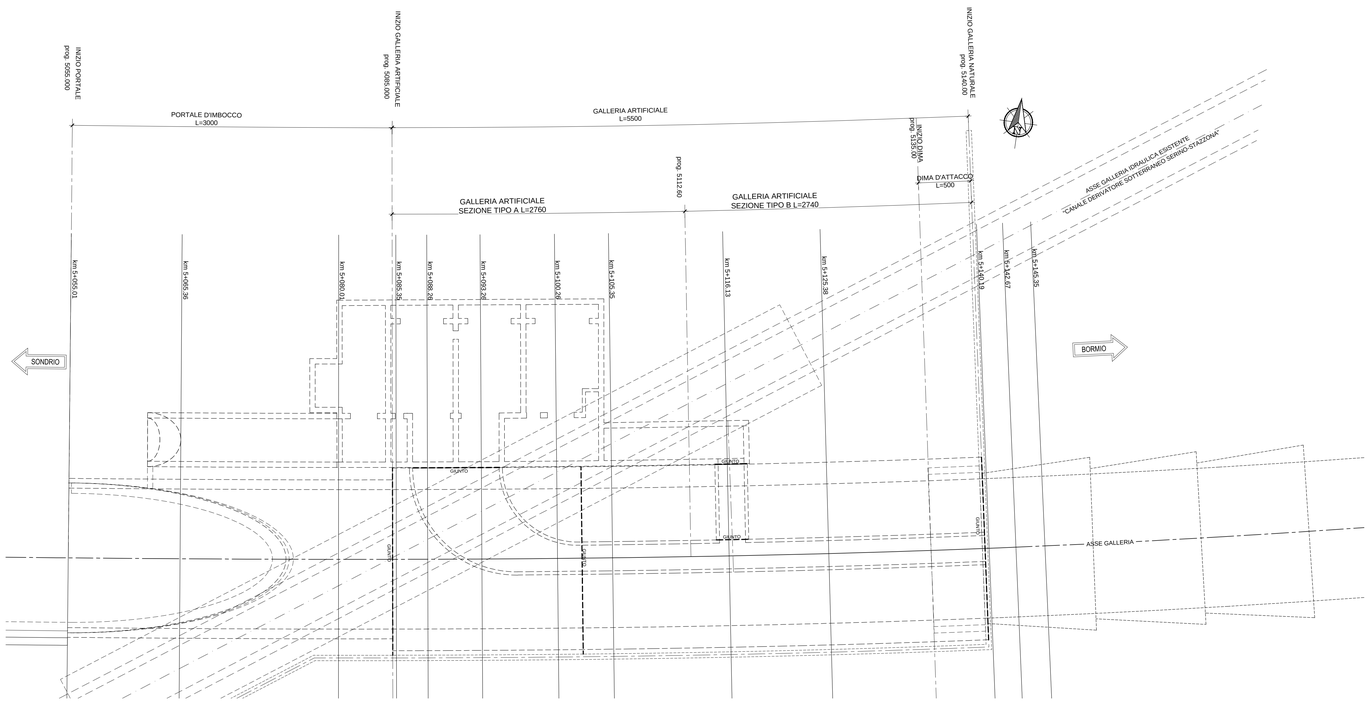

RICHIAMI AD ALTRI ELABORATI	
PER LA DEFINIZIONE DELLE CARATTERISTICHE DEI MATERIALI	HD45 - P01GN02STRDI02

ANAS S.p.A.
Direzione Progettazione e Realizzazione Lavori

S.S. 38 - LOTTO 4: VARIANTE DI TIRANO DALLO SVINCOLO DI STAZZONA (COMPRESO) ALLO SVINCOLO DI LORETO (CON COLLEGAMENTO ALLA DOGANA DI POSCHIAVO)

S.S. 38 - LOTTO 4: NODO DI TIRANO - TRATTA "A" (SVINCOLO DI BIANZONE - SVINCOLO LA GANDA) E TRATTA "B" (SVINCOLO LA GANDA - CAMPONE IN TIRANO)

PROGETTO ESECUTIVO

STUDIO CORONA — Ing. Renato Viera
Ing. Valerio Bajetti
Ing. Renato Dal Prete
ECOPLAN — Arch. Nicoletta Fratini
Ing. Gabriele Inoecchi
CONSORZIO UNING — Prof. Ing. Matteo Ranieri
SETAC — Prof. Ing. Luigi Montanari
ARKE' — Ing. Gioachino Angarano
DOTT. GEOL. DANILO GALLO — Dott. Geol. Danilo Gallo
VISTO: IL RESPONSABILE DEL PROCEDIMENTO — Dott. Ing. Giancarlo LUONGO
RESPONSABILE DELL'INTEGRAZIONE DELLE PRESTAZIONI SPECIALISTICHE — Ing. Valerio BAJETTI
GEOLOGO — Prof. Dr. Geol. Giovanni BARATTA
IL COORDINATORE DELLA SICUREZZA IN FASE DI PROGETTAZIONE — Ing. Gaetano RANIERI

HD26

H - PROGETTO STRUTTURALE OPERE PRINCIPALI
HD – GN02 GALLERIA IL DOSSO: IMBOCCO LATO SONDRIO
CARPENTERIA GALLERIA ARTIFICIALE 1/2

CODICE PROGETTO	NOME FILE	REVISIONE	SCALA:
PROGETTO MI324 LIV. PROG. E N. PROG. 1801	HD26_P01GN02STRCP04_A.dwg CODICE ELAB. P01GN02STRCP04	A	1:50

REV.	DESCRIZIONE	DATA	REDATTO	VERIFICATO	APPROVATO
C					
B					
A	EMISSIONE	FEBBRAIO 2019	ING GIANFRANCO SODERO	ING. FABRIZIO BAJETTI	ING. VALERIO BAJETTI