PARTICOLARE TIRANTE A TREFOLI IN ACCIAIO
SCALA 1:10

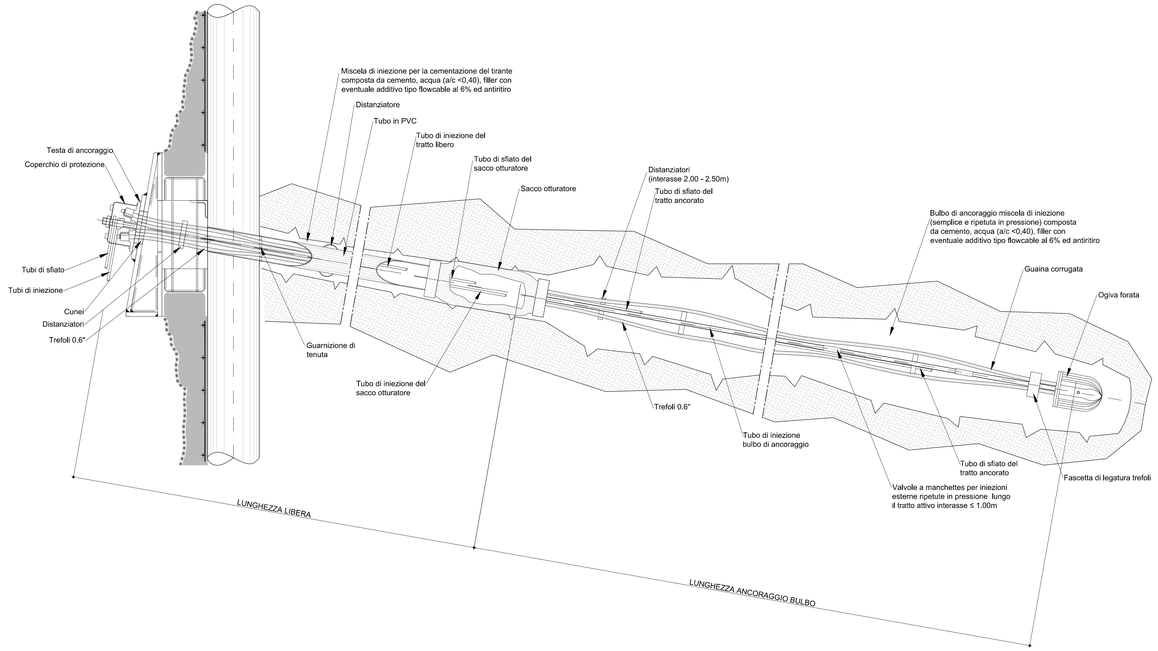

ARMATURA CORDOLO DI TESTA MICROPALI (S=70)
SCALA 1:10

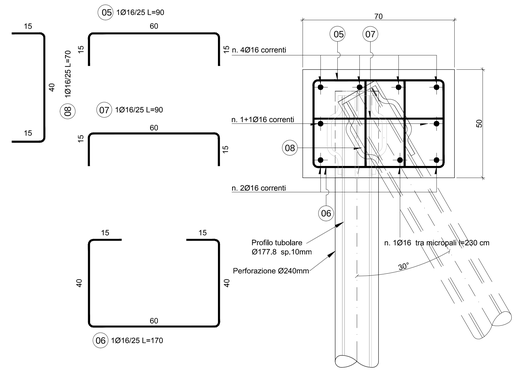

ARMATURA CORDOLO DI TESTA MICROPALI (S=50)
SCALA 1:10

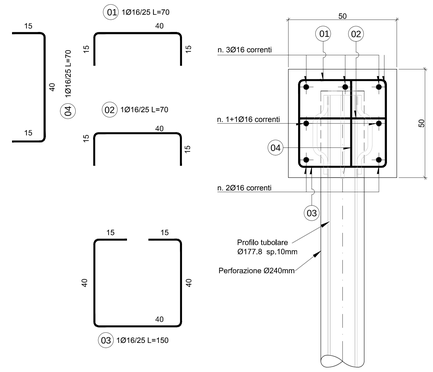

PARTICOLARE MICROPALI
SCALA 1:5

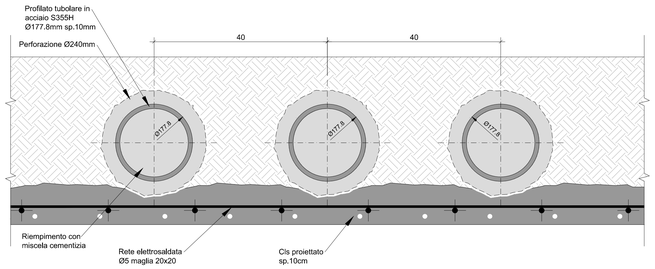

DETTAGLIO PIASTRE DI GIUNZIONE
SCALA 1:5

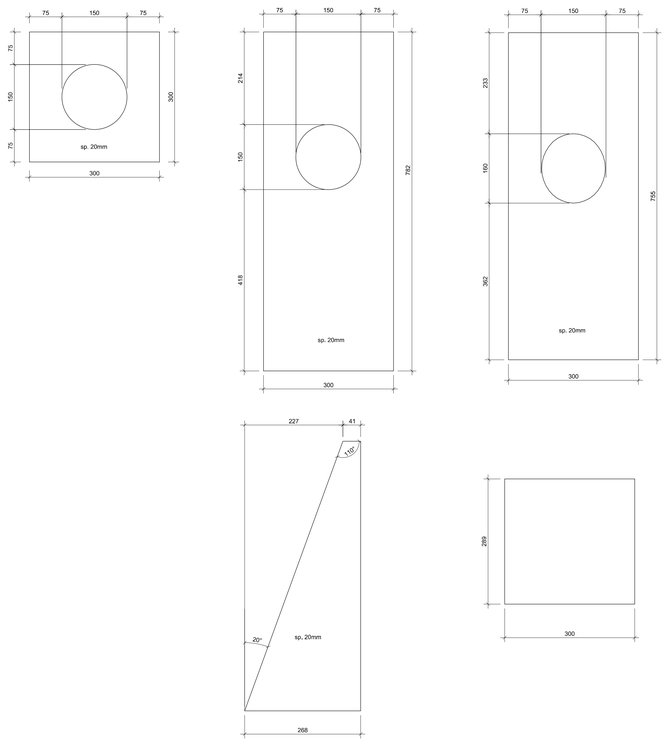

SCHEMA PROSPETTO TIRANTE PARATIA
SCALA 1:10

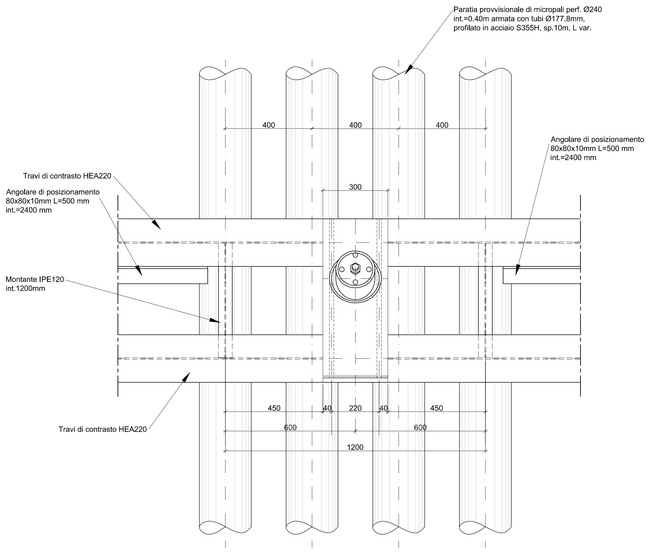

PARTICOLARE TIRANTE PARATIA
SCALA 1:10

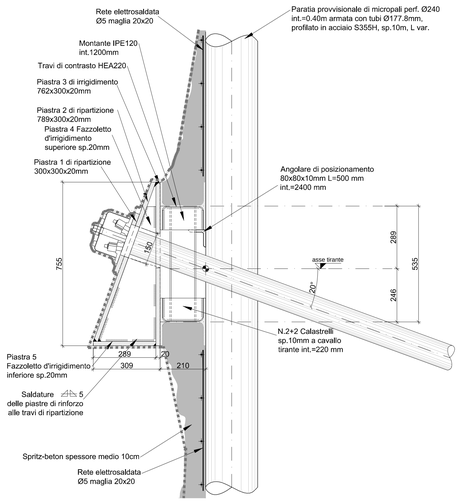

RICHIAMI AD ALTRI ELABORATI

PER LA DEFINIZIONE DELLE CARATTERISTICHE DEI MATERIALI	**HF48 - P01GA01STRDI03**

ANAS S.p.A.
Direzione Progettazione e Realizzazione Lavori

S.S. 38 - LOTTO 4: VARIANTE DI TIRANO DALLO SVINCOLO DI STAZZONA (COMPRESO) ALLO SVINCOLO DI LORETO (CON COLLEGAMENTO ALLA DOGANA DI POSCHIAVO)

S.S. 38 - LOTTO 4: NODO DI TIRANO - TRATTA "A" (SVINCOLO DI BIANZONE - SVINCOLO LA GANDA) E TRATTA "B" (SVINCOLO LA GANDA - CAMPONE IN TIRANO)

PROGETTO ESECUTIVO

STUDIO CORONA — Ing. Renato Vaira, Ordine degli Ingg. di Frosinone n° 1495
Ingegneria del Territorio s.r.l. — Ing. Valerio Bajetti, Ordine degli Ingg. di Frosinone n° A3631
ING. RENATO DEL PRETE — Ing. Renato Del Prete, Ordine degli Ingg. di Frosinone n° 1271
ECOPLAN — Arch. Nicoletta Frattini, Ordine degli Ingg. di Frosinone n° A843
Geol. Engineering & Geophysics S.r.l. — Ing. Gabriele Incecchi, Ordine degli Ingg. di Frosinone n° A1230
S.I.G.E.A. — UNING — Geologi Associati GA&M — Prof. Ing. Matteo Ranieri, Ordine degli Ingg. di Bari n° 4444
SETAC — Servizi Tecnici Ambiente Costruzioni — Prof. Ing. Luigi Monteriso, Ordine degli Ingg. di Bari n° 4444
ARKE' Ingegneria s.r.l. — Ing. Gioacchino Angarano, Ordine degli Ingg. di Bari n° 4444
DOTT. GEOL. DANILO GALLO — Dott. Geol. Danilo Gallo, Ordine dei Geologi della Puglia n° 58

VISTO: IL RESPONSABILE DEL PROCEDIMENTO	RESPONSABILE DELL'INTEGRAZIONE DELLE PRESTAZIONI SPECIALISTICHE	GEOLOGO	IL COORDINATORE DELLA SICUREZZA IN FASE DI PROGETTAZIONE
Dott. Ing. Giancarlo LUONGO	Ing. Valerio BAJETTI	Prof. Ing. Gioacchino ANGARANO / Dott. Geol. Danilo GALLO	Ing. Gaetano RANIERI

HF19

H - PROGETTO STRUTTURALE OPERE PRINCIPALI
HF – GA01 GALLERIA ARTIFICIALE: IL DOSSO 1
OPERE PROVVISIONALI PARATIE PARTICOLARI COSTRUTTIVI

CODICE PROGETTO (PROGETTO / LIV. PROG. / N. PROG.)	NOME FILE	REVISIONE	SCALA:
MI324 E 1801	HF19_P01GA01STRPC01_A.dwg	A	VARIE
	CODICE ELAB.: P01GA01STRPC01		

REV.	DESCRIZIONE	DATA	REDATTO	VERIFICATO	APPROVATO
C					
B					
A	EMISSIONE	FEBBRAIO 2019	ARCH. MAURO SASSO	ING. FABRIZIO BAJETTI	ING. VALERIO BAJETTI