## SEZIONE LONGITUDINALE

scala 1:50

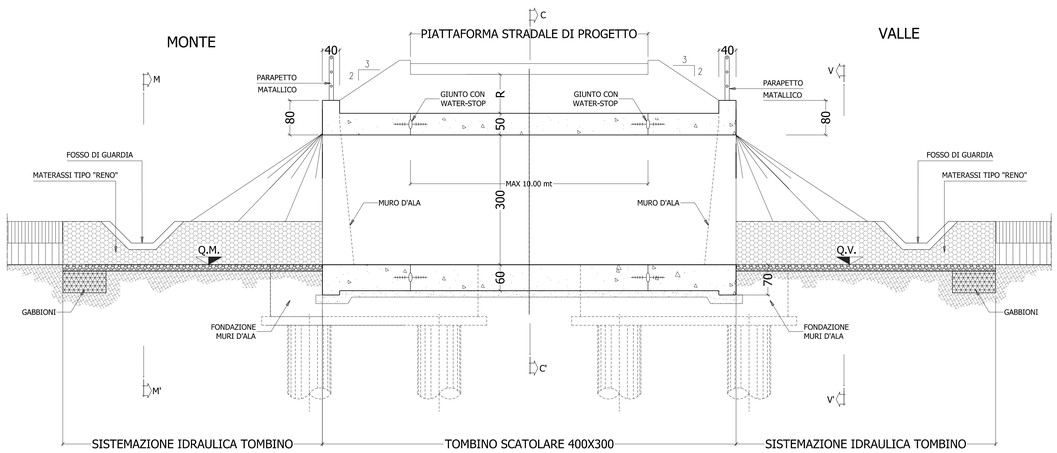


## STRALCIO PLANIMETRICO

scala 1:50

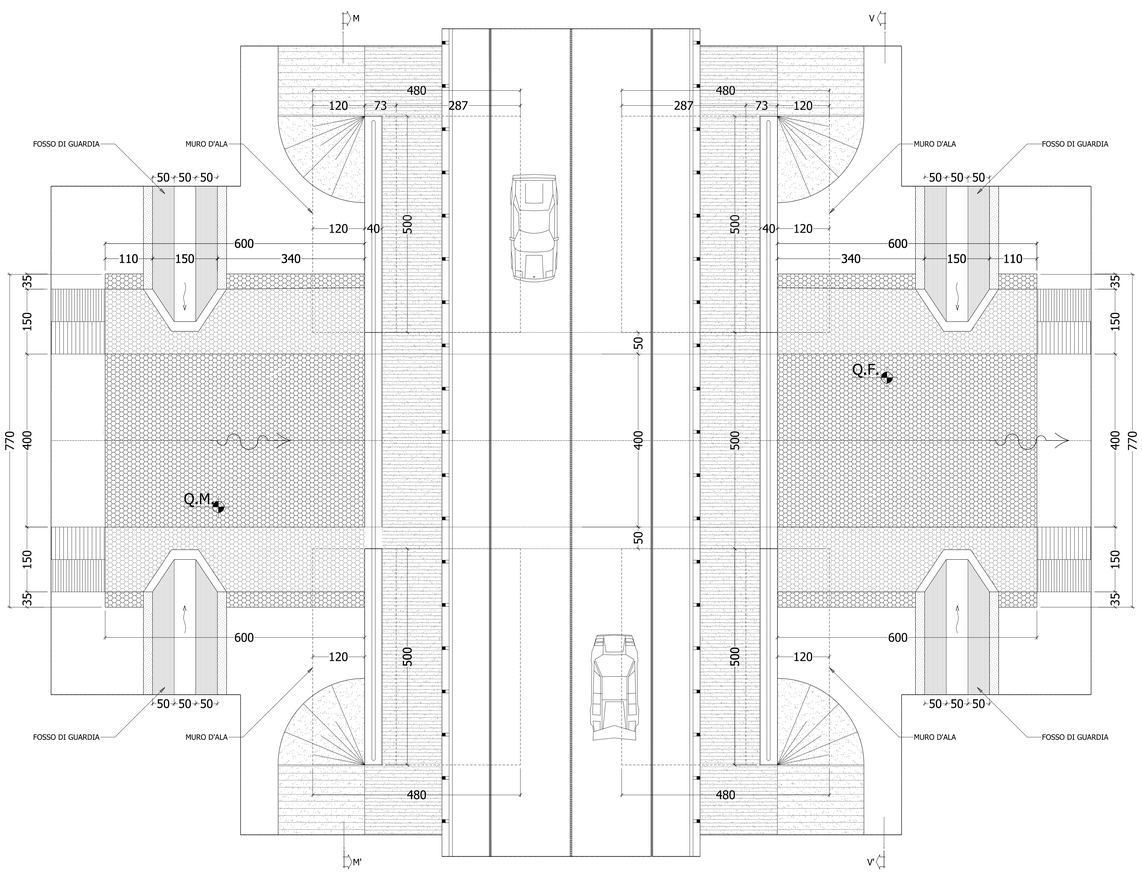


## SEZIONE M-M'
## SEZIONE V-V'

scala 1:50

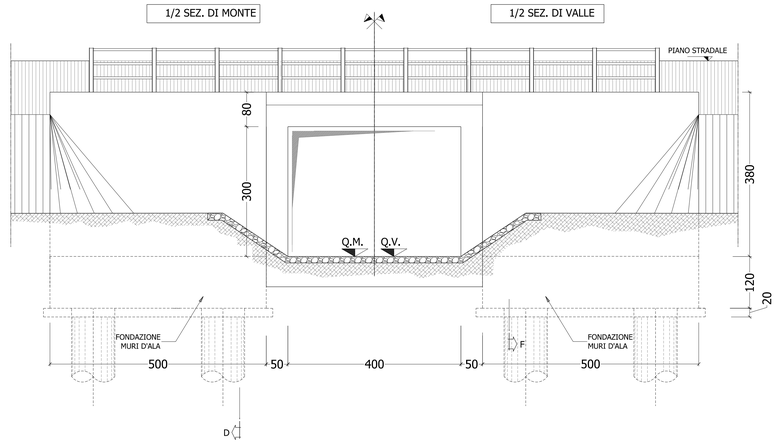


## SEZIONE C-C

scala 1:50

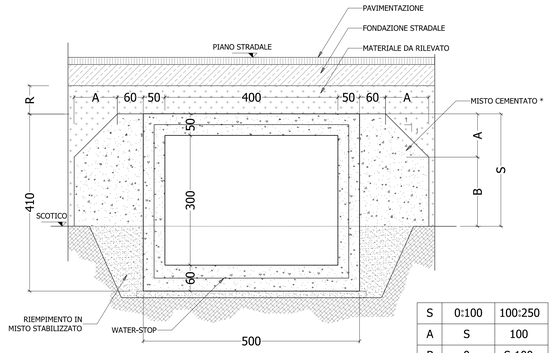


| | | |
|---|---|---|
| S | 0:100 | 100:250 |
| A | S | 100 |
| B | 0 | S-100 |

(*) RIEMPIMENTO NON NECESSARIO PER R>250

## SEZIONE D-D

MURI D'ALA

scala 1:50

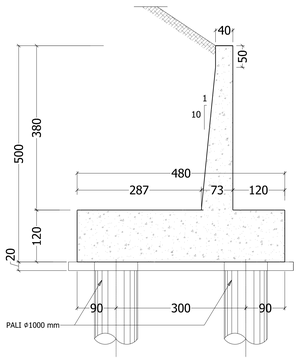


## SEZIONE F-F

MURI D'ALA

scala 1:50

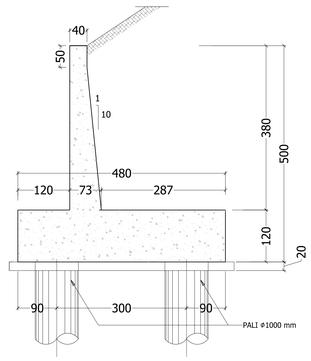


## NOTE GENERALI

LA SISTEMAZIONE DELLA SEDE STRADALE SOVRAPASSANTE E' INDICATIVA

I MATERASSI METALLICI SONO DI TIPO "RENO" CONFEZIONATI CON RETE METALLICA A DOPPIA TORSIONE A FORTE ZINCATURA (UNI 8018) CON MAGLIA 5X7 E FILO DI 2 mm, AVENTI SPESSORE DI 15 cm.

I GABBIONI METALLICI SONO DEL TIPO A SCATOLA CONFEZIONATI CON RETE METALLICA A DOPPIA TORSIONE A FORTE ZINCATURA (UNI 8018) CON MAGLIA 8X10 E FILO NON INFERIORE A 2.7 mm, AVENTI SPESSORE DI 50 cm.

I GIUNTI DELLE RIPRESE DI GETTO SONO PREVISTI IN CORDONE BENTONITICO IDROESPANSIVO 25x20 mm

I CLS DEVONO ESSERE VERIFICATI IN FUNZIONE DELLE CLASSI DI ESPOSIZIONE RIFERITE ALLE AZIONI DELL'AMBIENTE ED ALL'ATTACCO CHIMICO NEL SUOLO NATURALE E NELL'ACQUA DEL TERRENO, FACENDO RIFERIMENTO ALLA " UNI-EN-206-1 " IN OGNI CASO DEVONO ESSERE ADOTTATI RAPPORTI A/C NON SUPERIORI A 0.50 E QUANTITATIVI MINIMI DI CEMENTO NON INFERIORI A 300 $Kg/m^3$

LE MISURE SI INTENDONO ESPRESSE IN CM SALVO DIVERSAMENTE INDICATO

## CARATTERISTICHE DEI MATERIALI

### CALCESTRUZZO PER SOTTOFONDO E RINFIANCO

RIFERIMENTO NORMA EUROPEA UNI EN206-1

- CLASSE DI RESISTENZA A COMPRESSIONE : C12/15
- CLASSE DI ESPOSIZIONE : X = 0
- DIMENSIONE NOMINALE MASSIMA DELL'INERTE ≤ 30 mm
- CONTENUTO MASSIMO DI CLORURI : CL 1.0

### CALCESTRUZZO PER STRUTTURA IN C.A.

RIFERIMENTO NORMA EUROPEA UNI EN206-1

- CLASSE DI RESISTENZA A COMPRESSIONE : C32/40
- CLASSE DI ESPOSIZIONE : XA2
- DIMENSIONE NOMINALE MASSIMA DELL'INERTE ≤ 30 mm
- CONTENUTO MASSIMO DI CLORURI : CL 0.20
- CONSISTENZA : $S_4$ ÷ $S_5$
- CEMENTO POZZOLANICO O EQUIVALENTE

* (funzione del sito dove verrà realizzata l'opera)

### ACCIAIO ORDINARIO

- ACCIAIO ORDINARIO : B450C
- PER RETE ELETTROSALDATA AD ADERENZA MIGLIORATA : B450C
- COPRIFERRO MINIMO : 5 cm
- ACCIAIO PER CARPENTERIA METALLICA : S355 J

ZINCATO A CALDO

### TUBO IN C.A. PREFABBRICATO

TUBAZIONI VIBOCOMPRESSE ARMATE, CON GUARNIZIONE INCORPORATA COSTITUITA DA ANELLI DI TENUTA IN GOMMA ARMATI CON GABBIA RIGIDA IN ACCIAIO, COSTITUITA DA SPIRALE CONTINUA ELETTROSALDATA.

ARMATURA INTERNA : ø10/8 (cm)
ARMATURA ESTERNA : ø8/8 (cm)
RIPARTITORI : ø6/20 (cm)

anas GRUPPO FS ITALIANE

*Direzione Progettazione e Realizzazione Lavori*

S.S. n.626 della "Valle del Salso"

Lotti 7° e 8° e completamento della Tangenziale di Gela

Itinerario Gela – Agrigento – Castelvetrano

# PROGETTO DEFINITIVO

COD. PA83

PROGETTAZIONE: ANAS - DIREZIONE PROGETTAZIONE E REALIZZAZIONE LAVORI

PROGETTISTA:
*Responsabile integrazioni specialistiche Dott. Ing. Giovanni Pizzo*
*Responsabile Tracciato stradale Dott. Ing. Massimo Capo*
*Responsabile Strutture Dott. Ing. Giovanni Pizzo*
*Responsabile Idraulica, Geotecnica e Impianti Dott. Ing. Sergio Di Maio*
*Responsabile Ambiente e SIA Dott. Ing. Francesco Venturini*

DR. ING. GIOVANNI PIZZO ORDINE DEGLI INGEGNERI PROV. ALCAMO SEZ. A 627 DPR 328 - 5/6/1953

GEOLOGO:
*Geol. Enrico Curcuruto*

COORDINATORE SICUREZZA IN FASE DI PROGETTAZIONE:
*Dott. Ing. Sergio Di Maio*

VISTO: IL RESPONSABILE DEL PROCEDIMENTO
*Dott. Ing. Mario Ciaponi*

GRUPPO DI PROGETTAZIONE
LSTM Sped ingegneria
ViA INGEGNERIA
SERING INGEGNERIA
vdp
BRENG BRIDGE ENGINEERING

IDROLOGIA IDRAULICA
ATTRAVERSAMENTI IDRAULICI
MANUFATTI IDRAULICI
TOMBINO TIPO 4 x 3

| CODICE PROGETTO (PROGETTO / LIV. PROG. / ANNO) | NOME FILE PA83_T00IDO0IDRPC08_A | REVISIONE | SCALA: |
|---|---|---|---|
| DPPA0083 D 19 | CODICE ELAB. T00IDO0IDRPC08 | A | 1:50 |

| REV. | DESCRIZIONE | DATA | REDATTO | VERIFICATO | APPROVATO |
|---|---|---|---|---|---|
| D | | - | - | - | - |
| C | | - | - | - | - |
| B | | - | - | - | - |
| A | EMISSIONE | FEB. 2020 | D. DI LORENZO | S. DI MAIO | G. PIAZZA |