Sez. 559
Progr.: 11+160.00
Scala : 1:200
Q.Rif. : 20.00

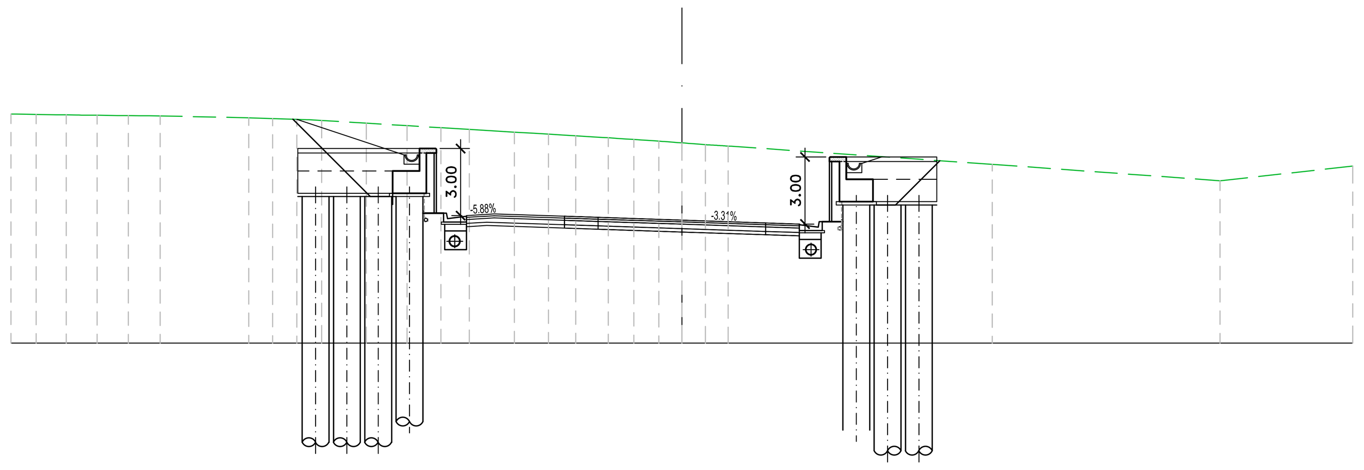

QUOTE TERRENO	30.25 30.24 30.23 30.21 30.20 30.20 30.19 30.18 30.17 30.08 30.07 30.05 30.03 30.01 29.99 29.96 29.84 29.73 29.64 29.56 29.50 29.44 29.39 29.35 29.31 29.28 29.23 29.19 29.14 29.09 29.05 29.01 28.96 28.92 28.88 28.85 28.81 28.00 27.27 27.92
QUOTE PROGETTO	25.67 25.62 25.50 25.38 25.33 25.28 25.53 28.19

Sez. 560
Progr.: 11+180.00
Scala : 1:200
Q.Rif. : 20.00

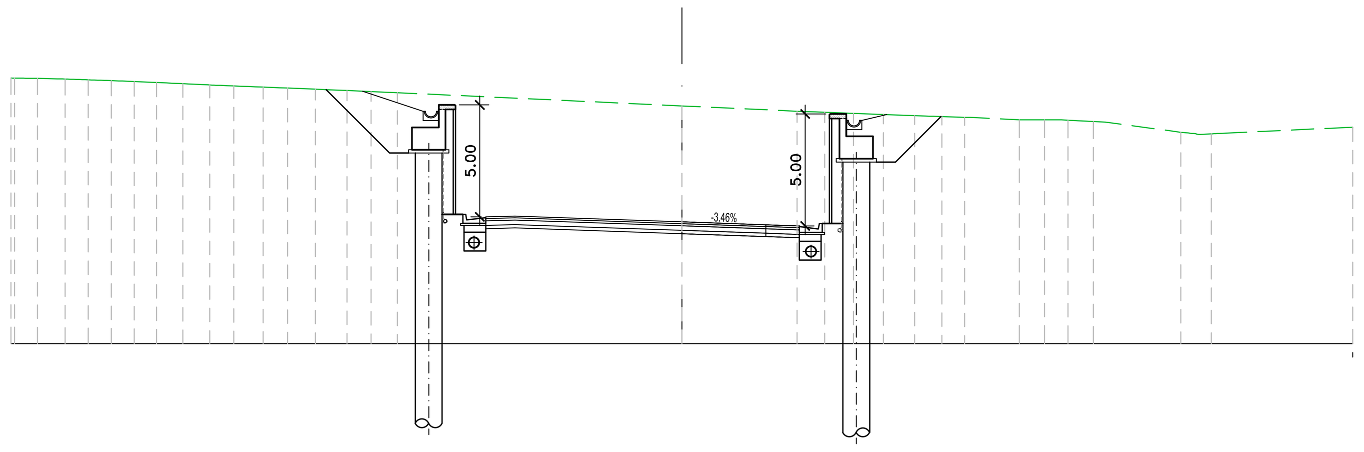

QUOTE TERRENO	31.86 31.85 31.83 31.81 31.79 31.76 31.73 31.71 31.65 31.62 31.59 31.55 31.52 31.50 31.47 31.44 31.41 31.38 31.35 31.31 31.28 31.26 31.24 31.21 30.62 30.38 30.35 30.32 30.29 30.25 30.22 30.18 30.16 30.14 30.12 30.10 30.00 30.00 30.00 29.96 29.92 29.90 29.44 29.39 29.37 29.67
QUOTE PROGETTO	25.62 25.57 25.44 25.31 25.26 25.21 25.46 30.05

Sez. 561
Progr.: 11+200.00
Scala : 1:200
Q.Rif. : 20.00

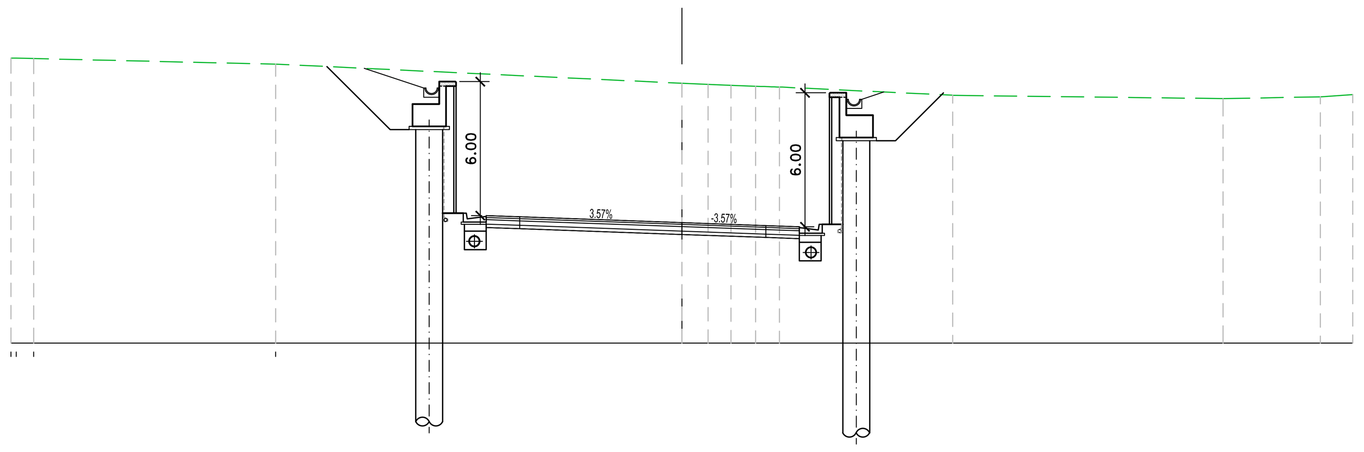

QUOTE TERRENO	32.76 32.74 32.49 31.63 31.60 31.57 31.55 31.53 31.50 31.48 31.46 31.10 30.95 31.03 31.13
QUOTE PROGETTO	32.59 30.95 30.91 25.91 25.66 25.71 25.65 25.39 25.26 25.21 25.16 25.41 30.41 30.45 31.03

Sez. 562
Progr.: 11+220.00
Scala : 1:200
Q.Rif. : 20.00

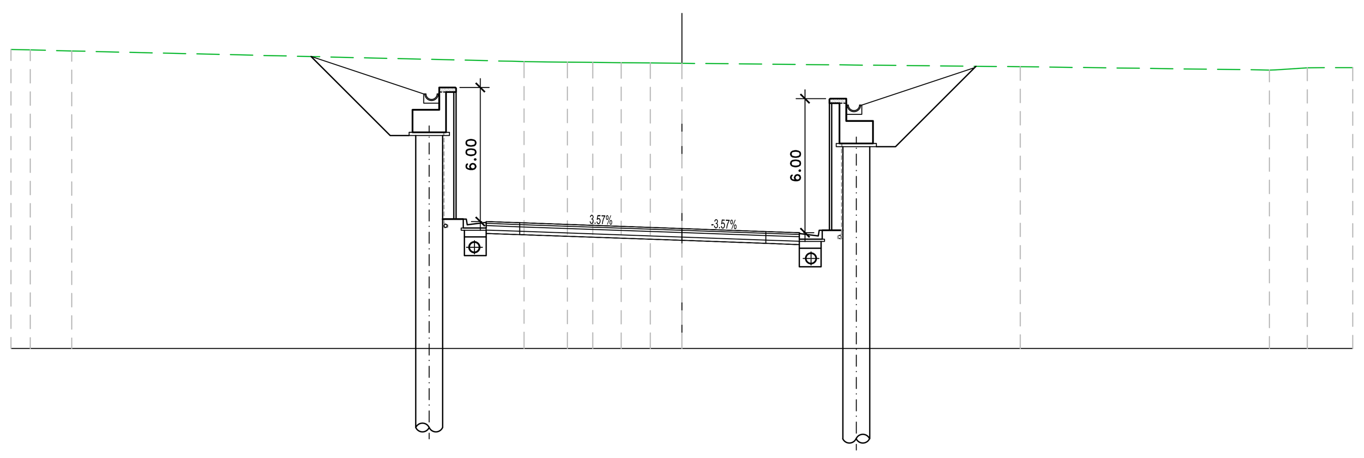

QUOTE TERRENO	33.38 33.37 33.32 32.86 32.84 32.83 32.82 32.80 32.79 32.78 32.76 32.61 32.46 32.57 32.57
QUOTE PROGETTO	33.23 30.92 30.88 25.88 25.63 25.68 25.62 25.37 25.23 25.18 25.13 25.38 30.38 30.42 32.55

Sez. 563
Progr.: 11+240.00
Scala : 1:200
Q.Rif. : 20.00

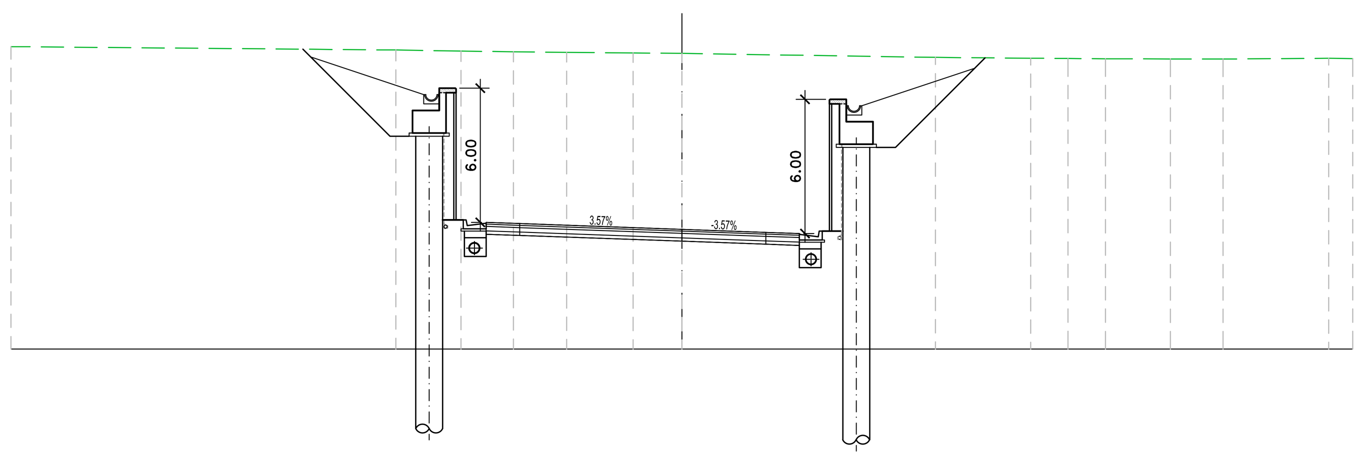

PARZIALI TERRENO

QUOTE TERRENO	33.53 33.37 33.33 33.29 33.27 33.24 33.22 33.05 33.01 32.99 32.98 32.98 32.97 33.00 32.99
QUOTE PROGETTO	33.47 30.90 30.86 25.86 25.61 25.67 25.61 25.35 25.22 25.17 25.11 25.36 30.36 30.40 32.98

Sez. 564
Progr.: 11+260.00
Scala : 1:200
Q.Rif. : 20.00

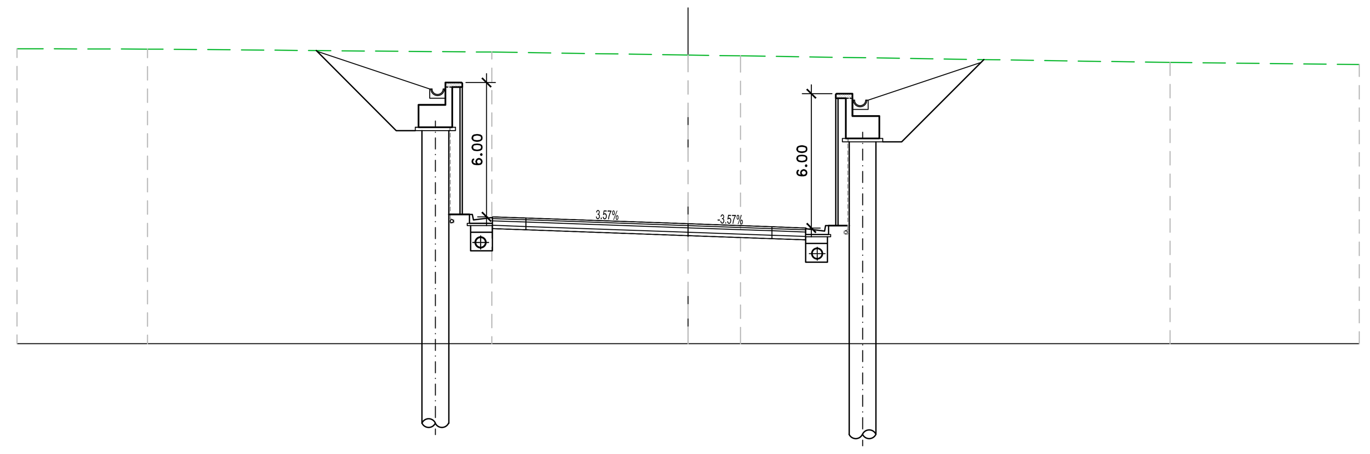

QUOTE TERRENO	33.18 33.16 33.03 32.90 32.86 32.56 32.47
QUOTE PROGETTO	33.16 30.91 30.87 25.87 25.62 25.67 25.62 25.36 25.22 25.17 25.12 25.37 30.37 30.41 32.59

Sez. 565
Progr.: 11+280.00
Scala : 1:200
Q.Rif. : 20.00

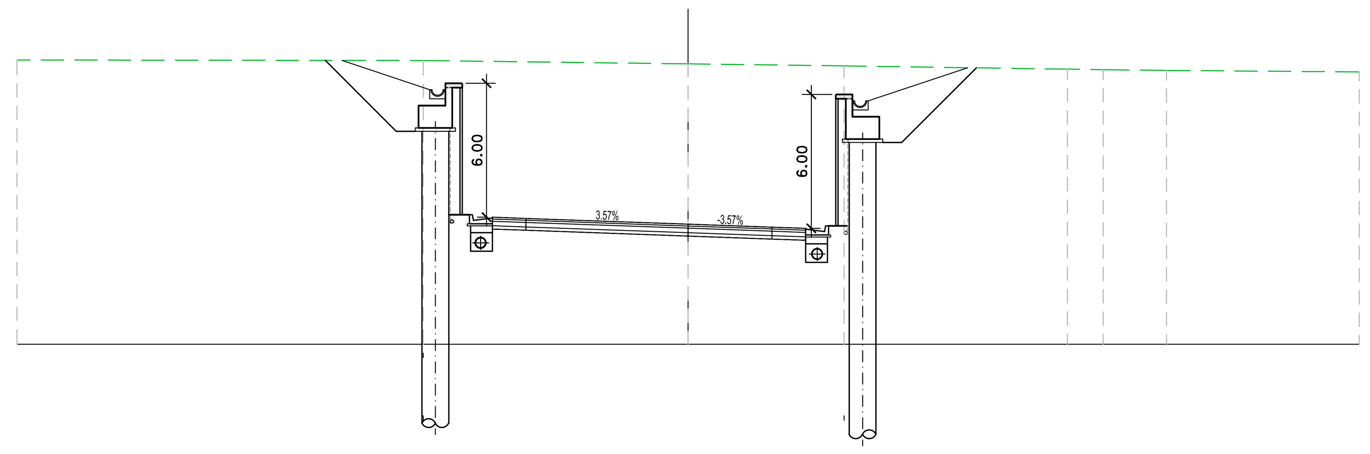

QUOTE TERRENO	32.73 32.70 32.55 32.46 32.32 32.29 32.26 32.19
QUOTE PROGETTO	32.72 30.93 30.89 25.89 25.64 25.69 25.63 25.38 25.24 25.19 25.14 25.39 30.39 30.43 32.28

Sez. 566
Progr.: 11+300.00
Scala : 1:200
Q.Rif. : 20.00

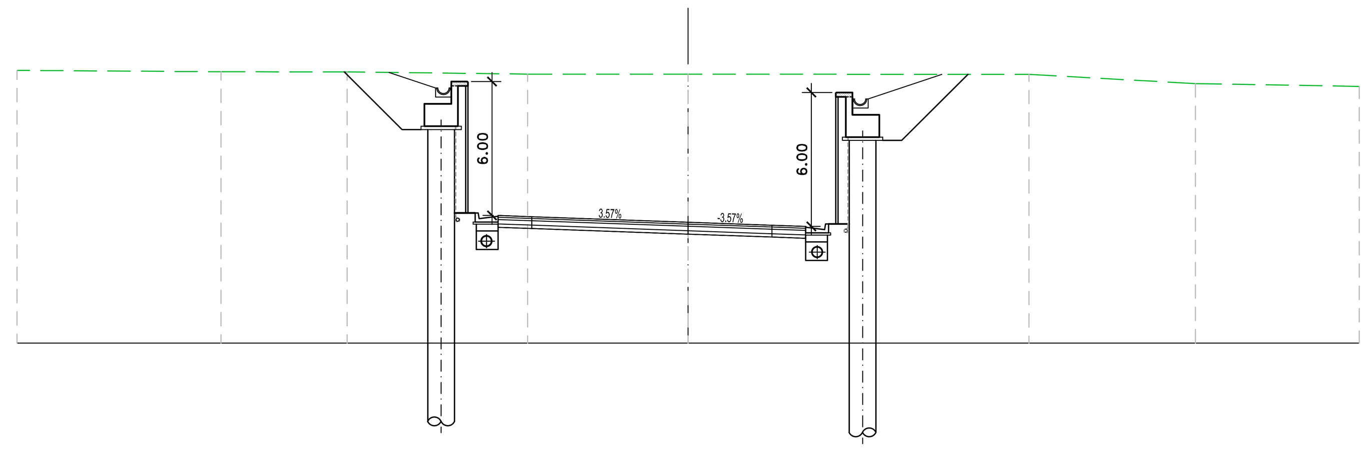

QUOTE TERRENO	32.21 32.15 32.14 32.04 32.04 32.03 31.62 31.49
QUOTE PROGETTO	32.15 30.95 30.91 25.91 25.66 25.71 25.66 25.41 25.28 25.22 25.17 25.42 30.42 30.46 31.84

Sez. 567
Progr.: 11+320.00
Scala : 1:200
Q.Rif. : 20.00

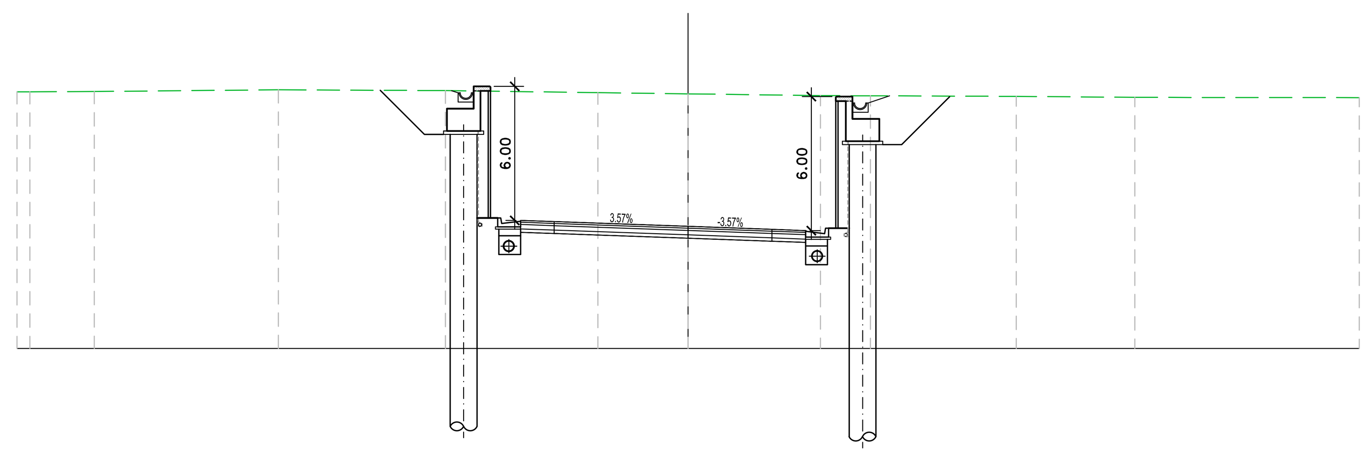

QUOTE TERRENO	31.48 31.49 31.50 31.58 31.54 31.45 31.40 31.32 31.31 31.28 31.24 31.23
QUOTE PROGETTO	31.56 30.97 30.93 25.93 25.68 25.73 25.68 25.46 25.33 25.27 25.22 25.47 30.47 30.51 31.26

Sez. 568
Progr.: 11+340.00
Scala : 1:200
Q.Rif. : 20.00

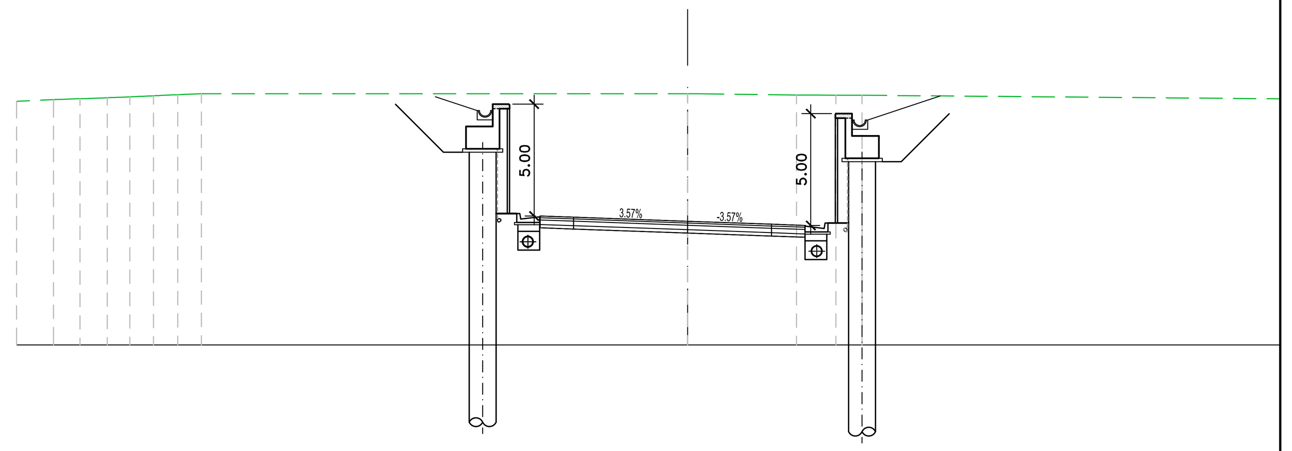

QUOTE TERRENO	30.89 30.98 31.00 31.02 31.04 31.07 31.09 31.11 31.13 31.16 31.19 31.21 31.23 31.23 31.17 31.17 31.17 31.16
QUOTE PROGETTO	31.23 31.00 30.96 25.96 25.71 25.77 25.71 25.53 25.40 25.34 25.29 25.54 30.54 30.58 31.08

Sez. 569
Progr.: 11+360.00
Scala : 1:200
Q.Rif. : 20.00

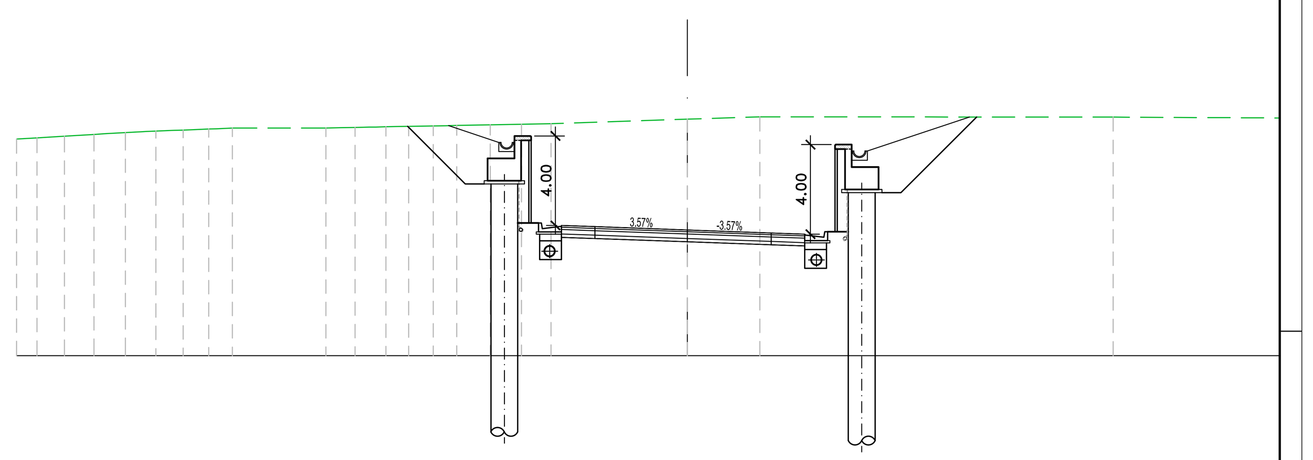

QUOTE TERRENO	29.68 29.75 29.80 29.85 29.91 29.96 30.01 30.04 30.08 30.11 30.14 30.16 30.17 30.18 30.19 30.21 30.23 30.24 30.25 30.26 30.27 30.28 30.29 30.31 30.33 30.34 30.36 30.56 30.67 30.65
QUOTE PROGETTO	30.21 26.01 25.76 25.81 25.76 25.61 25.48 25.43 25.37 25.62 30.62 30.66

Sez. 570
Progr.: 11+380.00
Scala : 1:200
Q.Rif. : 20.00

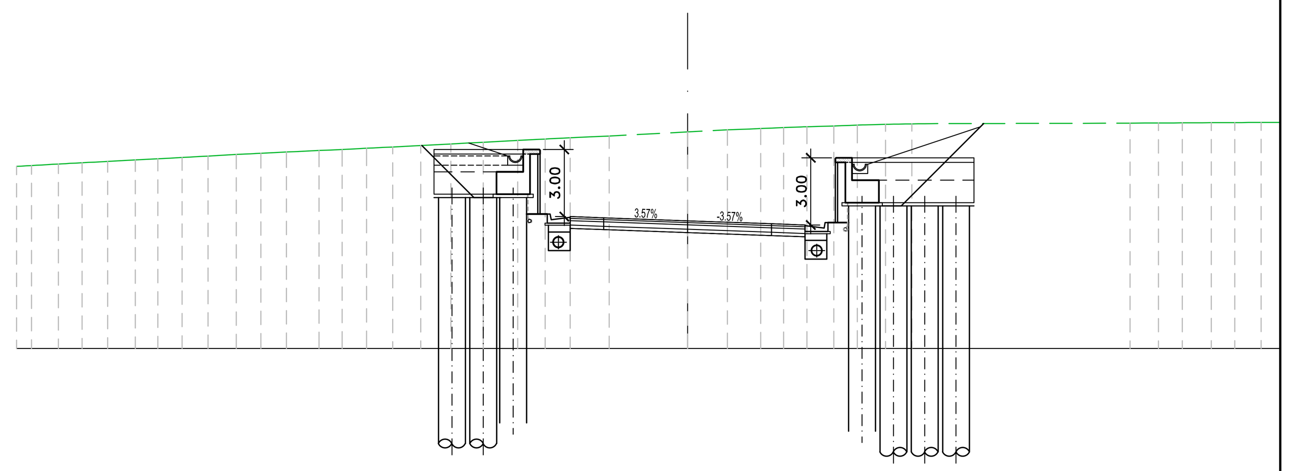

QUOTE TERRENO	28.14 28.18 28.22 28.26 28.29 28.32 28.35 28.38 28.41 28.45 28.48 28.53 28.56 28.61 28.65 28.70 28.73 28.77 28.81 28.85 28.88 28.90 28.93 28.97 29.01 29.04 29.08 29.11 29.15 29.18 29.22 29.26 29.30 29.35 29.39 29.42 29.46 29.50 29.69 29.78 29.82 29.84 29.86 29.88 29.90 29.92 29.94 29.95 29.98 30.00 30.02 30.03 30.04 30.05 30.08 30.08 30.08 30.09 30.09 30.10 30.10 30.11 30.11 …
QUOTE PROGETTO	29.09 26.10 25.85 25.90 25.85 25.71 25.58 25.52 25.47 25.72 30.06

A0 1189 x 841

anas GRUPPO FS ITALIANE

Direzione Progettazione e Realizzazione Lavori

S.S. n.626 della "Valle del Salso"

Lotti 7° e 8° e completamento della Tangenziale di Gela

Itinerario Gela – Agrigento – Castelvetrano

PROGETTO DEFINITIVO — COD. PA83

PROGETTAZIONE: ANAS - DIREZIONE PROGETTAZIONE E REALIZZAZIONE LAVORI

PROGETTISTA:
Responsabile Integrazioni specialistiche Dott. Ing. Giovanni Piazza
Responsabile Tracciato stradale Dott. Ing. Massimo Capasso
Responsabile Strutture Dott. Ing. Giovanni Piazza
Responsabile Idraulica, Geotecnica e Impianti Dott. Ing. Sergio Di Maio
Responsabile Ambiente e SIA Dott. Ing. Francesco Ventura

GEOLOGO:
Geol. Enrico Curcuruto

COORDINATORE SICUREZZA IN FASE DI PROGETTAZIONE:
Dott. ing. Sergio Di Maio

VISTO: IL RESPONSABILE DEL PROCEDIMENTO
Dott. Ing. Maria Coppola

GRUPPO DI PROGETTAZIONE: LOTTI SpA ingegneria; ViA INGEGNERIA; SERING INGEGNERIA; vdp; BRENG BRIDGE ENGINEERING

Dott. Ing. GIOVANNI PIAZZA — ORDINE INGEGNERI ROMA n. A-27296

OPERE D'ARTE MINORI

PARATIE

PA04 – PARATIA DI PALI IN SX – PA05 – PARATIA DI PALI IN DX

SEZIONI TRASVERSALI

CODICE PROGETTO (PROGETTO / LIV. PROG. / ANNO)	NOME FILE / CODICE ELAB.	REVISIONE	SCALA:
DPPA0083 D 19	PA83_P00OS02GETCA03_A / P00OS02GETCA03	A	varie

REV.	DESCRIZIONE	DATA	REDATTO	VERIFICATO	APPROVATO
D		-	-	-	-
C		-	-	-	-
B		-	-	-	-
A	EMISSIONE	FEB.2020	C.FILIPPUCCI	G.PIAZZA	G.PIAZZA