TOMBINO TM_SV01_02 Ø 1000 PK 0+013,50 - STRALCIO PLANIMETRICO

scala 1:500

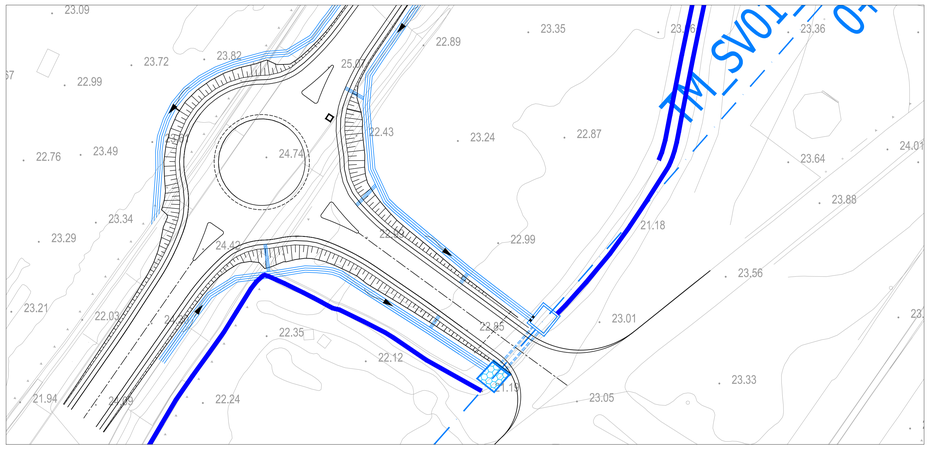

TOMBINO TM_SV01_02 Ø 1000 PK 0+013,50 - PIANTA

scala 1:100

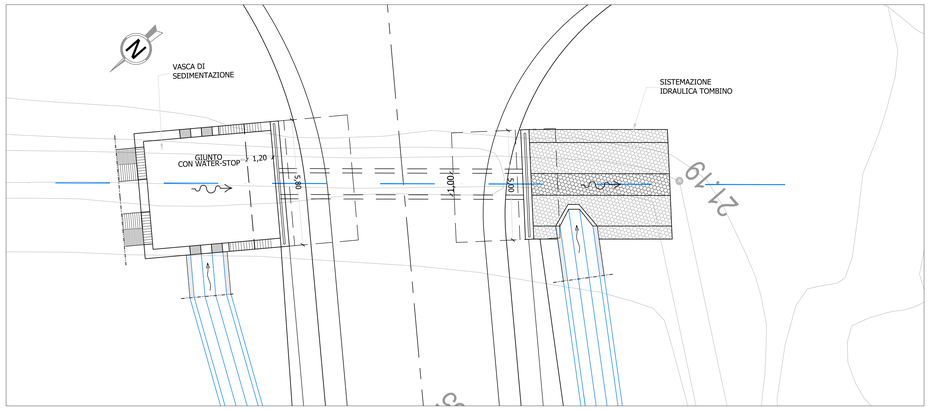

TOMBINO TM_SV01_02 Ø 1000 PK 0+013,50 - SEZIONE LONGITUDINALE

scala 1:50

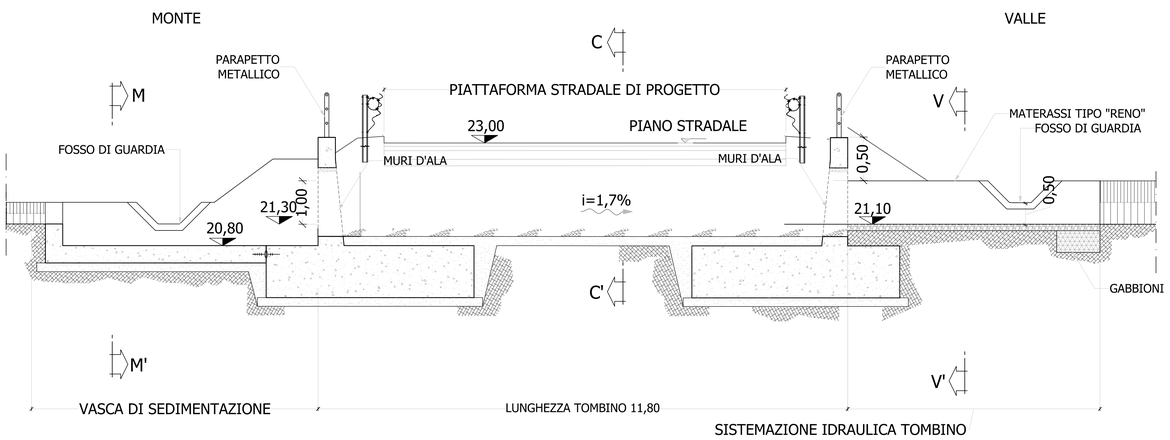

SEZIONE V-V'

scala 1:50

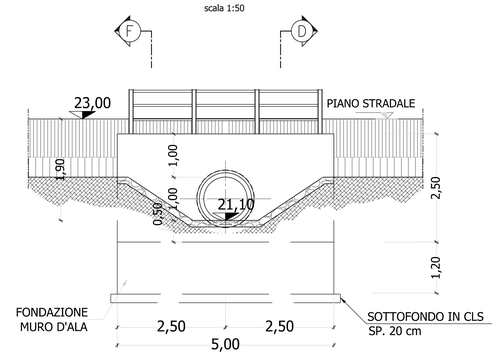

SEZIONE M-M'

scala 1:50

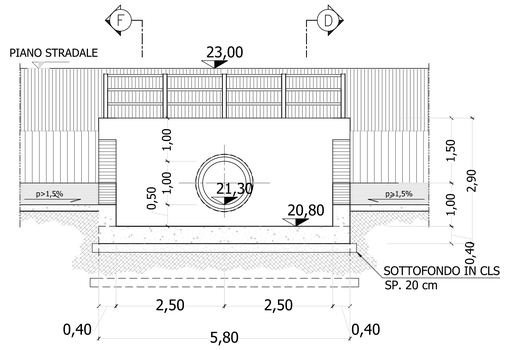

SEZIONE C-C'

scala 1:50

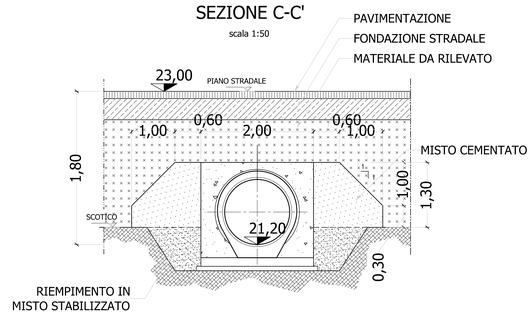

SEZIONE D-D

MURI D'ALA

scala 1:50

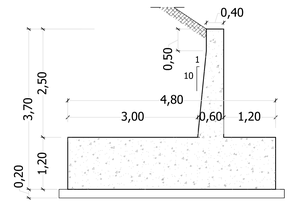

SEZIONE F-F

MURI D'ALA

scala 1:50

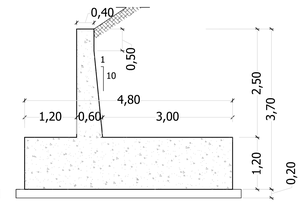

VEDI DETTAGLIO TOMBINO TIPO DN1000 - 1500
ELAB. T00ID00IDRPC03_A

anas
GRUPPO FS ITALIANE

Direzione Progettazione e Realizzazione Lavori

S.S. n.626 della "Valle del Salso"

Lotti 7° e 8° e completamento della Tangenziale di Gela

Itinerario Gela – Agrigento – Castelvetrano

PROGETTO DEFINITIVO — COD. PA83

PROGETTAZIONE: ANAS - DIREZIONE PROGETTAZIONE E REALIZZAZIONE LAVORI

PROGETTISTA:
Responsabile Integrazioni specialistiche Dott. Ing. Giovanni Fiorani
Responsabile Tracciato stradale Dott. Ing. Massimo Capoferri
Responsabile Strutture Dott. Ing. Giovanni Plazza
Responsabile Idrologia e Idraulica Dott. Ing. Giovanni Ing. Sciortino
Responsabile Ambiente e SIA Dott. Ing. Francesco Venturini

INGEGNERE SCALA N. 3227296 PROVINCIA DI ROMA

GEOLOGO:
Geol. Enrico Curcuruto

COORDINATORE SICUREZZA IN FASE DI PROGETTAZIONE:
Dott. Ing. Sergio Di Maio

VISTO: IL RESPONSABILE DEL PROCEDIMENTO
Dott. Ing. Mario Cappiello

GRUPPO DI PROGETTAZIONE
LSTTA Sprl – ingegneria
ViA INGEGNERIA
SERING INGEGNERIA
B R E N G

OPERE D'ARTE MINORI

TOMBINI – SVINCOLI E SECONDARIE

TOMBINO TM_SV01_02

PLANIMETRIA, PIANTA E SEZIONI

CODICE PROGETTO (PROGETTO / LIV. PROG. / ANNO)	NOME FILE	REVISIONE	SCALA:
DPPA0083 D 19	PA83_T00TM01STRDI02_A CODICE ELAB. T00TM01STRDI02	A	varie

REV.	DESCRIZIONE	DATA	REDATTO	VERIFICATO	APPROVATO
D		–	–	–	–
C		–	–	–	–
B		–	–	–	–
A	EMISSIONE	FEB. 2020	R. CHIARELLO	G. SPECIALE	G. PIAZZA