## VISTA TRASVERSO
SCALA 1:20

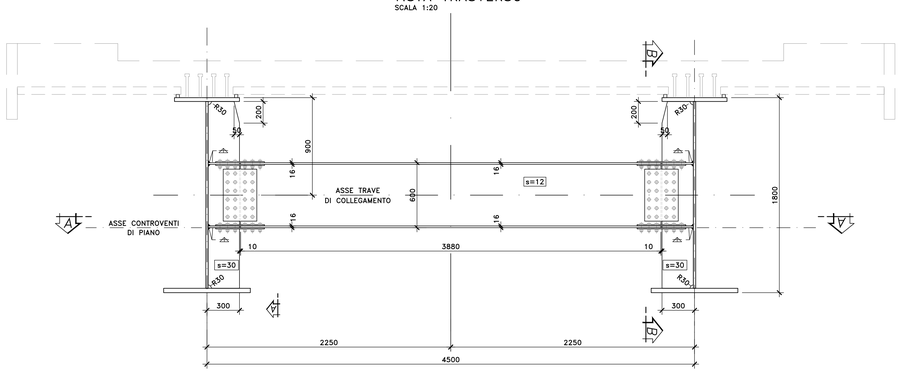


## PARTICOLARE TRAVE DI COLLEGAMENTO
SCALA 1:20

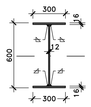


## SEZIONE B–B
SCALA 1:20

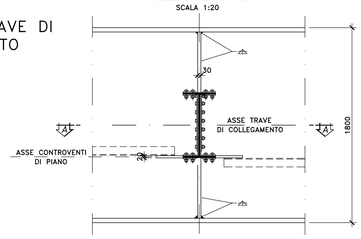


## SEZIONE A–A
SCALA 1:20

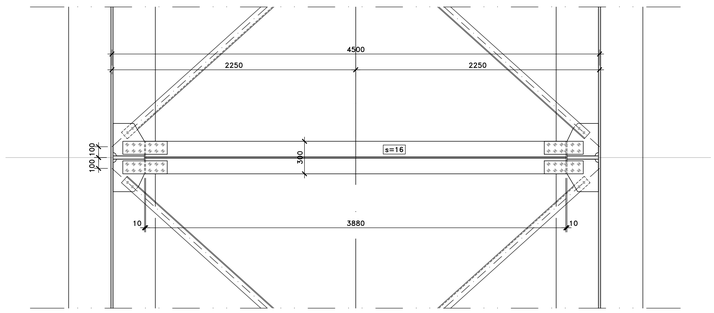


## VISTA DALL'ALTO
SCALA 1:20

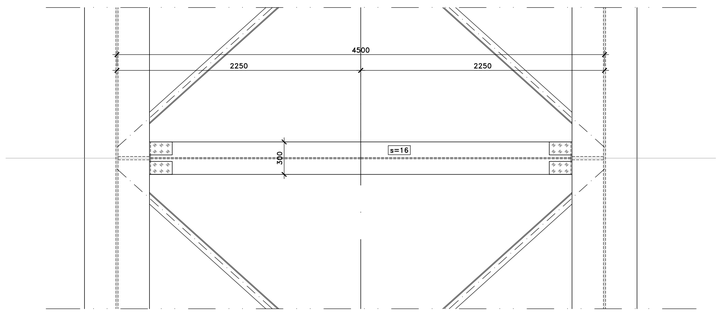


## PARTICOLARE GIUNTO BULLONATO
(SCALA 1:10)

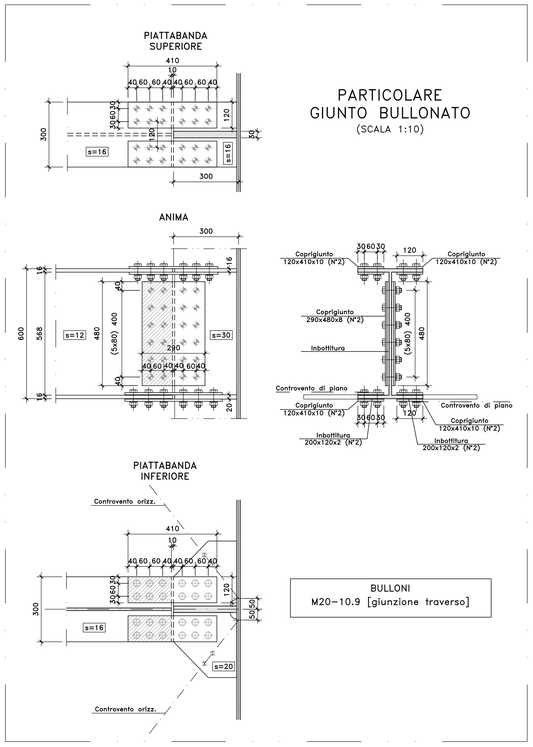


BULLONI
M20–10.9 [giunzione traverso]

## NOTE E PRESCRIZIONI

1. LE CARATTERISTICHE DEI MATERIALI STRUTTURALI E LE SPECIFICHE TECNICHE RELATIVE ALLE STRUTTURE IN CARPENTERIA METALLICA SONO RIPORTATE NELL'ELABORATO "CARATTERISTICHE DEI MATERIALI".
2. I CONTROVENTI DI MONTAGGIO DOVRANNO ESSERE TASSATIVAMENTE RIMOSSI AL TERMINE DELLA MATURAZIONE DEI GETTI DELLA SOLETTA D'IMPALCATO.
3. LA CONTROMONTA DI MONTAGGIO DELLE TRAVI PRINCIPALI SARA' DEFINITA NELLE FASI SUCCESSIVE DELLA PROGETTAZIONE.

anas GRUPPO FS ITALIANE — Direzione Progettazione e Realizzazione Lavori

S.S. n.626 della "Valle del Salso"

Lotti 7° e 8° e completamento della Tangenziale di Gela

Itinerario Gela - Agrigento - Castelvetrano

**PROGETTO DEFINITIVO** — COD. PA83

PROGETTAZIONE: ANAS - DIREZIONE PROGETTAZIONE E REALIZZAZIONE LAVORI

PROGETTISTA:
*Responsabile Integrazioni specialistiche Dott. Ing. Giovanni Piazza*
*Responsabile Tracciato stradale Dott. Ing. Massimo Capasso*
*Responsabile Strutture Dott. Ing. Giovanni Piazza*
*Responsabile Idraulica, Geotecnica e Impianti Dott. Ing. Sergio Di Maio*
*Responsabile Ambiente e SIA Dott. Ing. Francesco Ventura*

GEOLOGO:
*Geol. Enrico Cucurullo*

COORDINATORE SICUREZZA IN FASE DI PROGETTAZIONE:
*Dott. Ing. Sergio Di Maio*

VISTO: IL RESPONSABILE DEL PROCEDIMENTO
*Dott. Ing. Maria Cappola*

GRUPPO DI PROGETTAZIONE
STA ingegneria — VIA INGEGNERIA — SERING INGEGNERIA — vdp — BRENG BRIDGE ENGINEERING

# OPERE D'ARTE MAGGIORI
## VI10 – VIADOTTO RAMPA DI SVINCOLO SV01
### Carpenteria metallica impalcato
### Trasversi di campata tipo DI1

Dott. Ing. GIOVANNI PIAZZA — ORDINE INGEGNERI ROMA N. A27258

| CODICE PROGETTO | | | | NOME FILE | REVISIONE | SCALA: |
|---|---|---|---|---|---|---|
| PROGETTO | LIV. PROG. | ANNO | | PA83_V01VI10STRCP06_A | | |
| DPPA0083 | D | 19 | | CODICE ELAB. V01VI10STRCP06 | A | VARIE |

| REV. | DESCRIZIONE | DATA | REDATTO | VERIFICATO | APPROVATO |
|---|---|---|---|---|---|
| D | | - | - | - | - |
| C | | - | - | - | - |
| B | | - | - | - | - |
| A | EMISSIONE | FEB 2020 | R.FIORE | G.PIAZZA | G.PIAZZA |