SEZIONE N. : 165
Q. PROGETTO : 343,36
DIST.PROG. : 8+200,00

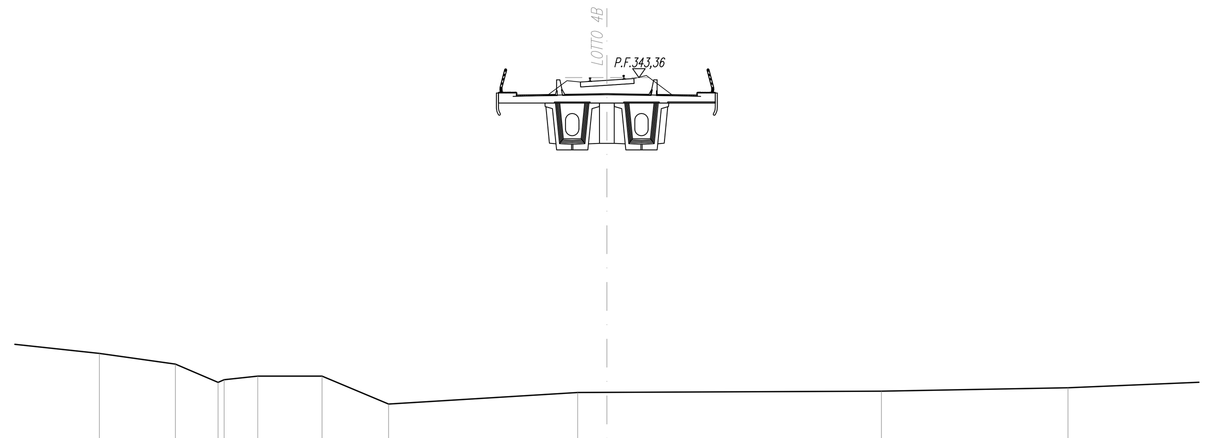

SCALA 1:200

Q.RIF. 323,00

QUOTE TERRENO	331,02 330,54 329,72 329,84 330,00 330,00 328,75 329,27 329,27 329,33 329,48
DIST.PARZIALI TERRENO	5,19 3,41 1,91 1,50 2,88 2,98 8,46 1,31 12,29 8,35
QUOTE PROGETTO	342,52 342,62 342,65 342,62 342,52
DIST.PARZIALI PROGETTO	3,44 0,76 0,76 3,44

SEZIONE N. : 166
Q. PROGETTO : 342,56
DIST.PROG. : 8+250,00

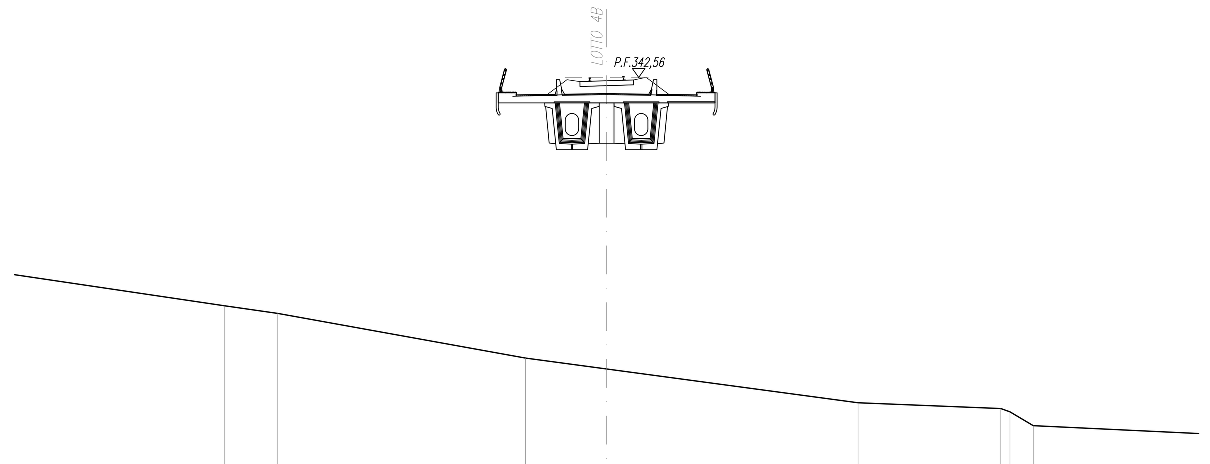

SCALA 1:200

Q.RIF. 321,00

QUOTE TERRENO	332,34 332,00 330,00 329,51 328,00 327,74 327,59 326,97
DIST.PARZIALI TERRENO	12,01 2,39 11,09 3,63 11,26 6,39 0,41 1,04 10,42
QUOTE PROGETTO	341,72 341,82 341,85 341,82 341,72
DIST.PARZIALI PROGETTO	3,44 0,76 0,76 3,44

SEZIONE N. : 167
Q. PROGETTO : 341,76
DIST.PROG. : 8+300,00

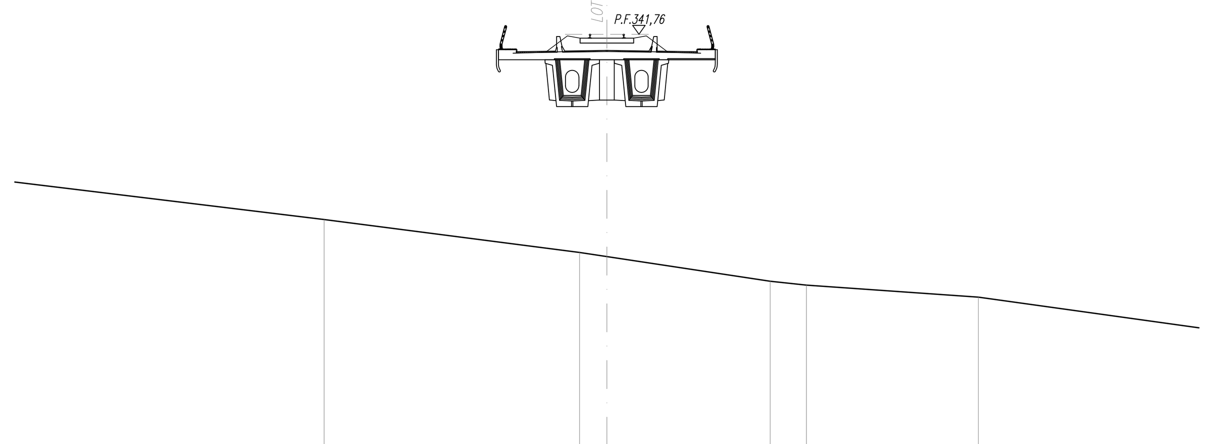

SCALA 1:200

Q.RIF. 319,00

QUOTE TERRENO	333,47 332,00 331,82 330,71 330,53 330,00
DIST.PARZIALI TERRENO	20,83 11,43 1,22 7,31 1,62 7,69 14,38
QUOTE PROGETTO	340,92 341,02 341,04 341,02 340,92
DIST.PARZIALI PROGETTO	3,44 0,76 0,76 3,44

SEZIONE N. : 168
Q. PROGETTO : 340,96
DIST.PROG. : 8+350,00

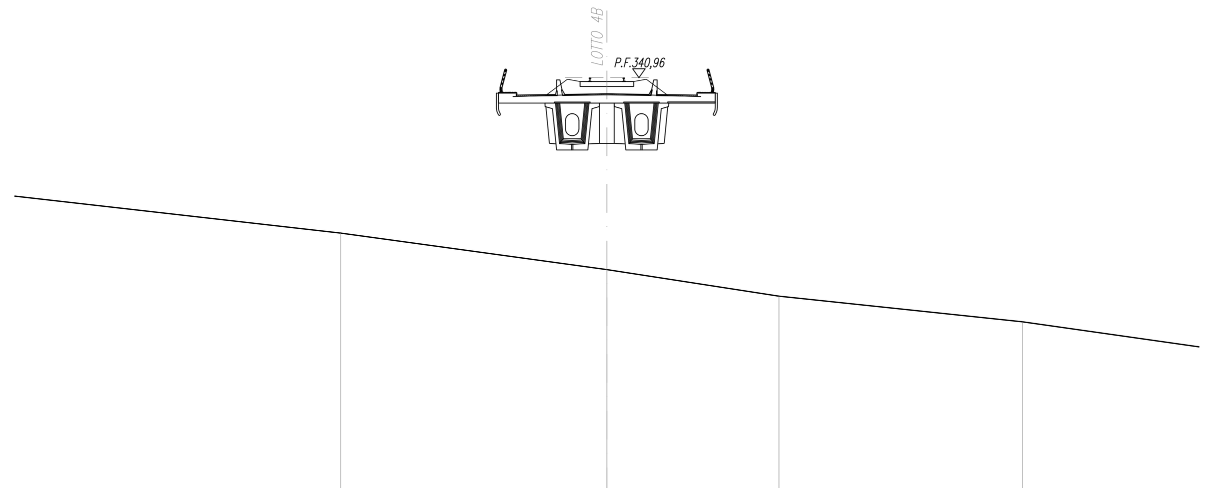

SCALA 1:200

Q.RIF. 318,00

QUOTE TERRENO	334,00 332,36 331,17 330,02
DIST.PARZIALI TERRENO	17,63 11,91 7,70 10,89 10,60
QUOTE PROGETTO	340,12 340,22 340,24 340,22 340,12
DIST.PARZIALI PROGETTO	3,44 0,76 0,76 3,44

SEZIONE N. : 169
Q. PROGETTO : 340,16
DIST.PROG. : 8+400,00

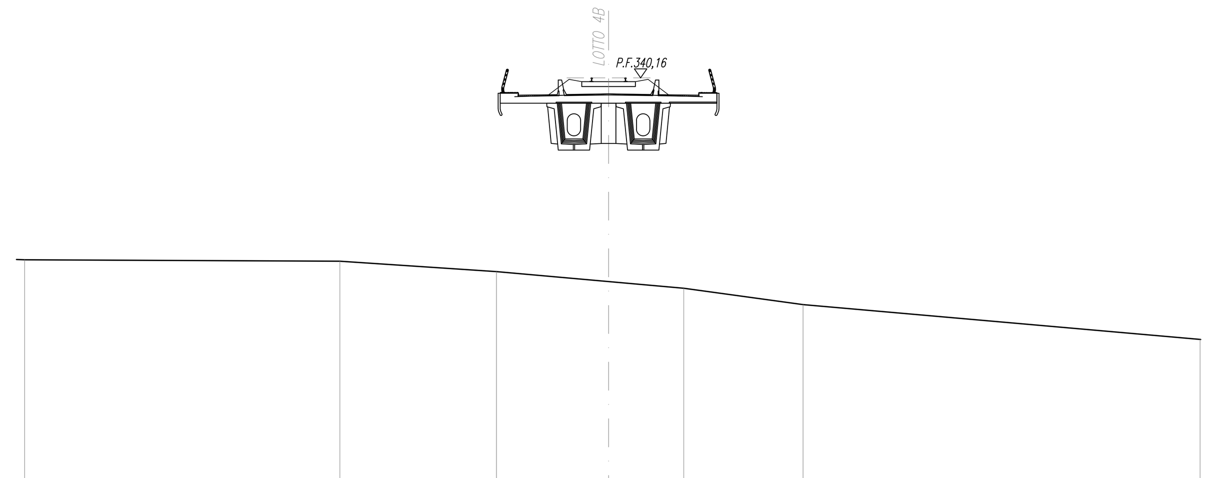

SCALA 1:200

Q.RIF. 318,00

QUOTE TERRENO	332,01 331,95 331,48 331,03 330,73 330,00
DIST.PARZIALI TERRENO	14,11 7,01 5,02 3,36 5,34 17,77
QUOTE PROGETTO	339,32 339,42 339,44 339,42 339,32
DIST.PARZIALI PROGETTO	3,44 0,76 0,76 3,44

SEZIONE N. : 170
Q. PROGETTO : 339,36
DIST.PROG. : 8+450,00

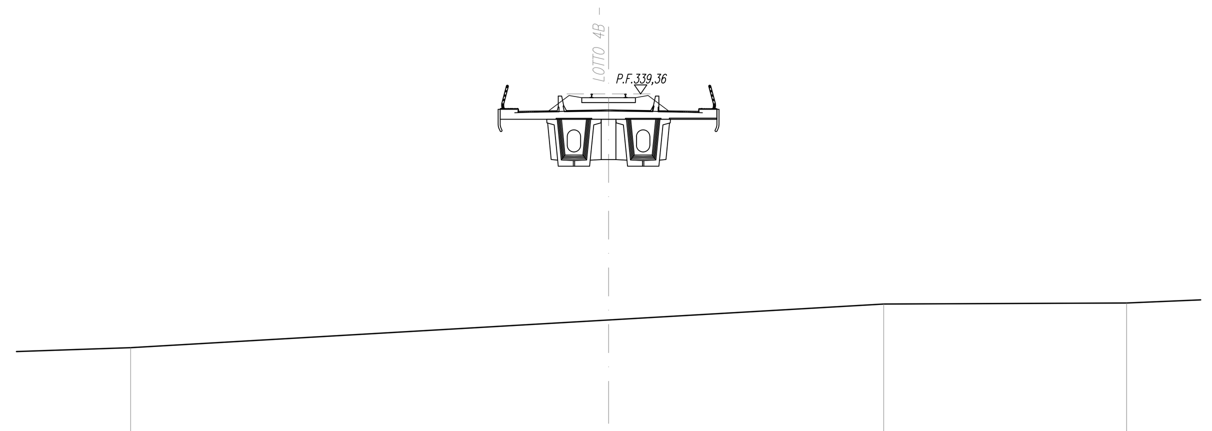

SCALA 1:200

Q.RIF. 320,00

QUOTE TERRENO	328,00 329,24 329,96 330,00
DIST.PARZIALI TERRENO	7,74 21,39 12,31 10,87 3,96
QUOTE PROGETTO	338,52 338,62 338,64 338,62 338,52
DIST.PARZIALI PROGETTO	3,44 0,76 0,76 3,44

SEZIONE N. : 171
Q. PROGETTO : 338,56
DIST.PROG. : 8+500,00

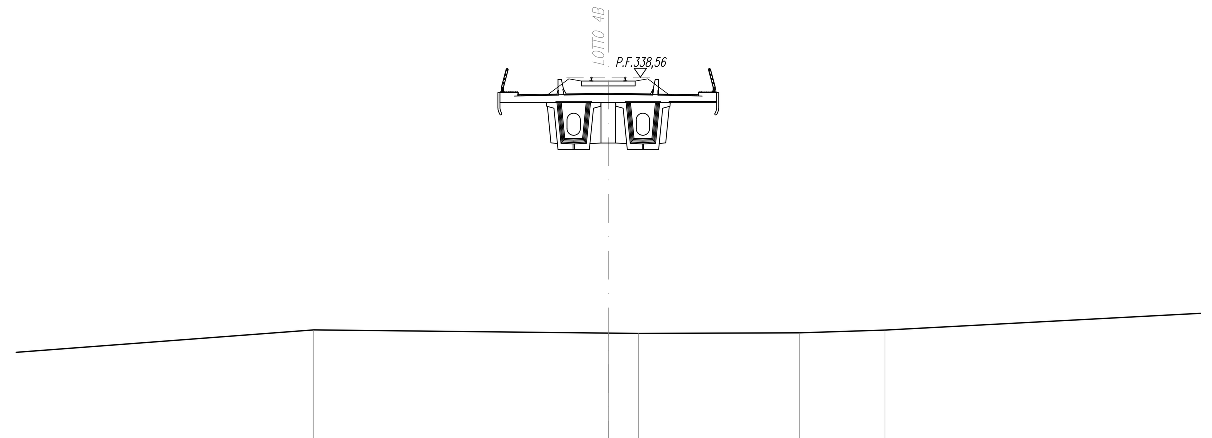

SCALA 1:200

Q.RIF. 318,00

QUOTE TERRENO	327,25 327,11 327,09 327,12 327,25
DIST.PARZIALI TERRENO	16,63 13,19 1,35 7,21 3,82 14,69
QUOTE PROGETTO	337,72 337,82 337,84 337,82 337,72
DIST.PARZIALI PROGETTO	3,44 0,76 0,76 3,44

SEZIONE N. : 172
Q. PROGETTO : 337,76
DIST.PROG. : 8+550,00

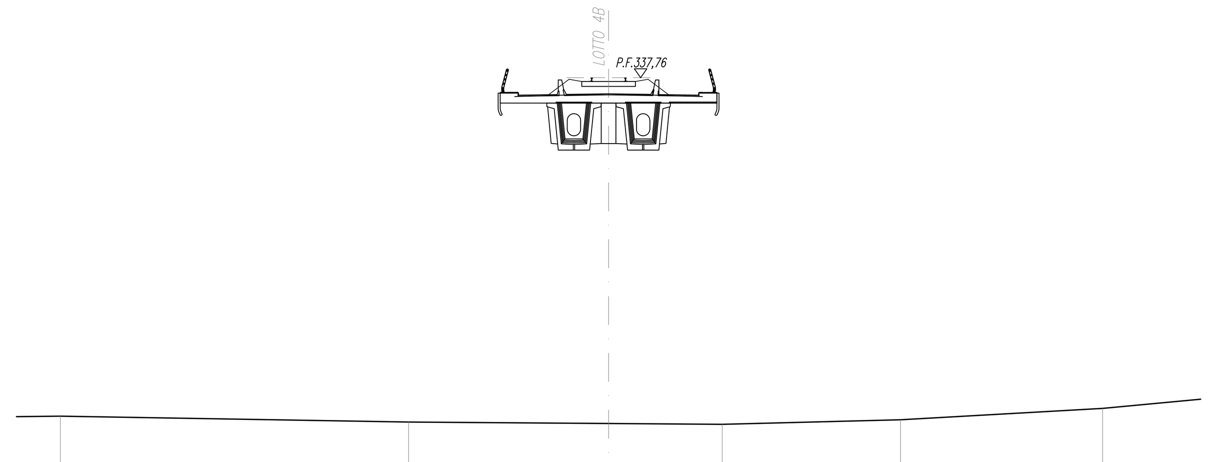

SCALA 1:200

Q.RIF. 316,00

QUOTE TERRENO	322,63 322,36 322,30 322,26 322,46 322,98
DIST.PARZIALI TERRENO	15,59 8,95 5,09 7,98 9,05
QUOTE PROGETTO	336,92 337,02 337,04 337,02 336,92
DIST.PARZIALI PROGETTO	3,44 0,76 0,76 3,44

SEZIONE N. : 173
Q. PROGETTO : 336,96
DIST.PROG. : 8+600,00

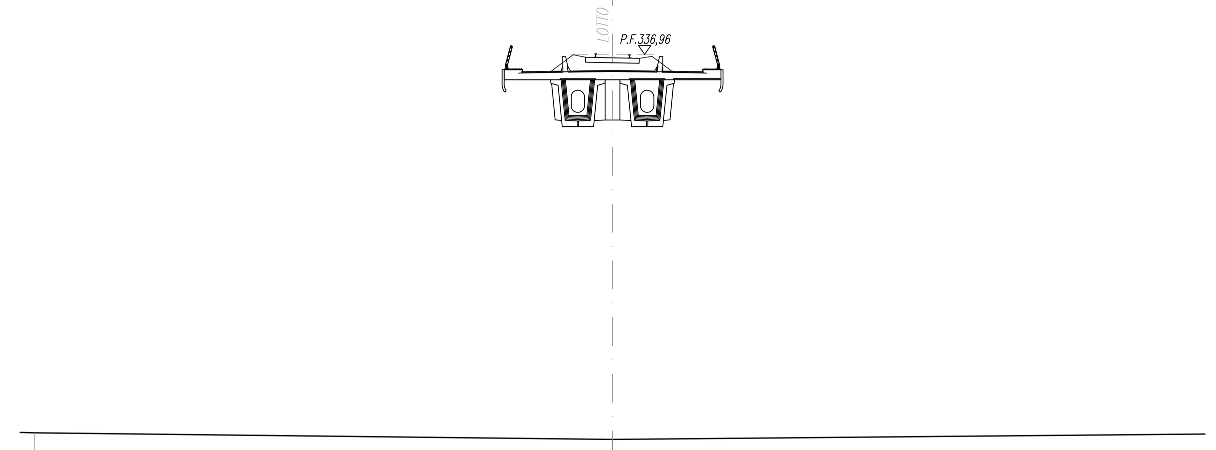

SCALA 1:200

Q.RIF. 315,00

QUOTE TERRENO	320,00 319,70
DIST.PARZIALI TERRENO	25,86 32,59
QUOTE PROGETTO	336,12 336,22 336,24 336,22 336,12
DIST.PARZIALI PROGETTO	3,44 0,76 0,76 3,44

SEZIONE N. : 174
Q. PROGETTO : 336,16
DIST.PROG. : 8+650,00

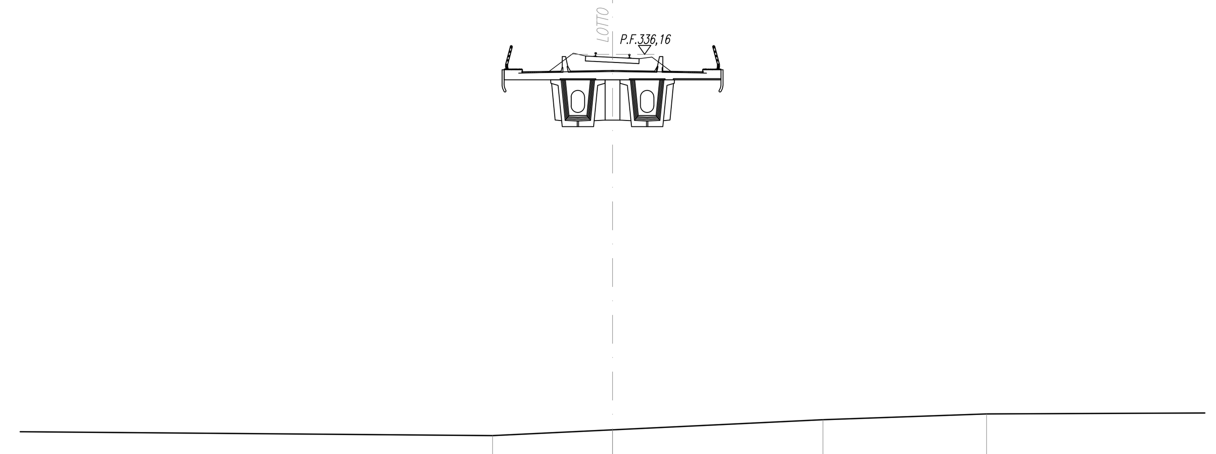

SCALA 1:200

Q.RIF. 314,00

QUOTE TERRENO	319,09 319,35 319,81 320,07
DIST.PARZIALI TERRENO	5,37 9,41 7,33
QUOTE PROGETTO	335,32 335,42 335,44 335,42 335,32
DIST.PARZIALI PROGETTO	3,44 0,76 0,76 3,44

SEZIONE N. : 175
Q. PROGETTO : 335,36
DIST.PROG. : 8+700,00

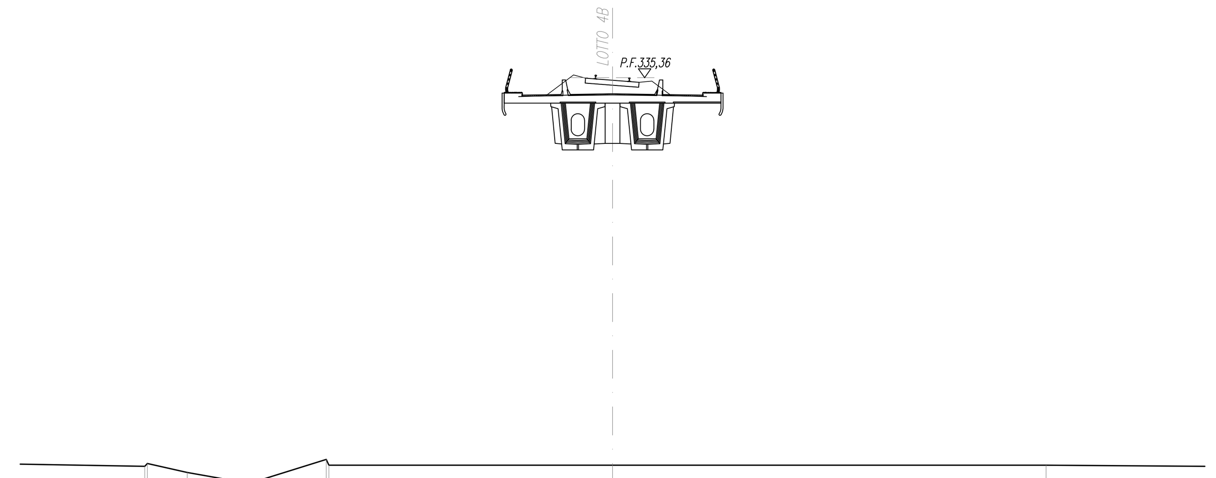

SCALA 1:200

Q.RIF. 313,00

QUOTE TERRENO	317,95 318,08 317,67 317,18 318,26 318,00 318,00 318,00
DIST.PARZIALI TERRENO	6,56 1,78 2,78 3,45 12,69 19,40
QUOTE PROGETTO	334,52 334,62 334,64 334,62 334,52
DIST.PARZIALI PROGETTO	3,44 0,76 0,76 3,44

SEZIONE N. : 176
Q. PROGETTO : 334,56
DIST.PROG. : 8+750,00

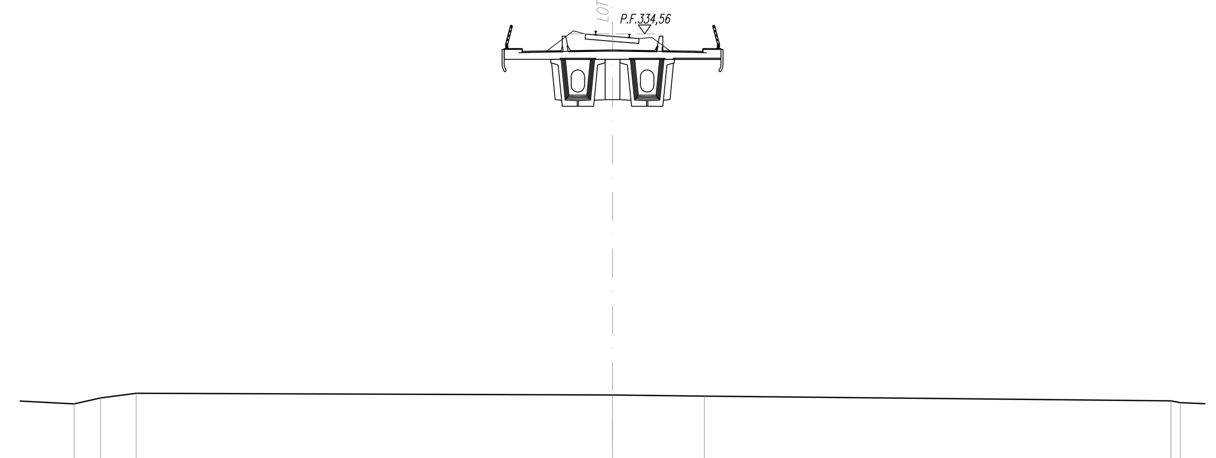

SCALA 1:200

Q.RIF. 311,00

QUOTE TERRENO	318,13 318,00 318,27 318,47 318,40 318,35 318,14 318,06
DIST.PARZIALI TERRENO	2,47 1,18 1,59 21,32 4,11 20,88 0,41 1,29
QUOTE PROGETTO	333,72 333,82 333,84 333,82 333,72
DIST.PARZIALI PROGETTO	3,43 0,76 0,76 3,44

COMMITTENTE:

RFI RETE FERROVIARIA ITALIANA
GRUPPO FERROVIE DELLO STATO ITALIANE

PROGETTAZIONE:

ITALFERR
GRUPPO FERROVIE DELLO STATO ITALIANE

DIRETTRICE FERROVIARIA MESSINA - CATANIA - PALERMO

NUOVO COLLEGAMENTO PALERMO - CATANIA

U.O. INFRASTRUTTURE CENTRO

PROGETTO DEFINITIVO

TRATTA NUOVA ENNA - DITTAINO (LOTTO 4B)

INFRASTRUTTURA FERROVIARIA

Sezioni trasversali - Tavola 4

SCALA: 1:200

COMMESSA	LOTTO	FASE	ENTE	TIPO DOC.	OPERA/DISCIPLINA	PROGR.	REV.
RS3V	40	D	29	W9	IF0101	004	B

Rev.	Descrizione	Redatto	Data	Verificato	Data	Approvato	Data	Autorizzato Data
A	Emissione esecutiva	C. Di Serio	Dicembre 2019	P. Di Nucci	Dicembre 2019	F.Sparacino	Dicembre 2019	F.Arduini Gennaio 2020
B	Emissione esecutiva	C. Di Serio	Gennaio 2020	P. Di Nucci	Gennaio 2020	F.Sparacino	Gennaio 2020	

ITALFERR S.p.A. Direzione Tecnica Infrastrutture Centro Dott. Ing. Fabrizio Arduini Ordine degli Ingegneri della Provincia di Roma n. 15927 Sez. A

File: RS3V40D29W9IF0101004B.dwg

n. Elab.: 226