SEZIONE N. : 9
Q. PROGETTO : 261,10
DIST.PROG. : 0+207,61

SCAVI E BONIFICHE	
SCOTICO	9,66 m
RILEVATI	
RILEVATO	9,70 mq
TERRENO VEGETALE	1,89 m
ANTICAPILLARE	4,80 mq
SOVRASTRUTTURA	
BALLAST	5,09 mq
SUBBALLAST	8,60 m
SUPER COMPATTATO	8,79 m

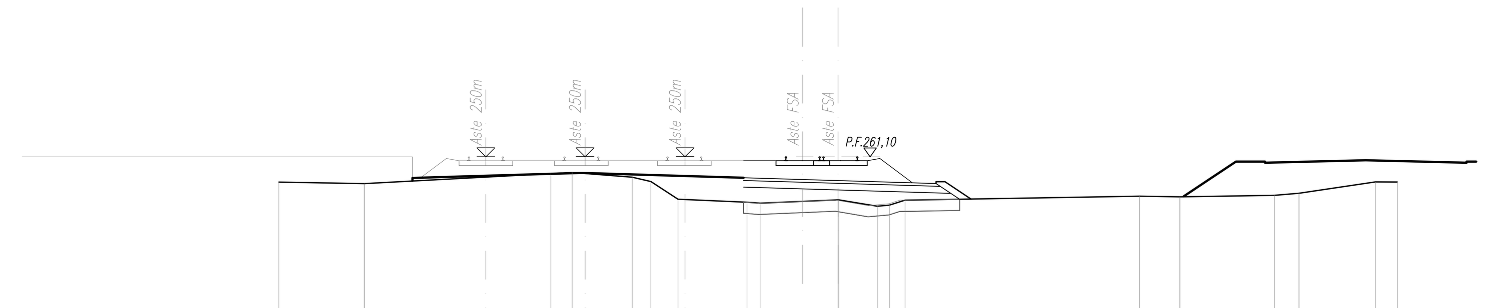

SCALA 1:200

Q.RIF. 248,00

QUOTE TERRENO	259,97 259,90 260,36 260,41 260,19 260,00 259,21 259,07 259,03 259,18 259,18 258,89 258,94 259,16 259,34 259,31 259,38 259,47 259,98 259,98
DIST.PARZIALI TERRENO	3,82 8,35 0,95 2,68 0,84 1,21 3,09 0,58 3,49 1,72 0,54 0,71 10,48 1,81 4,22 1,10 3,41 0,98
QUOTE PROGETTO	260,15 260,16 260,04 260,17 260,04 259,91 259,99 259,78 264,78 259,99 259,21
DIST.PARZIALI PROGETTO	14,80 4,22 4,38 1,17

SEZIONE N. : 10
Q. PROGETTO : 261,07
DIST.PROG. : 0+233,24

SCAVI E BONIFICHE	
SCOTICO	13,53 m
RILEVATI	
RILEVATO	14,11 mq
TERRENO VEGETALE	1,38 m
ANTICAPILLARE	6,69 mq
SOVRASTRUTTURA	
BALLAST	8,47 mq
SUBBALLAST	12,85 m
SUPER COMPATTATO	13,03 m

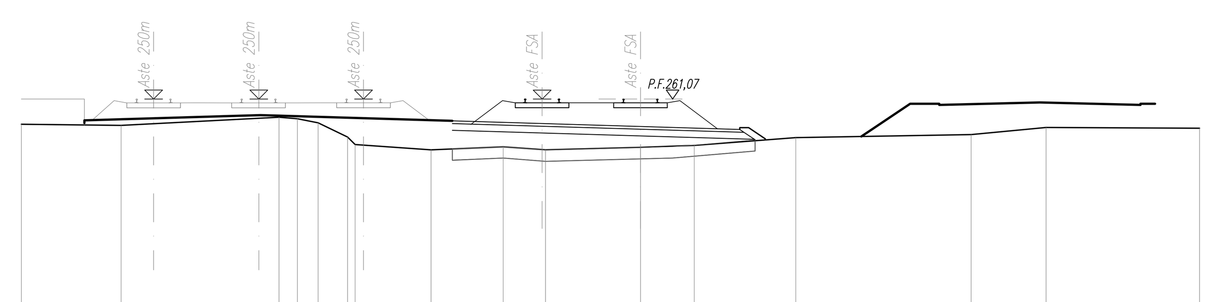

SCALA 1:200

Q.RIF. 246,00

QUOTE TERRENO	259,94 259,90 260,26 260,19 260,01 259,37 259,04 258,80 258,94 258,80 258,91 259,00 259,35 259,48 259,80 259,77
DIST.PARZIALI TERRENO	4,46 7,06 0,82 0,93 1,32 0,34 3,39 3,23 1,89 4,25 2,40 4,54 7,84 3,35 6,86
QUOTE PROGETTO	260,10 259,84 259,71 259,79 259,59 259,79 259,29
DIST.PARZIALI PROGETTO	8,41 4,44 0,75

SEZIONE N. : 11
Q. PROGETTO : 261,04
DIST.PROG. : 0+259,14

SCAVI E BONIFICHE	
SCOTICO	15,60 m
RILEVATI	
RILEVATO	20,88 mq
TERRENO VEGETALE	2,03 m
ANTICAPILLARE	7,69 mq
SOVRASTRUTTURA	
BALLAST	6,01 mq
SUBBALLAST	14,40 m
SUPER COMPATTATO	14,59 m

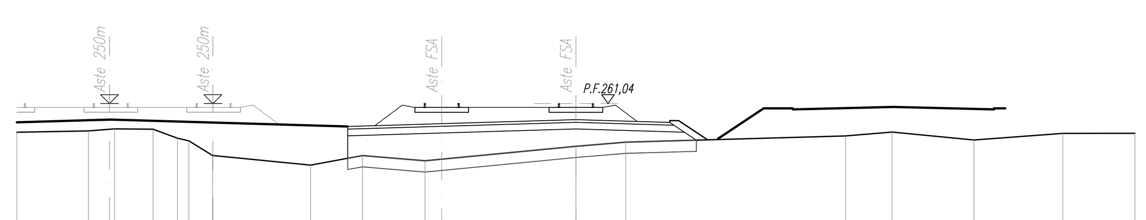

SCALA 1:200

Q.RIF. 246,00

QUOTE TERRENO	259,76 259,81 259,91 259,89 259,49 259,37 258,72 258,28 258,71 258,47 259,12 259,31 259,59 259,76 259,41 259,71 259,71
DIST.PARZIALI TERRENO	3,20 1,17 1,72 1,09 0,51 1,06 4,39 2,32 2,80 6,75 2,23 9,83 2,08 3,66 3,97 3,23
QUOTE PROGETTO	259,90 260,02 260,30 260,32 260,30 260,20 260,28 260,07 260,28 259,42
DIST.PARZIALI PROGETTO	9,45 0,76 0,76 3,43 1,29

SEZIONE N. : 12
Q. PROGETTO : 261,01
DIST.PROG. : 0+285,17

SCAVI E BONIFICHE	
SCOTICO	15,41 m
RILEVATI	
RILEVATO	20,41 mq
TERRENO VEGETALE	1,82 m
ANTICAPILLARE	7,72 mq
SOVRASTRUTTURA	
BALLAST	6,07 mq
SUBBALLAST	14,38 m
SUPER COMPATTATO	14,57 m

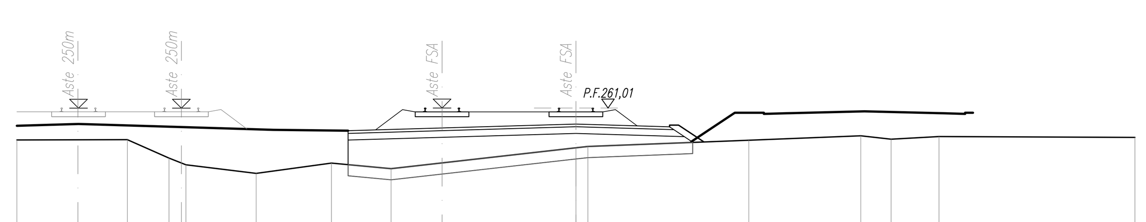

SCALA 1:200

Q.RIF. 246,00

QUOTE TERRENO	259,58 259,59 258,77 258,47 258,08 258,54 258,29 259,23 259,29 259,57 259,76 259,61 259,73 259,69
DIST.PARZIALI TERRENO	4,94 1,86 0,76 3,14 3,36 2,67 8,27 0,53 7,20 5,01 1,35 2,14 8,76
QUOTE PROGETTO	259,87 259,99 260,27 260,29 260,27 260,16 260,24 260,04 260,24 259,50
DIST.PARZIALI PROGETTO	9,42 0,76 0,76 3,43 1,12

SEZIONE N. : 13
Q. PROGETTO : 260,98
DIST.PROG. : 0+310,28

SCAVI E BONIFICHE	
SCOTICO	16,55 m
RILEVATI	
RILEVATO	26,11 mq
TERRENO VEGETALE	2,38 m
ANTICAPILLARE	8,21 mq
SOVRASTRUTTURA	
BALLAST	7,33 mq
SUBBALLAST	15,27 m
SUPER COMPATTATO	15,46 m

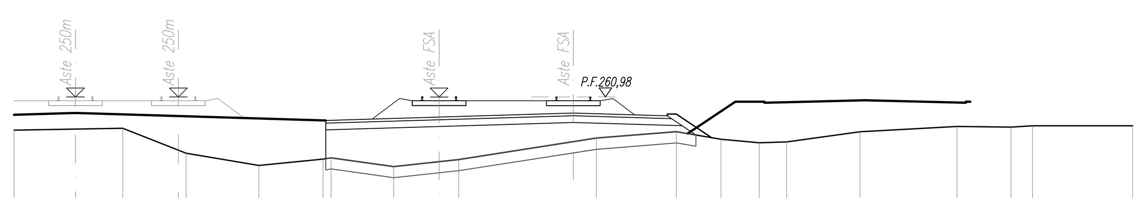

SCALA 1:200

Q.RIF. 246,00

QUOTE TERRENO	259,49 259,58 258,47 257,92 258,21 258,26 257,87 258,18 258,98 259,14 259,43 259,09 258,93 258,97 259,43 259,66 259,63 259,69 259,69
DIST.PARZIALI TERRENO	4,86 2,83 3,25 2,87 0,36 2,80 2,91 5,12 1,03 3,58 1,99 1,71 1,22 3,28 4,34 2,42 0,96 4,48
QUOTE PROGETTO	259,93 260,24 260,26 260,24 260,13 260,21 260,01 260,21 259,16
DIST.PARZIALI PROGETTO	10,31 0,76 0,76 3,44 1,58

SEZIONE N. : 14
Q. PROGETTO : 260,96
DIST.PROG. : 0+326,09

SCAVI E BONIFICHE	
SCOTICO	16,31 m
RILEVATI	
RILEVATO	28,00 mq
TERRENO VEGETALE	3,16 m
ANTICAPILLARE	8,13 mq
SOVRASTRUTTURA	
BALLAST	5,75 mq
SUBBALLAST	14,25 m
SUPER COMPATTATO	14,44 m

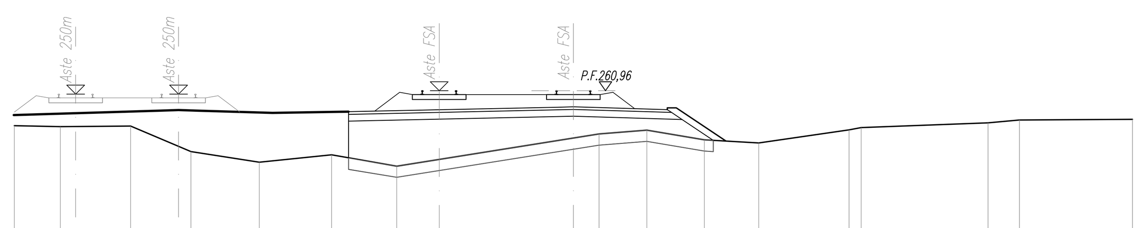

SCALA 1:200

Q.RIF. 245,00

QUOTE TERRENO	259,40 259,35 259,38 258,24 257,77 258,10 257,59 258,85 259,03 259,20 258,77 258,63 259,21 259,31 259,53 259,65 259,68
DIST.PARZIALI TERRENO	2,06 3,14 2,70 3,05 3,23 2,91 7,90 1,15 2,14 2,57 2,44 4,04 0,54 5,67 1,40 5,05
QUOTE PROGETTO	259,90 260,02 260,22 260,24 260,22 260,12 260,20 259,99 260,20 258,71
DIST.PARZIALI PROGETTO	9,29 0,76 0,76 3,44 2,23

COMMITTENTE: RFI RETE FERROVIARIA ITALIANA – GRUPPO FERROVIE DELLO STATO ITALIANE

PROGETTAZIONE: ITALFERR – GRUPPO FERROVIE DELLO STATO ITALIANE

DIRETTRICE FERROVIARIA MESSINA - CATANIA - PALERMO

NUOVO COLLEGAMENTO PALERMO - CATANIA

U.O. INFRASTRUTTURE CENTRO

PROGETTO DEFINITIVO

TRATTA NUOVA ENNA - DITTAINO (LOTTO 4B)

INFRASTRUTTURA FERROVIARIA

Sezioni trasversali

Sezioni trasversali Aste FSA - Tavola 2

SCALA: 1:200

COMMESSA	LOTTO	FASE	ENTE	TIPO DOC.	OPERA/DISCIPLINA	PROGR.	REV.
RS3V	40	D	29	W9	IF0105	007	A

Rev.	Descrizione	Redatto	Data	Verificato	Data	Approvato	Data	Autorizzato Data
A	Emissione esecutiva	C. Di Serio	Gennaio 2020	R. Sciannameo	Gennaio 2020	F.Sparacino	Gennaio 2020	F.Arduini Gennaio 2020

ITALFERR S.p.A. Direzione Tecnica Infrastrutture Centro Dott. Ing. Fabrizio Arduini Ordine degli Ingegneri della Provincia di Roma

File: RS3V40D29W9IF0105007A.dwg | n. Elab.: 245