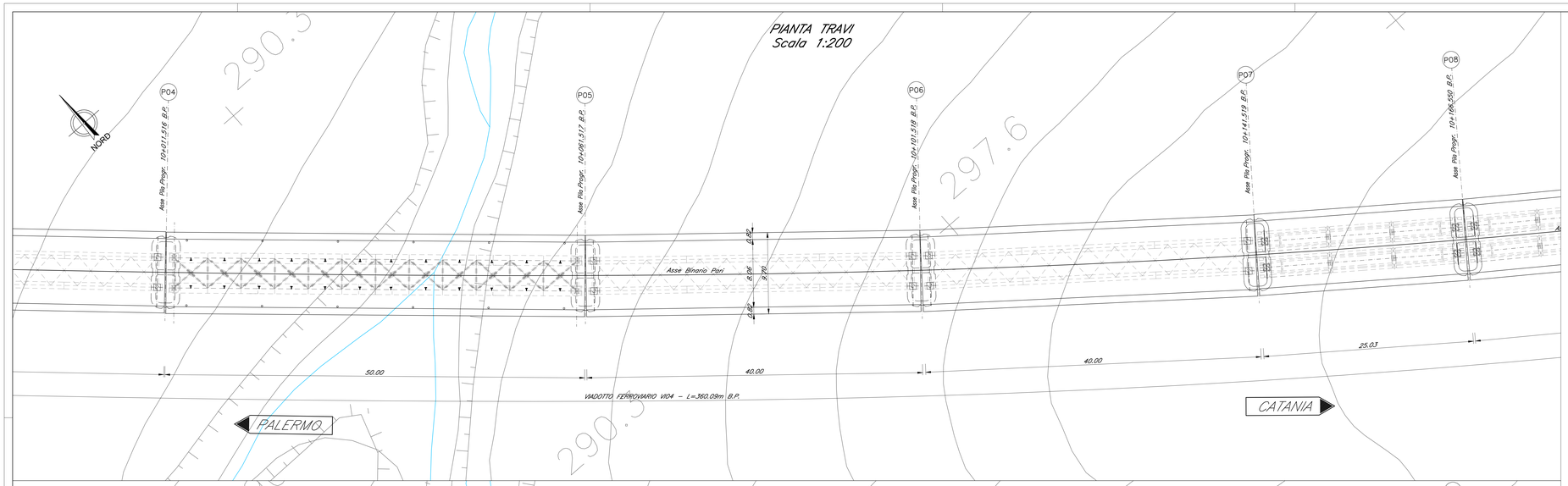

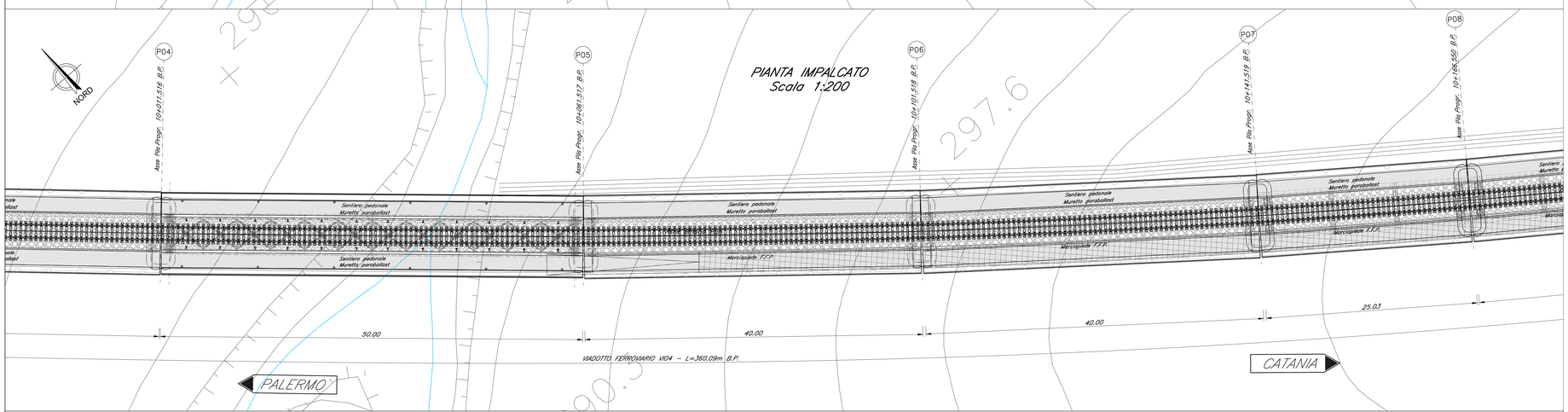

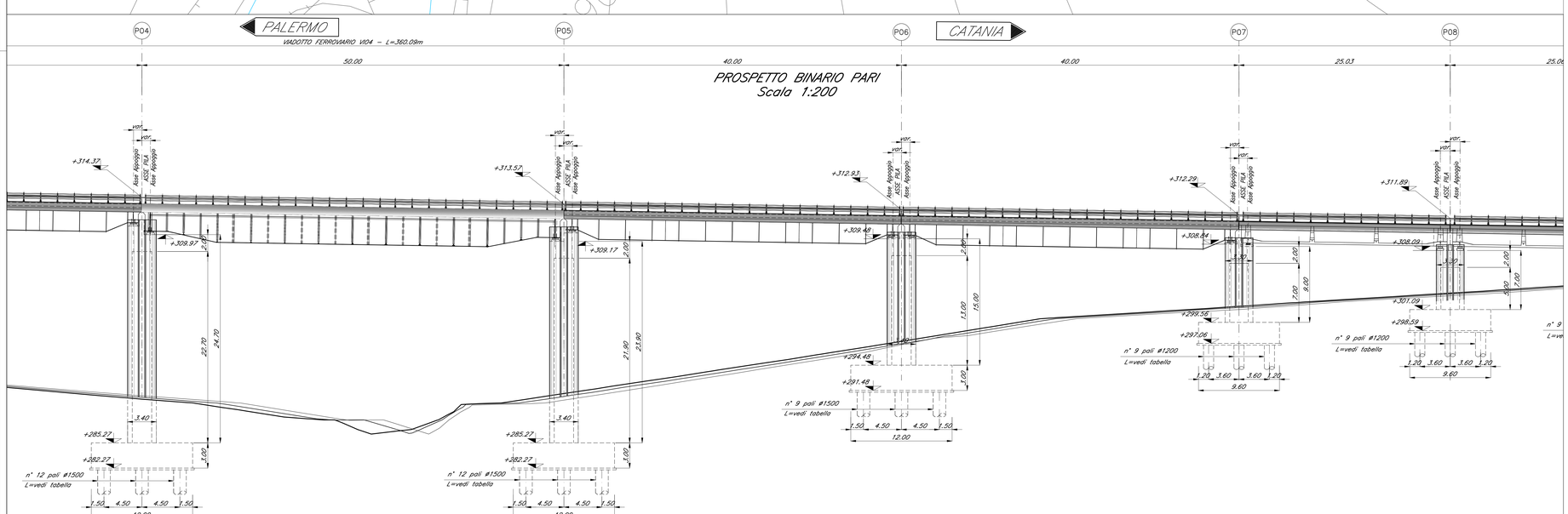

NOTA:

–LE SCALE DI DISCESA DALL' IMPALCATO AI PULVINI DEVONO ESSERE PREVISTI IN CORRISPONDENZA DELLE PILE: P1–P3–P5–P7

–PER LE SISTEMAZIONI IDRAULICHE E PROFILATURA FINALE DELL'ALVEO DEVE FARSI RIFERIMENTO AGLI ELABORATI SPECIALISTICI.

SEZIONE TIPO BINARIO PARI CAMPATA IN ACCIAIO L=50.00m
Scala 1:50

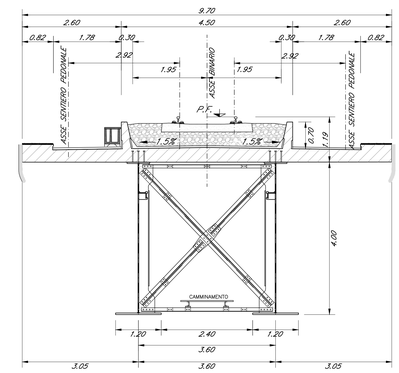

SEZIONE TIPO BINARIO PARI CAMPATA IN ACCIAIO
L=40.00m + MARCIAPIEDE F.F.P.
Scala 1:50

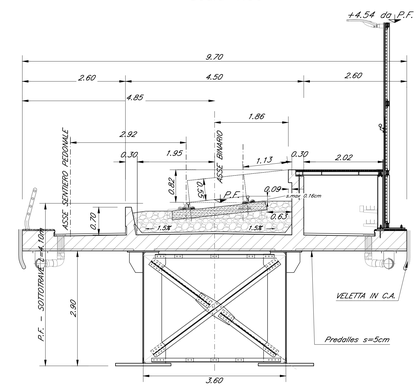

COMMITTENTE:

RFI
RETE FERROVIARIA ITALIANA
GRUPPO FERROVIE DELLO STATO ITALIANE

PROGETTAZIONE:

ITALFERR
GRUPPO FERROVIE DELLO STATO ITALIANE

DIRETTRICE FERROVIARIA MESSINA - CATANIA - PALERMO

NUOVO COLLEGAMENTO PALERMO - CATANIA

U.O. OPERE CIVILI E GESTIONE DELLE VARIANTI

PROGETTO DEFINITIVO

TRATTA NUOVA ENNA - DITTAINO (LOTTO 4B)

OPERE PRINCIPALI - PONTI E VIADOTTI

VI04 - Viadotto ferroviario, L=360 m
Pianta impalcato, Pianta travi, Prospetto binario pari e sezioni trasversali - tav. 2 di 3

SCALA: 1:200 1:50

COMMESSA	LOTTO	FASE	ENTE	TIPO DOC.	OPERA/DISCIPLINA	PROGR.	REV.
RS3V	40	D	09	PZ	VI0400	002	B

Rev.	Descrizione	Redatto	Data	Verificato	Data	Approvato	Data	Autorizzato Data
A	Emissione esecutiva	G. Ghasem	Dicembre 2019	A.Fanti	Dicembre 2019	F.Sansone	Dicembre 2019	ITALFERR S.p.A. U.O. Opere Civili e Gestione delle Varianti Dott. Ing. Filippo Romano Ordine degli Ingegneri della Provincia di Roma n° A32371 Marzo 2020
B	Emissione esecutiva	G. Ghasem	Marzo 2020		Marzo 2020		Marzo 2020	

File: IS3V4D09PZVI0400002B.dwg

n. Elab.: 857