QMT0 - FRONTE QUADRO

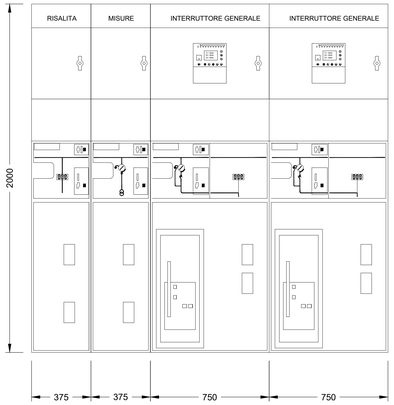

QMT0 - PIANTA

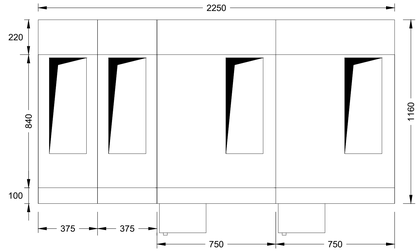

QMT1 - FRONTE QUADRO

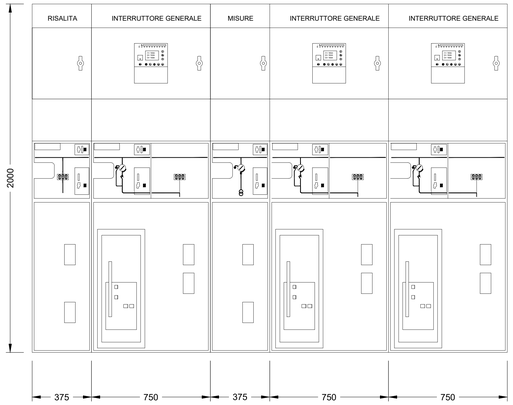

QMT1 - PIANTA

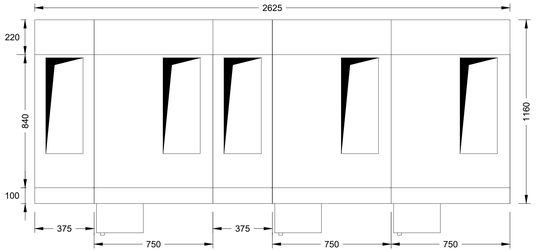

LEGENDA

	SEZIONATORE DI TERRA		CONTATORE
	SEZIONATORE ROTATIVO		INDICATORE PRESENZA TENSIONE
	SEZIONATORE ROTATIVO SOTTO CARICO		COMMUTATORE VOLTOMETRICO O AMPEROMETRICO
	SEZIONATORE DI LINEA A CERNIERA		APPARECCHIATURA ESTRAIBILE
	INTERRUTTORE DI MT IN ESAFLORURO DI ZOLFO		TERMINALE CAVO
	FUSIBILE	C A	BLOCCHI A CHIAVE: C: Chiave libera a sezionatore (interruttore) chiuso A: Chiave libera a sezionatore (interruttore) aperto
	TRASFORMATORE DI CORRENTE		RELE' DI PROTEZIONE: RELE' TEMPERATURA - A = Allar - S = Scatt RELE' DI MINIMA TENSIONE RELE' A CARTELLINO RELE' DIFFERENZIALE RELE' DI CORTO CIRCUITO RELE' DI MASSIMA CORRENTE TEMPORIZZ. RELE' DI TERRA
	TRASFORMATORE DI CORRENTE A DUE SECONDARI		
	TRASFORMATORE DI TENSIONE		
	TRASFORMATORE DI TENSIONE A DUE SECONDARI		COMANDO MOTORIZZATO BOBINA APERTURA BOBINA CHIUSURA BOBINA MINIMA TENSIONE
	TRASFORMATORE DI POTENZA		STRUMENTO INDICATORE: A = Amperometro V = Voltometro W = Wattometro F = Cosfimetro
	SEZIONATORE ROTATIVO MOTORIZZATO		STRUMENTO REGISTRATORE DI POTENZA ATTIVA

NOTA:
- QUADRI A TENUTA ALL'ARCO INTERNO IAC A FLR 16kA x 1s
- SCOMPARTI SECONDO LINEA GUIDA RFI DMA IM LA LG IFS 300 A

QMT0 QUADRO MT (LOCALE CONSEGNA)

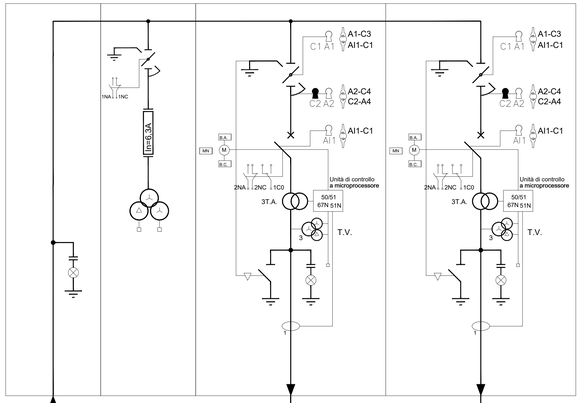

QMT1 QUADRO MT (LOCALE MT/BT)

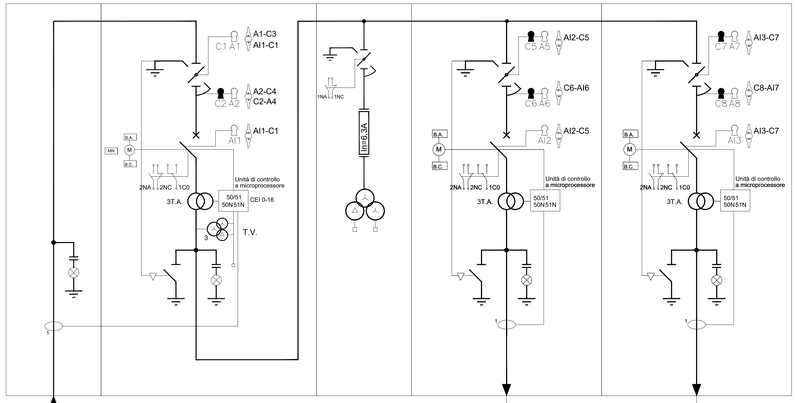

FABBRICATO E1

FABBRICATO FV

AL FABBRICATO PGEP
doc. RS3V40D67DXLF01B1001

CAVO MT: RG7H1M1 12/20 kV
SEZ.: 3(1x95)mm² - L=15m

CAVO MT: RG7H1M1 12/20 kV
SEZ.: 3(1x95)mm² - L=15m

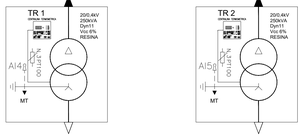

CAVO MT: RG7H1M1 12/20 kV
SEZ.: 3(1x95)mm² - 500m

CAVO MT: RG7H1M1 12/20 kV
SEZ.: 3(1x95)mm² - 45m

COMMITTENTE:

RFI RETE FERROVIARIA ITALIANA
GRUPPO FERROVIE DELLO STATO ITALIANE

PROGETTAZIONE:

ITALFERR
GRUPPO FERROVIE DELLO STATO ITALIANE

DIRETTRICE FERROVIARIA MESSINA - CATANIA - PALERMO

NUOVO COLLEGAMENTO PALERMO - CATANIA

U.O. TECNOLOGIE CENTRO

PROGETTO DEFINITIVO

TRATTA NUOVA ENNA - DITTAINO (LOTTO 4B)

STAZIONE DI ENNA

Schema elettrico unifilare e fronte quadro MT

SCALA: -

COMMESSA	LOTTO	FASE	ENTE	TIPO DOC.	OPERA/DISCIPLINA	PROGR.	REV.
RS3V	40	D	18	DX	LF0300	001	A

Rev.	Descrizione	Redatto	Data	Verificato	Data	Approvato	Data	Autorizzato Data
A	Emissione esecutiva	G. Agnello	Gen. 2020	M. Candiano	Gen. 2020	F. Sparacino	Gen. 2020	G. Bell Buffarini 2020

File: RS3V40D18DXLF0300001A.dwg n. Elab.: 1182