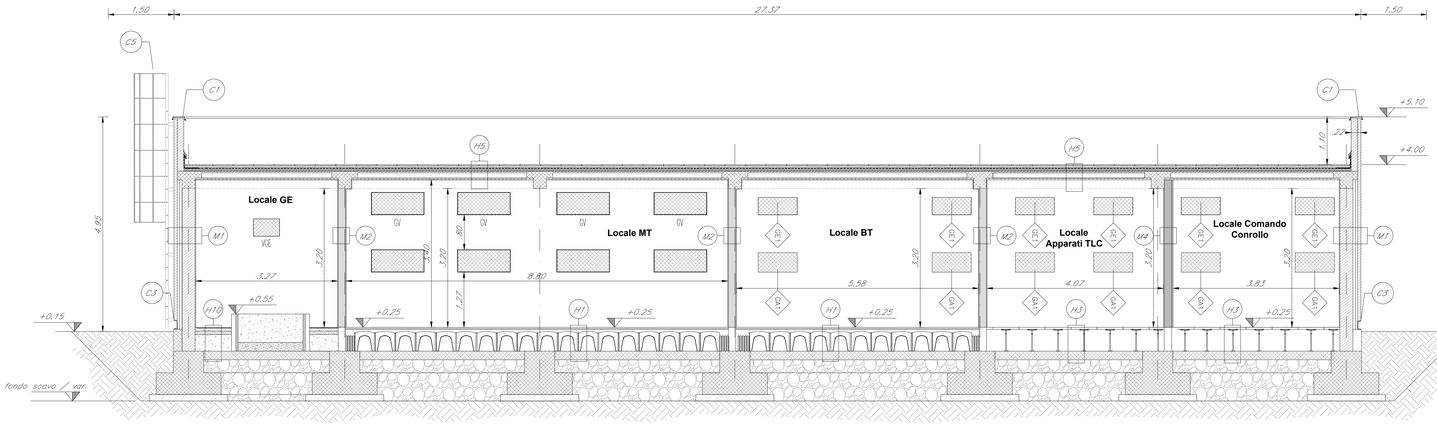

SEZIONE A–A'
SCALA 1:50

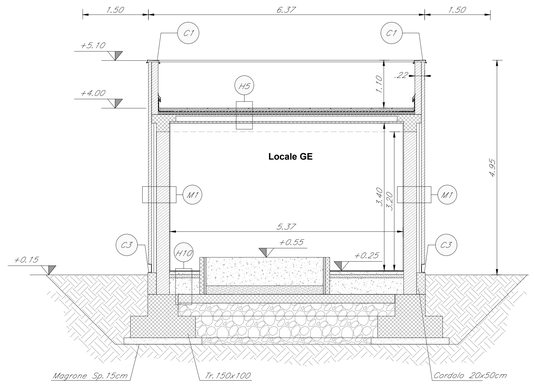

SEZIONE B–B'
SCALA 1:50

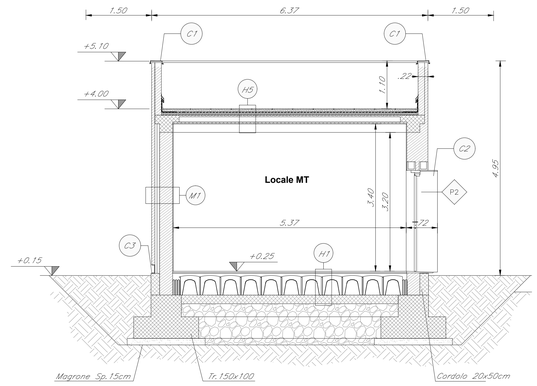

SEZIONE C–C'
SCALA 1:50

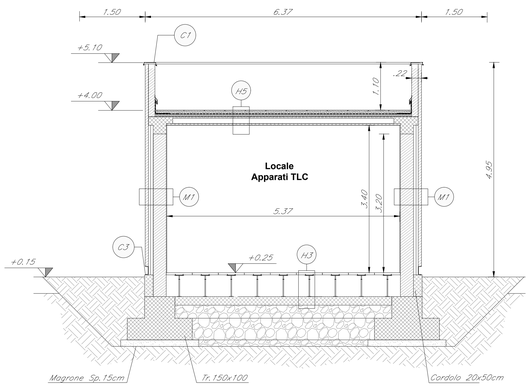

SEZIONE D–D'
SCALA 1:50

LEGENDA MATERIALI FINITURE

ABACO INTERVENTI

m2 — SUPERFICIE

h | V — h – ALTEZZA NETTA AMBIENTE
H | S — H – FINITURA PAVIMENTO
V – FINITURA PARETI (1)
S – FINITURA SOFFITTO

M1 — PACCHETTO MURATURE

H6 — (1) IN AMBIENTI CON PARETI AVENTI FINITURE DIVERSE L'INDICAZIONE VERRA' DATA PER CIASCUNA PARETE SINGOLARMENTE

ABACO INFISSI

B – LARGHEZZA INFISSO
H – ALTEZZA INFISSO
T – TIPO INFISSO

CHIUSURE ORIZZONTALI

H1	PAVIMENTO IN PASTRELLE SPECIALI AD ALTA COMPRESSIONE IN CONGLOMERATO CEMENTIZIO E GRANULA DI MATERIALE ANTISDRUCCIOLEVOLE (mm.60x60cm sp. 3cm) POSATO SU SOLAIO REALIZZATO CON VEGAPIÙ ARDATO CON CASSERI A PERDERE TIPO "GLOO" (h=40cm) E SOLETTA ARMATA CON RETE ELETTROSALDATA (sp.15cm)
H2	MANTO DI USURA (sp.3cm), BINDER (sp.4cm), BASE (sp.8cm), FONDAZIONE IN CONGLOMERATO MISTO GRANULARE NATURALE (sp.8cm) E STRATO ANTICAPILLARE (sp.15cm)
H3	PAVIMENTO SOPRAELEVATO (PORTANZA 10.000 N/mq) COSTITUITO DA PANNELLI AVENTI SPESSORE DI 34mm E DIM. 600X600mm, SU STRUTTURE DI SOSTEGNO CON FINITURA SUPERIORE IN PVC ANTISATICO E TRATTAMENTO ANTIPOLVERE DELLA SUPERFICE SOTTOSTANTE SU SOLAIO REALIZZATO CON MASSETTO, GUAINA IMPERMEABILE BITUMINOSA E SOLETTA IN CLS SP. 15 cm CON RES #8/20x20
H4	PACCHETTO DI COPERTURA CHIARA DI PROTEZIONE SU MASSETTO DELLE PENDENZE IN CONGLOMERATO CEMENTIZIO ALLEGGERITO (SP.80M), IMPERMEABILIZZAZIONE CON GUAINA BITUMINOSA (2 STRATI 4+4MM), STRATO DI SCOLAMENTO IN POLISTIRENE (SP.TOT. 50M), BARRIERA AL VAPORE
H5	PACCHETTO DI COPERTURA: PAVIMENTO IN QUADROTTI DI CLS (47X47cm) SU MASSETTO DELLE PENDENZE IN CONGLOMERATO CEMENTIZIO ALLEGGERITO (sp.8cm) IMPERMEABILIZZAZIONE CON GUAINA BITUMINOSA (2 STRATI 4+4mm), STRATO DI SCOLAMENTO IN POLISTIRENE (sp.tot. 5cm), BARRIERA AL VAPORE, IL SOLAIO E' REALIZZATO CON PREDALLES E INTONACO (sp.2cm)
H6	PAVIMENTO IN GRIGLIA METALLICA SU STRUTTURA METALLICA
H7	PAVIMENTO RUSTICO
H8	RIVESTIMENTO PEDATE SCALA DI PROGETTO CON GRADONE IN GRES PORCELLANATO
H9	PAVIMENTAZIONE IN BETONELLE AUTOBLOCCANTI (sp. 8cm) SU SABBIA DI ALLETTAMENTO (sp.4cm), FONDAZIONE CON MASSETTO DELLE PENDENZE IN CLS (sp.10–14cm) CON RETE ELETTROSALDATA, FONDAZIONE IN CONGLOMERATO MISTO GRANULARE STABILIZZATO (sp.20cm) E FONDAZIONE IN CONGLOMERATO MISTO GRANULARE NATURALE (sp.24cm)
H10	PAVIMENTO IN GRES PORCELLANATO (30x30cm) POSATO SU COLLA, MASSETTO (sp.6cm) E SOLETTA ARMATA CON RETE ELETTROSALDATA (sp.8cm)
H11	PAVIMENTO INDUSTRIALE IN BATTUTO DI CEMENTO

FINITURA PARETI

V1	INTONACO CIVILE A DUE STRATI CON MALTA CEMENTIZIA, RIFINITO CON SOPRAFFINATO, STIRATO DI COLLA DELLA STESSA MALTA, LISCIATO E COMPLETATO CON CICLO DI PITTURAZIONE ECOATTIVA A DUE RIPRESE CONTENENTE SOSTANZE FOTOCATALITICHE COMPRESO DI FISSATIVO (PRIMER) DI SOTTOFONDO A BASE ACQUOSA
V2	INTONACO ISOLANTE ANTINCENDIO SPESS. MINIMO mm 20 ESEGUITO CON MALTA A BASE DI MATERIALI ISOLANTI TIPO VERMICULITE, PERLITE E SIMILARI
V3	INTONACO RUSTICO CON MALTA CEMENTIZIA
V4	RIVESTIMENTO IN GRES CERAMICO DIM.20x20cm FINO AD UN'ALTEZZA DI 2.40cm E SOVRASTANTE INTONACO CIVILE PER INTERNI TINTEGGIATO CON IDROPITTURA TRASPIRANTE
V5	RIVESTIMENTO IN LAMIERA DI ACCIAIO CORI-TEN SU APPOSITA SOTTOSTRUTTURA METALLICA ZINCATA

FINITURA SOFFITTO

S1	INTONACO A MEZZO STUCCO FORMATO DA INTONACO GREZZO CON MALTA FINE DI CALCE SPENTA E POZZOLANA TRATTA A FRATAZZO, RIFINITO CON SOPRASTANTE STRATO DI CIRCA mm 2 DI MALTA PER STUCCHI COMPOSTA DA m^3 0,45 DI CALCE SPENTA IN FASTA E m^3 0,90 DI POLVERE DI MARMO, LEVIGATO E LUCIDATO E COMPLETATO CON CICLO DI PITTURAZIONE ECOATTIVA A DUE RIPRESE CONTENENTE SOSTANZE FOTOCATALITICHE COMPRESO DI FISSATIVO (PRIMER) DI SOTTOFONDO A BASE ACQUOSA
S2	CONTROSOFFITTO A QUADROTTI IN ALLUMINIO (dim.,60x60cm) CON IN TELAIO A PROFILI METALLICI: ALTEZZA DA PAVIMENTO 2,50m. ANCORATO AL SOLAIO IN CAP-INTONACATO A RUSTICO CON MALTA CEMENTIZIA
S3	CONTROSOFFITTO A QUADROTTI IN CARTONGESSO(dim.,60x60cm) CON IN TELAIO A PROFILI METALLICI: ALTEZZA DA PAVIMENTO 2,70m. SOSPESO DAL SOLAIO IN CAP-INTONACATO A RUSTICO ATTRAVERSO SISTEMA DI PENDINATURA IN LAMIERA ZINCATA
S4	CONTROSOFFITTO IN DOPPIA LASTRA DI CARTONGESSO AD ELEVATA PRESTAZIONE IDROMETRICA (SP.12,5mm# 2) ANCORATA A SOTTOSTRUTTURA IN LAMIERA METALLICA ZINCATA DELLE DIMENSIONI IDONEE A SECONDA DELL'ALTEZZA DEI LOCALI

INFISSI

P1	PORTA 80x230 cm ESTERNA BLINDATA AD 1 ANTA IN ACCIAIO ZINCATO E VERNICIATO CON CARATTERISTICHE ANTINTRUSIONE, CERNIERE ANTINTRUSIONE, SERRATURA DI SICUREZZA E CHIAVI, MANIGLIONE ANTIPANICO, LE MANIGLIE E LE CERNIERE SONO COSTITUITE IN ALLUMINIO IN TINTA CON LE PORTE.
P1*	PORTA 120x230 cm ESTERNA BLINDATA A 2 ANTE IN ACCIAIO ZINCATO E VERNICIATO CON CARATTERISTICHE ANTINTRUSIONE, CERNIERE ANTINTRUSIONE, SERRATURA DI SICUREZZA E CHIAVI, MANIGLIONE ANTIPANICO, LE MANIGLIE E LE CERNIERE SONO COSTITUITE IN ALLUMINIO IN TINTA CON LE PORTE.
P2	PORTA 160x230 cm ESTERNA BLINDATA A 2 ANTE IN ACCIAIO ZINCATO E VERNICIATO CON CARATTERISTICHE ANTINTRUSIONE, CON GRIGLIE DI VENTILAZIONE IN ACCIAIO A PROVA DI PERFORAZIONE NELLE SPECCHIATURE, CERNIERE ANTINTRUSIONE, SERRATURA DI SICUREZZA E CHIAVI, MANIGLIONE ANTIPANICO, LE MANIGLIE E LE CERNIERE SONO COSTITUITE IN ALLUMINIO IN TINTA CON LE PORTE.
P3	PORTA 200x230 cm ESTERNA BLINDATA A 2 ANTE IN ACCIAIO ZINCATO E VERNICIATO CON CARATTERISTICHE ANTINTRUSIONE, CON GRIGLIE DI VENTILAZIONE IN ACCIAIO A PROVA DI PERFORAZIONE NELLE SPECCHIATURE, CERNIERE ANTINTRUSIONE, SERRATURA DI SICUREZZA E CHIAVI, MANIGLIONE ANTIPANICO, LE MANIGLIE E LE CERNIERE SONO COSTITUITE IN ALLUMINIO IN TINTA CON LE PORTE.
P3*	PORTA 200x230 cm ESTERNA BLINDATA A 2 ANTE IN ACCIAIO ZINCATO E VERNICIATO CON CARATTERISTICHE ANTINTRUSIONE, CERNIERE ANTINTRUSIONE, SERRATURA DI SICUREZZA E CHIAVI, MANIGLIONE ANTIPANICO, LE MANIGLIE E LE CERNIERE SONO COSTITUITE IN ALLUMINIO IN TINTA CON LE PORTE.
P4	PORTONE 480x630 cm A LIBRO DI INGRESSO 2+2 ANTE CIM 630x480 CONTROSGUALD IN ACCIAIO ZINCATO, LE MANIGLIE E LE CERNIERE SONO COSTITUITE IN ALLUMINIO IN TINTA CON LE PORTE.
P5	PORTA 120x230 cm ESTERNA BLINDATA A 2 ANTE IN ACCIAIO ZINCATO E VERNICIATO CON CARATTERISTICHE ANTINTRUSIONE CON SPECCHIATURE IN VETRO ANTISFONDAMENTO.
P6	PORTA 80x230 cm INTERNA AD 1 ANTA IN ALLUMINIO ZINCATO E VERNICIATO, LE MANIGLIE E LE CERNIERE SONO COSTITUITE IN ALLUMINIO IN TINTA CON LE PORTE.
P7	PORTA 70x230 cm INTERNA AD 1 ANTA IN ALLUMINIO ZINCATO E VERNICIATO, LE MANIGLIE E LE CERNIERE SONO COSTITUITE IN ALLUMINIO IN TINTA CON LE PORTE.
P8	PORTA 200x230 cm ESTERNA BLINDATA A 2 ANTE IN ACCIAIO ZINCATO E VERNICIATO: RIVESTITA CON PANNELLI METALLICI MODULARI FISSATI: CERNIERE ANTINTRUSIONE, SERRATURA DI SICUREZZA E CHIAVI, MANIGLIONE ANTIPANICO, LE MANIGLIE E LE CERNIERE SONO COSTITUITE IN ALLUMINIO IN TINTA CON LE PORTE.
P9	PORTA 90x220 cm ESTERNA BLINDATA AD 1 ANTA IN ACCIAIO ZINCATO E VERNICIATO CON CARATTERISTICHE ANTINTRUSIONE, CERNIERE ANTINTRUSIONE, SERRATURA DI SICUREZZA E CHIAVI, MANIGLIONE ANTIPANICO, LE MANIGLIE E LE CERNIERE SONO COSTITUITE IN ALLUMINIO IN TINTA CON LE PORTE.
P10	PORTA 85x220 cm DA INTERNI SCORREVOLE A SCOMPARSA AD 1 ANTA, ANTA IN ..., E VERNICIATA LE MANIGLIE E LE CERNIERE SONO COSTITUITE IN ALLUMINIO IN TINTA CON LE PORTE.
P11	PORTA 85x220 cm DA INTERNI SCORREVOLE A SCOMPARSA AD 1 ANTA, ANTA IN ..., E VERNICIATA LE MANIGLIE E LE CERNIERE SONO COSTITUITE IN ALLUMINIO IN TINTA CON LE PORTE.
P11*	PORTA 80x210 cm INTERNA AD 1 ANTA IN ALLUMINIO ZINCATO E VERNICIATO, LE MANIGLIE E LE CERNIERE SONO COSTITUITE IN ALLUMINIO IN TINTA CON LE PORTE.
P12	PORTA 85x220 cm INTERNA AD 1 ANTA IN ALLUMINIO ZINCATO E VERNICIATO, LE MANIGLIE E LE CERNIERE SONO COSTITUITE IN ALLUMINIO IN TINTA CON LE PORTE.
Prc1	PORTA 200x230 cm INTERNA BLINDATA A 2 ANTE IN ACCIAIO ZINCATO E VERNICIATO CON CARATTERISTICHE ANTINTRUSIONE, CON GRIGLIE DI VENTILAZIONE IN ACCIAIO A PROVA DI PERFORAZIONE NELLE SPECCHIATURE; CERNIERE ANTINTRUSIONE, SERRATURA DI SICUREZZA E CHIAVI, MANIGLIONE ANTIPANICO, LE MANIGLIE E LE CERNIERE SONO COSTITUITE IN ALLUMINIO IN TINTA CON LE PORTE.
Prc2	PORTA 160x230 cm ESTERNA BLINDATA A 2 ANTE IN ACCIAIO ZINCATO E VERNICIATO CON CARATTERISTICHE ANTINTRUSIONE, CERNIERE ANTINTRUSIONE, SERRATURA DI SICUREZZA E CHIAVI, MANIGLIONE ANTIPANICO, LE MANIGLIE E LE CERNIERE SONO COSTITUITE IN ALLUMINIO IN TINTA CON LE PORTE.
Prc3	PORTA 110x210 cm ESTERNA BLINDATA AD 1 ANTA IN ACCIAIO ZINCATO E VERNICIATO CON CARATTERISTICHE ANTINTRUSIONE, CERNIERE ANTINTRUSIONE, SERRATURA DI SICUREZZA E CHIAVI, MANIGLIONE ANTIPANICO, LE MANIGLIE E LE CERNIERE SONO COSTITUITE IN ALLUMINIO IN TINTA CON LE PORTE.
Prc4	PORTONE 480x630 cm A LIBRO DI INGRESSO 2+2 ANTE CIM 630x480, CONTROSGUALD IN ACCIAIO ZINCATO, LE MANIGLIE E LE CERNIERE SONO COSTITUITE IN ALLUMINIO IN TINTA CON LE PORTE.
F1	FINESTRA BLINDATA A MASSETAS IN ACCIAIO ZINCATO CON CARATTERISTICHE ANTINTRUSIONE E VETRO ANTISFONDAMENTO (DIM. VARIE)

MURATURE

M1	MURATURA ESTERNA COSTITUITA DA BLOCCHI CAVI IN CONGLOMERATO CEMENTIZIO (sp. 30 cm in/cemen); FINITURA ESTERNA IN LASTRE DI PIETRA TIPO SABUCINA (sp. 5 cm).
M2	MURATURA COSTITUITA DA BLOCCHI CAVI PREFABBRICATI IN CONGLOMERATO NORMALE DI CEMENTO VIBROCOMPRESSO LISCIATI E TRATTATI SU ENTRAMBE LE FACCE (sp.20cm) [CON CARATTERISTICHE REI 120]
M3	MURATURA COSTITUITA DA BLOCCHI CAVI PREFABBRICATI IN CONGLOMERATO NORMALE DI CEMENTO VIBROCOMPRESSO LISCIATI E TRATTATI SU ENTRAMBE LE FACCE (sp.15cm) [CON CARATTERISTICHE REI 90]
M4	MURATURA COSTITUITA DA BLOCCHI CAVI PREFABBRICATI IN CONGLOMERATO NORMALE DI CEMENTO VIBROCOMPRESSO (sp.20cm) TIPO PORISTON [CON CARATTERISTICHE REI 120] + ISOLANTE ESTERNO IN POLISTIRENE (sp2cm) LISCIATA E TRATTATA SU ENTRAMBE LE FACCE CON 2cm DI INTONACO
M5	MURATURA ESTERNA IN PANNELLI FACCIAVISTA, COSTITUITA DA BLOCCHI CAVI PREFABBRICATI IN CONGLOMERATO NORMALE DI CEMENTO VIBROCOMPRESSO (sp.30cm) TIPO PORISTON + ISOLANTE ESTERNO IN POLISTIRENE (sp6cm)+ PANNELLO PREFABBRICATO IN GRC CON SOTTOSTRUTTURA METALLICA (sp14cm).
M6	PARTIZIONI INTERNE IN DOPPIA LASTRA DI CARTONGESSO AD ELEVATA PRESTAZIONE IDROMETRICA (SP. 12,5mm# 2) ANCORATA A SOTTOSTRUTTURA IN LAMIERA METALLICA ZINCATA DELLE DIMENSIONI IDONEE A SECONDA DELL'ALTEZZA DEI LOCALI
n.b.	PER LE PORTE CON GRIGLIA O SERRANDA A GRAVITA' ED ALTRO VEDI ELABORATI IMPIANTISTICI.

OPERE METALLICHE

C1	LAMIERA IN ACCIAIO CORTEN PER SCOSSALINA, SOGLIA E CARTER DI BORDO, SPESS. 8/10
C2	PORTALE IN LAMIERA IN ACCIAIO CORTEN PER IMBOTTI APERTURE spess. 20/10 mm, CON SOTTOSTRUTTURA IN PROFILI RETTANGOLARI IN ACCIAIO 30x20
C3	ZOCCOLINO CON CARTER DI ACCIAIO CORTEN h=20 cm, sp. 8/10
C4	DISCENDENTE Ø 100 mm IN LAMIERA DI ACCIAIO INOX CON PARAFOGLIE
C5	SCALA A PIOLI PER MANUTENZIONE COPERTURA
C6	RIVESTIMENTO ESTERNO PANNELLI DI ACCIAIO CORTEN MICROFORATI PANNELLI dim. 1000x2000 mm
C7	SISTEMI ANTICADUTA CONFORME ALLA NORMA EN795–2012: LINEA VITA, COMPLETATA DI PUNTI DI ANCORAGGIO SINGOLI
n.b.	LE GRIGLIE GA1, GA2, GE1, GE2, VGE, SONO DA CONSIDERARSI SOLO INDICATIVE; PER TALI DEFINIZIONI SI FA RIMANDO AGLI ELABORATI SPECIALISTICI

N.B.:
- TUTTI I TRAMEZZI SONO INTONACATI CON INTERPOSIZIONE DI RETE IN FIBRA DI VETRO
- QUALORA I FABBRICATI SI TROVINO IN AREA DI FERMATA/STAZIONE IL MATERIALE DI RIVESTIMENTO DEI MARCIAPIEDI SARA' IL MEDESIMO DEL PIAZZALE DI FERMATA/STAZIONE
- LA QUOTA ALTIMETRICA 0.00 ANDRA' ASSIMILATA ALLA QUOTA ALTIMETRICA DEI SINGOLI PIAZZALI DI EMERGENZA COME INDICATO DALL'ELABORATO DI COORDINAMETO GENERALE

COMMITTENTE:

RFI RETE FERROVIARIA ITALIANA
GRUPPO FERROVIE DELLO STATO ITALIANE

PROGETTAZIONE:

ITALFERR
GRUPPO FERROVIE DELLO STATO ITALIANE

DIRETTRICE FERROVIARIA MESSINA - CATANIA - PALERMO

NUOVO COLLEGAMENTO PALERMO - CATANIA

U.O. INFRASTRUTTURE CENTRO

PROGETTO DEFINITIVO

TRATTA NUOVA ENNA - DITTAINO (LOTTO 4B)

FABBRICATI TECNOLOGICI

FA00B - PGEP/PEP

Sezioni architettoniche

SCALA: 1:50

COMMESSA	LOTTO	FASE	ENTE	TIPO DOC.	OPERA/DISCIPLINA	PROGR.	REV.
RS3V	40	D	29	WB	FA00B0	001	B

Rev.	Descrizione	Redatto	Data	Verificato	Data	Approvato	Data	Autorizzato Data
A	Emissione esecutiva	M.Sarti	Dicembre 2019	V. Cervi	Dicembre 2019	F.Sparacino	Dicembre 2019	F. Mauro 20/02/2020
B	Emissione esecutiva		Febbraio 2020	V. Cervi	Febbraio 2020	F.Sparacino	Febbraio 2020	ITALFERR S.p.A. Dott. Ing. Fabio Sparacino Ordine degli Ingegneri della Provincia di Roma n. 24881

File: RS3V40D29WBFA00B0001B.dwg

n. Elab.: 530