SEZIONE A–A
SCALA 1:50

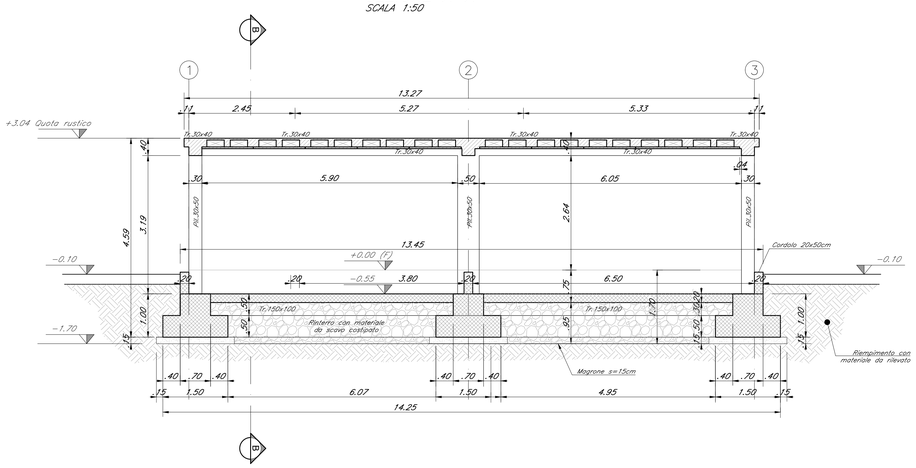

SEZIONE SOLAIO
SCALA 1:10

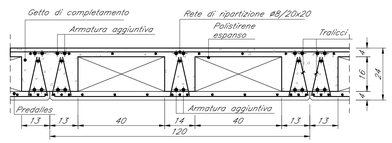

SEZIONE B–B
SCALA 1:50

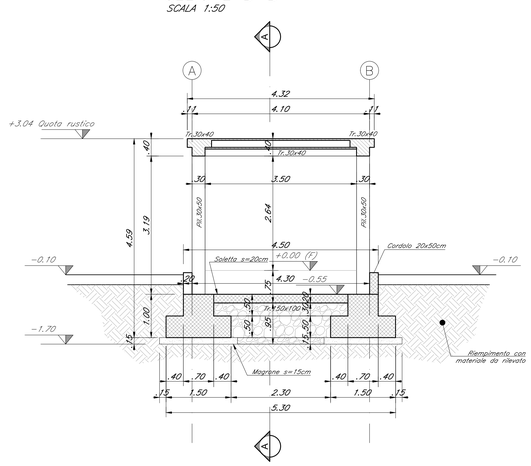

TABELLA MATERIALI

CALCESTRUZZO

Classe di lavorabilità	Classe di resistenza minima C/Rck/Rck,cube	Classe di esposizione ambientale UNI EN 206	Rapporto A/C max	Campi di impiego
S3–S4	C25/30	XC2	0.60	– Solettoni di fondazione, fondazioni armate e platee di varo
S3–S4	C28/35	XC3	0.45	– Fabbricati
--	C12/15	X0	--	– Magrone e riempimento di livellamento

ACCIAIO

ACCIAIO IN BARRE, PER GETTI E RETI ELETTROSALDATE	B450C fyk(450Mpa ftk≥540Mpa 1.15≤ ftk/fyk < 1.35 fyk= tensione caratteristica di snervamento ftk= tensione caratteristica di rottura
ACCIAIO ARMONICO DI TIPO STABILIZZATO PER TRAVI E TRAVERSI	Trefoli ø0,6" fptk 1860MPa – fp(1)k 1670MPa a trave
ACCIAIO PER ARMATURA MICROPALI	S355JR
ACCIAIO PER CARPENTERIA METALLICA	S355JR

INCIDENZE ARMATURA

– Travi:	280 Kg/mc
– Pilastri:	300 Kg/mc
– Travi di fondazione:	80 Kg/mc
– Soletta controterra:	85 Kg/mc

COPRIFERRO

– Strutture in elevazione:	40 mm
– Strutture di fondazione:	40 mm

COMMITTENTE:

RFI RETE FERROVIARIA ITALIANA
GRUPPO FERROVIE DELLO STATO ITALIANE

PROGETTAZIONE:

ITALFERR
GRUPPO FERROVIE DELLO STATO ITALIANE

DIRETTRICE FERROVIARIA MESSINA - CATANIA - PALERMO

NUOVO COLLEGAMENTO PALERMO - CATANIA

U.O. INFRASTRUTTURE CENTRO

PROGETTO DEFINITIVO

TRATTA NUOVA ENNA - DITTAINO (LOTTO 4B)

FABBRICATI TECNOLOGICI

FA08 - FA TERNA

Sezioni

SCALA: varie

COMMESSA	LOTTO	FASE	ENTE	TIPO DOC.	OPERA/DISCIPLINA	PROGR.	REV.
RS3V	40	D	29	WZ	FA0800	001	A

Rev.	Descrizione	Redatto	Data	Verificato	Data	Approvato	Data	Autorizzato Data
A	Emissione esecutiva	M.Sarti	Gennaio 2020	V. Coral	Gennaio 2020	F. Sacripante	Gennaio 2020	F.Bruno Gennaio 2020

ITALFERR S.p.A.
Dott. Ing. Fabrizio Bruno
Ordine degli Ingegneri della Provincia di Roma n. 12345

File: RS3V40D29WZFA0800001A.dwg

n. Elab.: 566_2