CARPENTERIA PILA P24
BINARIO PARI
Scala 1:50

SEZIONE E–E
Scala 1:50

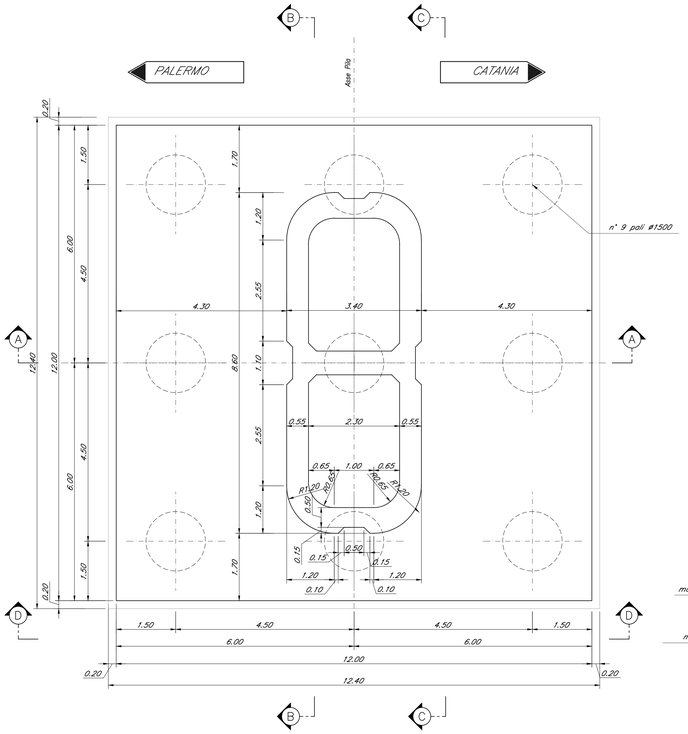

SEZIONE B–B
Scala 1:50

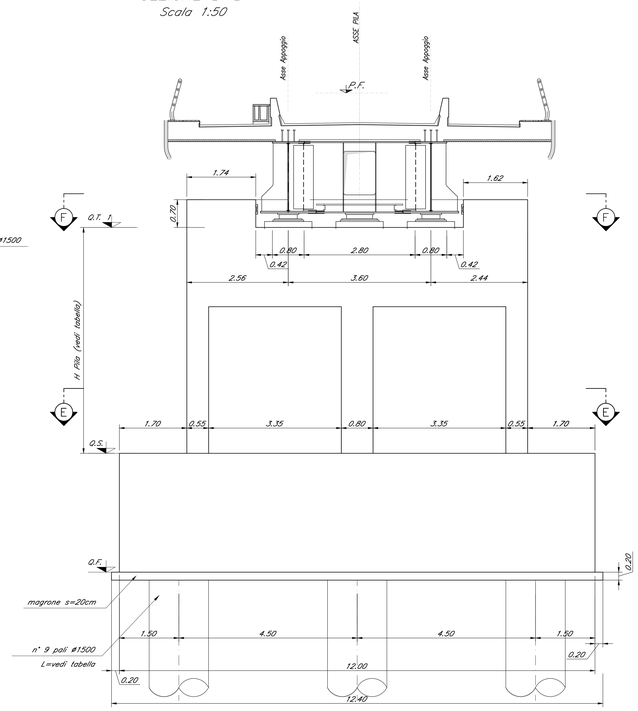

SEZIONE F–F
Scala 1:50

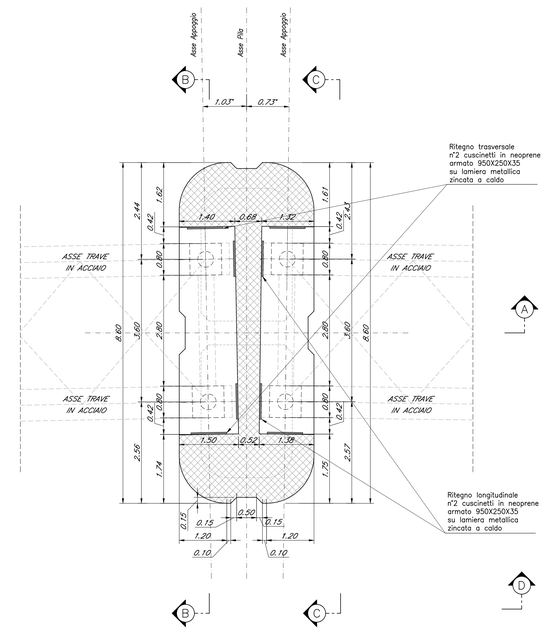

TABELLA PILE (m)

Pile	P.F.	Q.T.	Q.S.	Q.F	H Pila
P24	+333.57	+330.13	+313.13	+310.13	17.00

DETTAGLIO RITEGNO TRASVERSALE

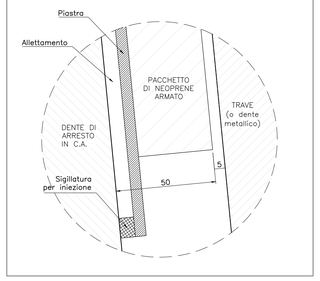

DETTAGLIO RITEGNO LONGITUDINALE

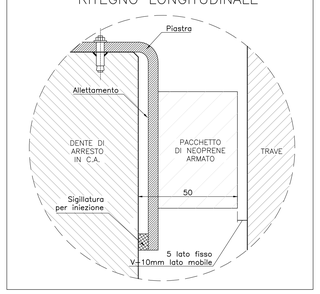

SEZIONE A–A
Scala 1:50

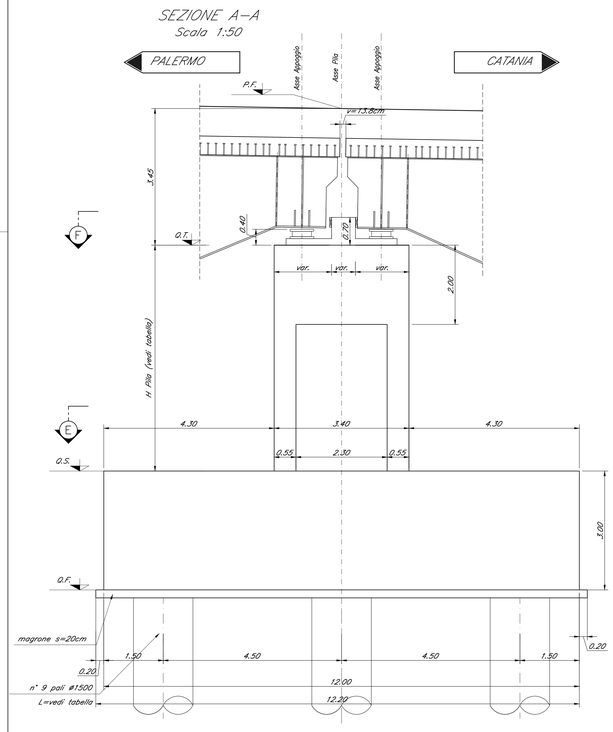

SEZIONE C–C
Scala 1:50

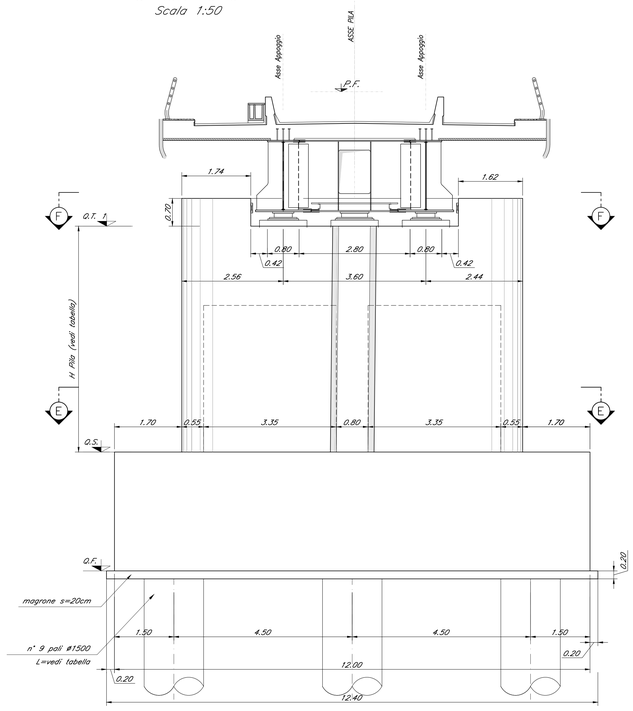

SEZIONE D–D
Scala 1:50

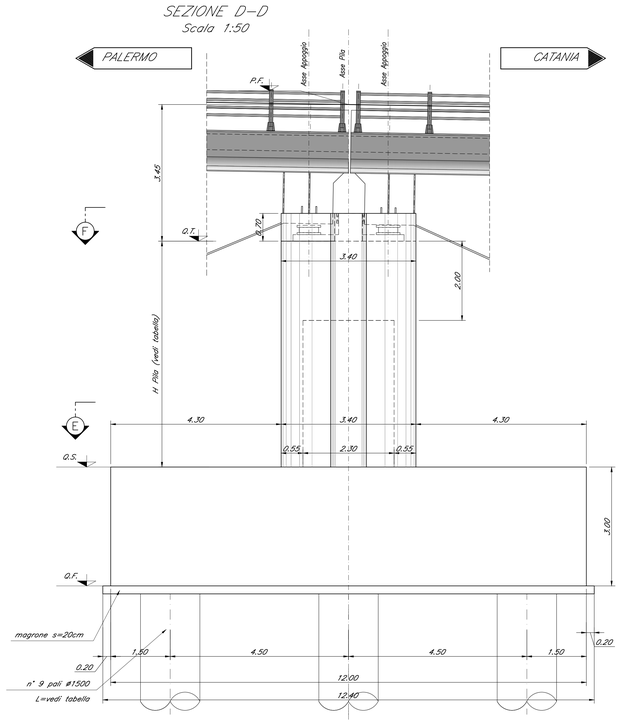

Nota:
- Le quote dei baggioli sono indicate e andranno verificate con l'altezza effettiva degli apparecchi di appoggio

COMMITTENTE:

RFI RETE FERROVIARIA ITALIANA
GRUPPO FERROVIE DELLO STATO ITALIANE

PROGETTAZIONE:

ITALFERR
GRUPPO FERROVIE DELLO STATO ITALIANE

DIRETTRICE FERROVIARIA MESSINA - CATANIA - PALERMO

NUOVO COLLEGAMENTO PALERMO - CATANIA

U.O. OPERE CIVILI E GESTIONE DELLE VARIANTI

PROGETTO DEFINITIVO

TRATTA NUOVA ENNA - DITTAINO (LOTTO 4B)

OPERE PRINCIPALI - PONTI E VIADOTTI

VI02 - Viadotto ferroviario, L=1015 m
Carpenteria Pila 24

SCALA: 1:50

COMMESSA	LOTTO	FASE	ENTE	TIPO DOC.	OPERA/DISCIPLINA	PROGR.	REV.
RS3V	40	D	09	BZ	VI0205	024	B

Rev.	Descrizione	Redatto	Data	Verificato	Data	Approvato	Data	Autorizzato Data
A	Emissione esecutiva	G. Sinaini	Dicembre 2019	A.Ferri	Dicembre 2019	F.Sansone	Dicembre 2019	
B	Emissione esecutiva	G. Sinaini	Marzo 2020	A.Ferri	Marzo 2020	F.Sansone	Marzo 2020	

ITALFERR S.p.A.
U.O. Opere Civili e Gestione delle Varianti
Dott. Ing. Angelo Vittorio
Ordine degli Ingegneri della Provincia di Roma
N° 23.073

File: RS3V40D09BZVI0205024B.dwg

n. Elab.: 8/2