CARPENTERIA PILA P01
BINARIO PARI
Scala 1:50

SEZIONE E–E
Scala 1:50

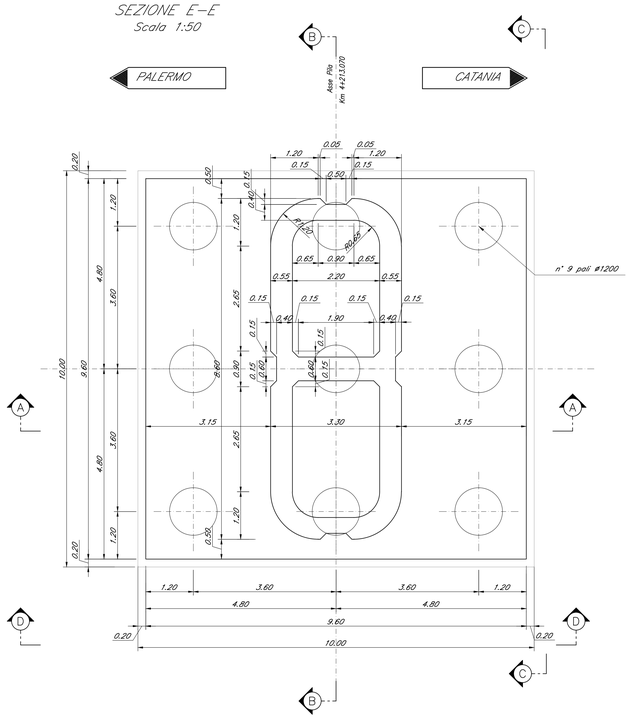

SEZIONE B–B
Scala 1:50

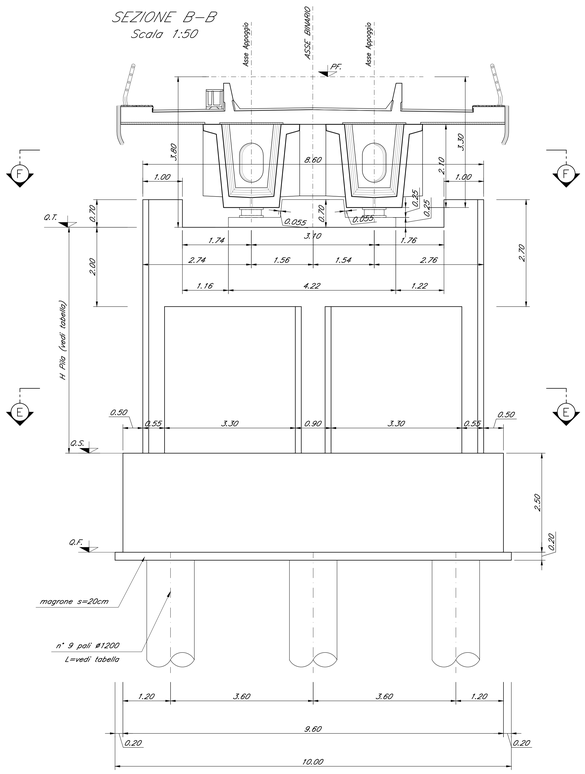

SEZIONE F–F
Scala 1:50

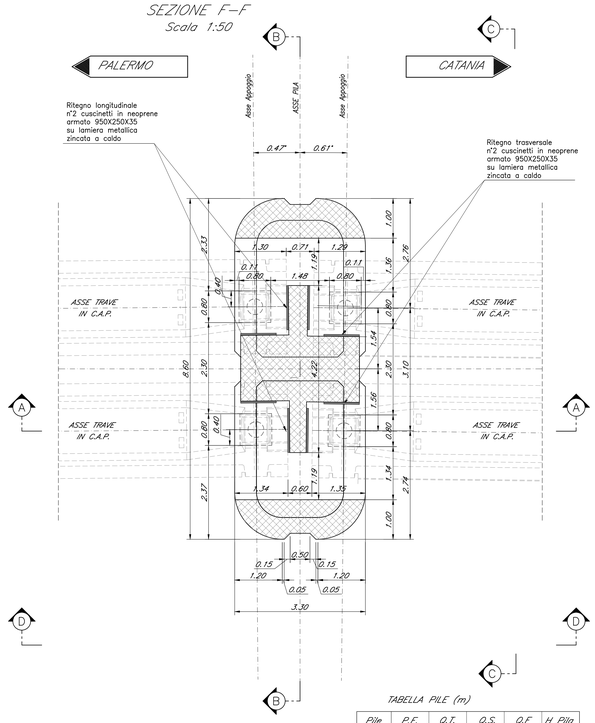

TABELLA PILE (m)

Pile	P.F.	Q.T.	Q.S.	Q.F	H Pila
P01	+324.97	+321.17	+311.97	+309.47	7.20

DETTAGLIO RITEGNO TRASVERSALE

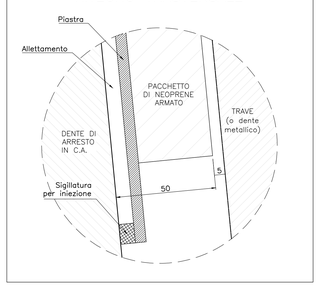

DETTAGLIO RITEGNO LONGITUDINALE

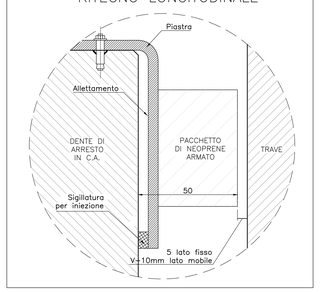

SEZIONE A–A
Scala 1:50

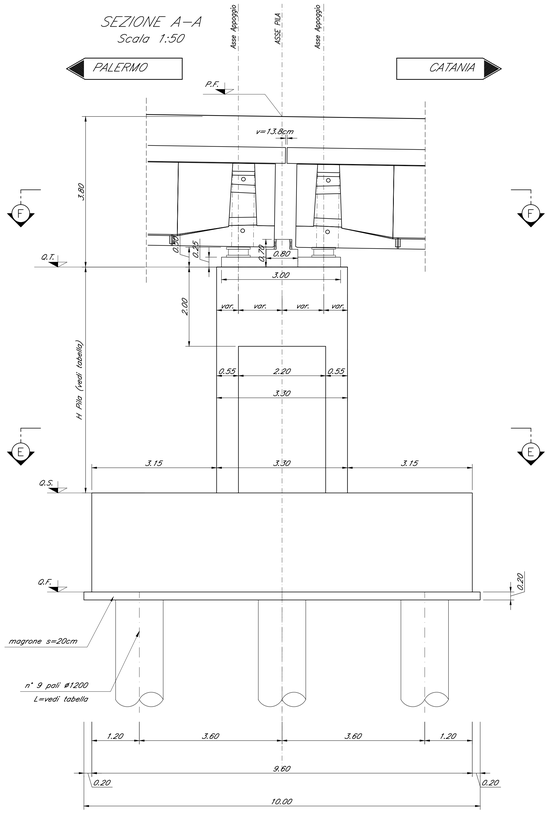

SEZIONE C–C
Scala 1:50

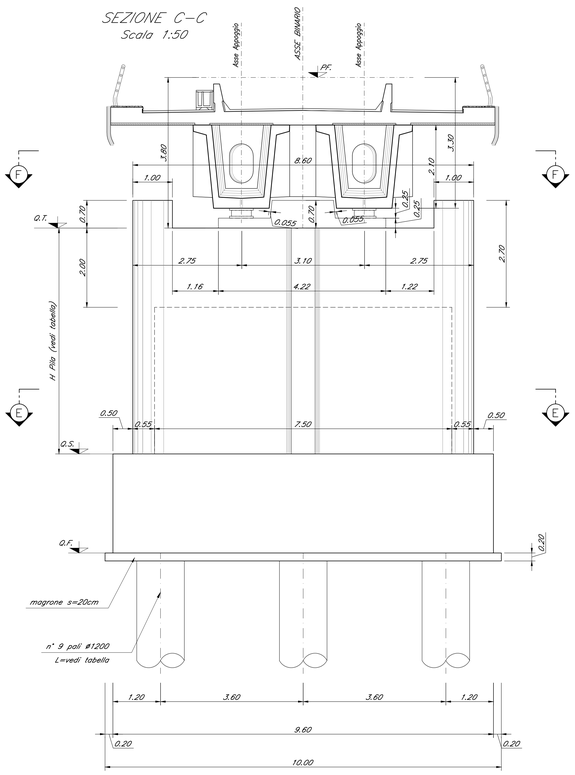

SEZIONE D–D
Scala 1:50

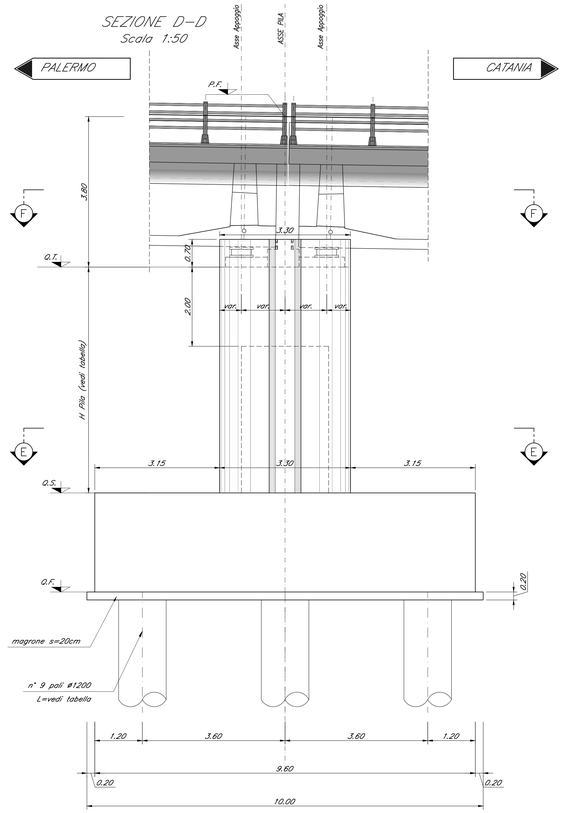

Nota:
- Le quote dei baggioli sono indicate e andranno verificate con l'altezza effettiva degli apparecchi di appoggio

COMMITTENTE:

RFI RETE FERROVIARIA ITALIANA
GRUPPO FERROVIE DELLO STATO ITALIANE

PROGETTAZIONE:

ITALFERR
GRUPPO FERROVIE DELLO STATO ITALIANE

DIRETTRICE FERROVIARIA MESSINA - CATANIA - PALERMO

NUOVO COLLEGAMENTO PALERMO - CATANIA

U.O. OPERE CIVILI E GESTIONE DELLE VARIANTI

PROGETTO DEFINITIVO

TRATTA NUOVA ENNA - DITTAINO (LOTTO 4B)

OPERE PRINCIPALI - PONTI E VIADOTTI

VI03 - Viadotto ferroviario, L=300 m
Carpenteria Pila 1

SCALA: 1:50

COMMESSA	LOTTO	FASE	ENTE	TIPO DOC.	OPERA/DISCIPLINA	PROGR.	REV.
RS3V	40	D	09	BZ	VI0305	001	B

Rev.	Descrizione	Redatto	Data	Verificato	Data	Approvato	Data	Autorizzato Data
A	Emissione esecutiva	G. Silvestri	Dicembre 2019	A.Ferri	Dicembre 2019	F.Spiniello	Dicembre 2019	ITALFERR S.p.A. U.O. Opere Civili e Gestione delle varianti Dott. Ing. Giuseppe Fiorillo Ordine degli Ingegneri della Provincia di Roma n. 23.000
B	Emissione esecutiva	G. Silvestri	Marzo 2020	A.Ferri	Marzo 2020	F.Spiniello	Marzo 2020	

File: RS3V40D09BZVI0305001B.dwg

n. Elab.: 838