SEZIONE A-A MANUFATTO "A"
Scala 1:100

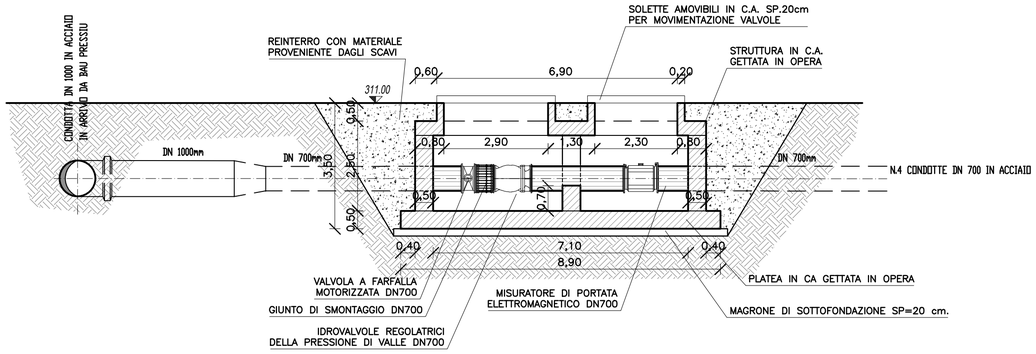

SEZIONE B-B MANUFATTO "A"
Scala 1:100

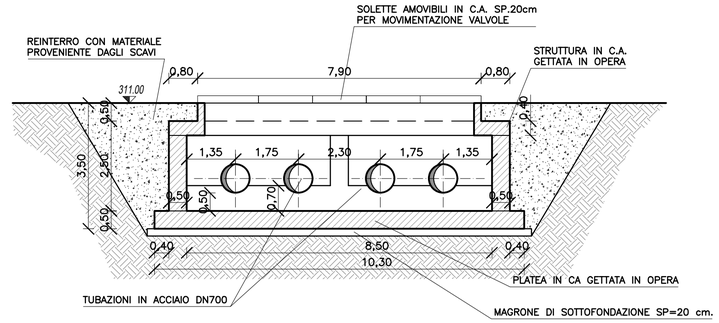

SEZIONE A-A MANUFATTO "B"
Scala 1:100

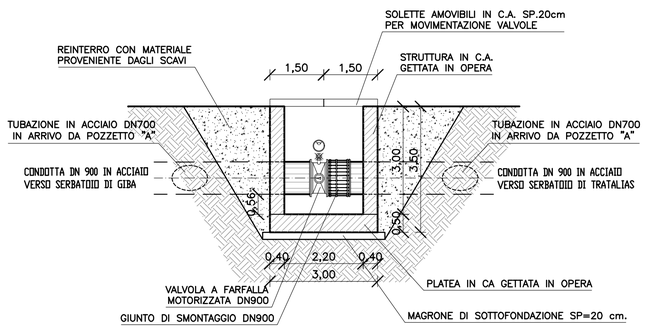

SEZIONE B-B MANUFATTO "B"
Scala 1:100

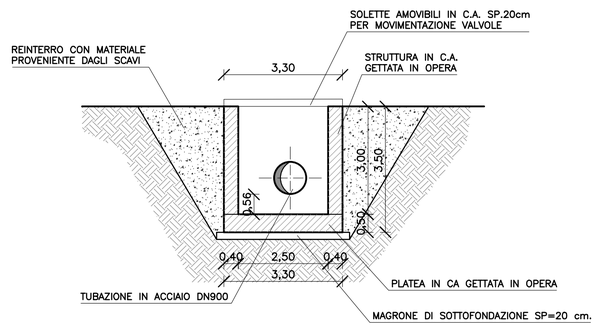

SEZIONE A-A MANUFATTO "C"
Scala 1:100

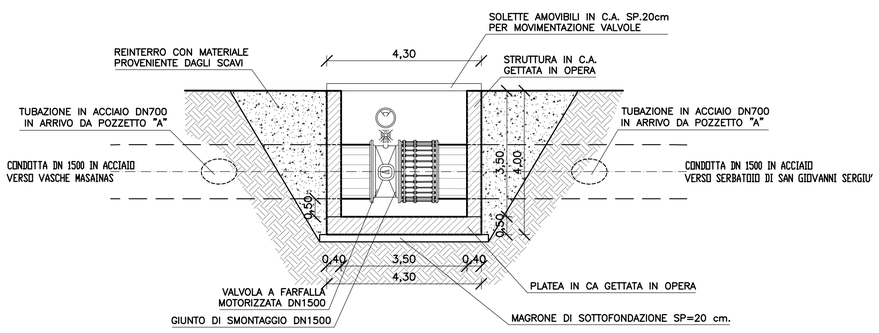

SEZIONE B-B MANUFATTO "C"
Scala 1:100

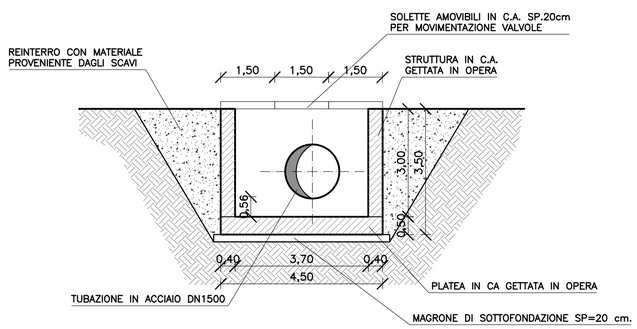

SEZIONE A-A MANUFATTO "D"
Scala 1:100

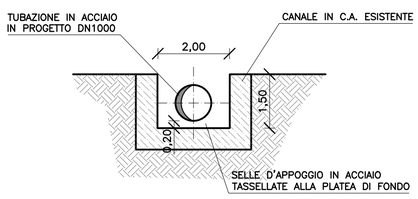

SEZIONE B-B MANUFATTO "D"
Scala 1:100

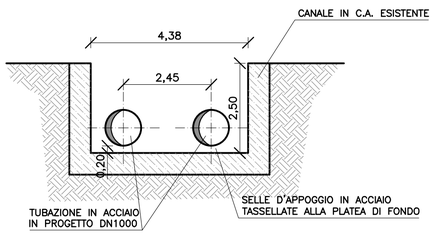

FSC Fondo per lo Sviluppo e la Coesione

REGIONE AUTÒNOMA DE SARDIGNA
REGIONE AUTONOMA DELLA SARDEGNA
Assessoradu de sos traballos pùblicos
Assessorato dei lavori pubblici

Ente acque della Sardegna

INTERCONNESSIONE DEI SISTEMI IDRICI
COLLEGAMENTO TIRSO-FLUMENDOSA 4° LOTTO
COLLEGAMENTO SULCIS - IGLESIENTE
(Delibera Giunta Regionale n. 44/23 del 07.11.2014 - Convenzione RAS-ENAS del 22.12.2014)

PROGETTO DI FATTIBILITÀ TECNICA - ECONOMICA
integrato con gli elaborati necessari al fine dell'ottenimento del PUA

LINEA DI INTERVENTO A E C

ELABORATI GRAFICI DI PROGETTO

COLLEGAMENTI A MONTE PRANU
SEZIONI

Allegato: PF.17.7

scala: 1:100

Redatto da

Mandataria:

SGI life. first

Ing. Alberto Galli
Resp. Integrazione Prestazioni Specialistiche
SGI Studio Galli Ingegneria S.r.l.

Mandanti:

CRITERIA

MCE
The Milan Company Srl

Ente acque della Sardegna

Dott. Andrea Soriga
Criteria S.r.l.

Ing. Federico Repossi
MCE-The Milan Company S.r.l.

Il Responsabile Unico del Procedimento
Ing. Dina Cadoni

STECI s.r.l. SOCIETA' DI INGEGNERIA

Sardegna Ingegneria S.c.a.r.l.

Ing. Domenico Castelli
STECI S.r.l.

Ing. Umberto Pautasso
Sardegna Ingegneria S.c.a.r.l.

REVISIONE	MODIFICA	DATA	TECNICO	CONTROLLO
REV. 00	PRIMA EMISSIONE	Maggio 2019	N.G.	D.C.
REV. 01	PER VALIDAZIONE	Settembre 2019	N.G.	D.C.