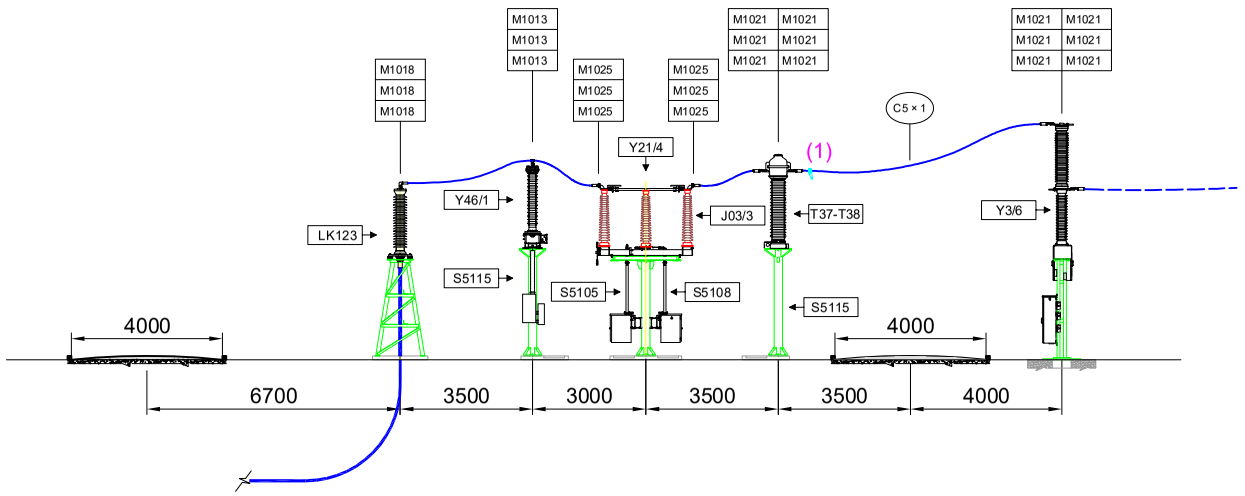

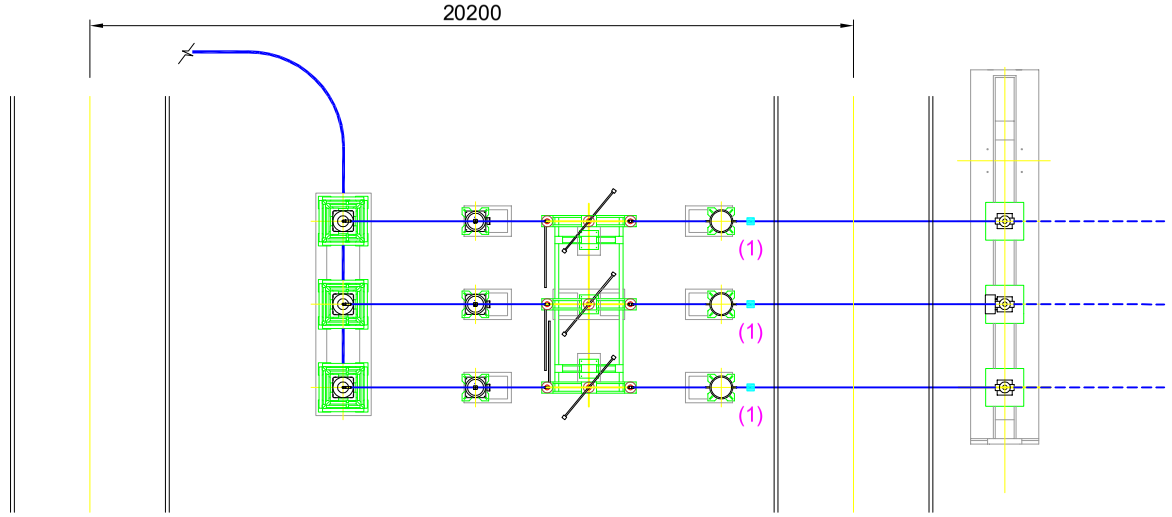

(1) PUNTI FISSI PER CONDUTTORE A CORDA DI ALLUMINIO Ø 36

Elenco carpenteria 150 kV			
codice	descrizione	quantità	Specifica Tecnica
S5105	Sostegno sezionatore orizzontale	1	INS CS S 01
S5108	Sostegno comando sezionatore orizzontale	1	INS CS S 01
S5115	Sostegno TA - TV	6	INS CS S 01
Elenco apparecchiature 150 kV			
codice	descrizione	quantità	Specifica Tecnica
Y3/6	Interruttore 150 kV	1	ING INT 0001
Y21/4	Sezionatore orizzontale con lame di terra	1	INS AS S 01
T37-T38	TA ad affidabilità incrementata 150 kV	3	INS AA S 01
Y46/1	TVC 150 kV	3	INS AV S 01
LK123	Terminale aria-cavo	3	UX LK 123
Elenco isolatori 150 kV			
codice	descrizione	quantità	Specifica Tecnica
J03/3	Isolatore portante	9	INS CI S 01
Elenco morsetteria 150 kV			
codice	descrizione	quantità	Specifica Tecnica
M1013	Morsetto a "T" corda passante Al Ø 36 - codolo	3	ING MORS 01
M1018	Morsetto a 90° per corda Al Ø 36 - codolo	3	ING MORS 01
M1021	Morsetto diritto per corda Al Ø 36 - piastra a 2 fori	12	ING MORS 01
M1025	Morsetto diritto per corda Al Ø 36 - piastra a 4 fori	6	ING MORS 01
-	Punti fissi per conduttore a corda Al Ø 36	3	
Elenco conduttori 150 kV			
codice	descrizione	quantità	Specifica Tecnica
C5 x 1	Conduttore corda Al Ø 36	95 m	LC5

Impianto Eolico composto da n.10 aerogeneratori per una potenza complessiva di 60 MW nel Comune di San Severo (FG) alla Località "La Camera"

C.P. 201800357

Elaborato: Planimetria e sezioni stallo TERNA con uscita in cavo	Numero foglio 1/1

IDENTIFICAZIONE ELABORATO

Livello progettazione	Codice	Data	Scala	REV.
	P07_planimetria_e_sezioni_stallo_TERNA	18/05/2020	1:20	00

Società: Enerwing S.r.l.

GreenGo

Partnered by: rea