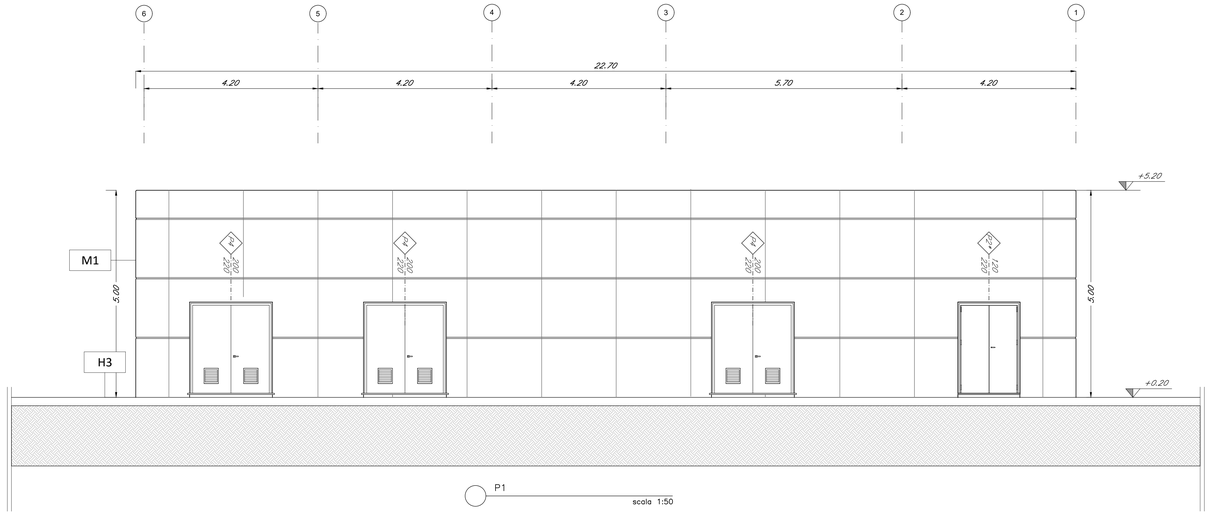

P1

scala 1:50

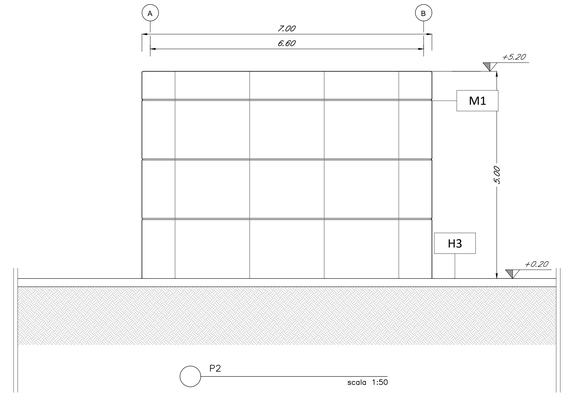

P2

scala 1:50

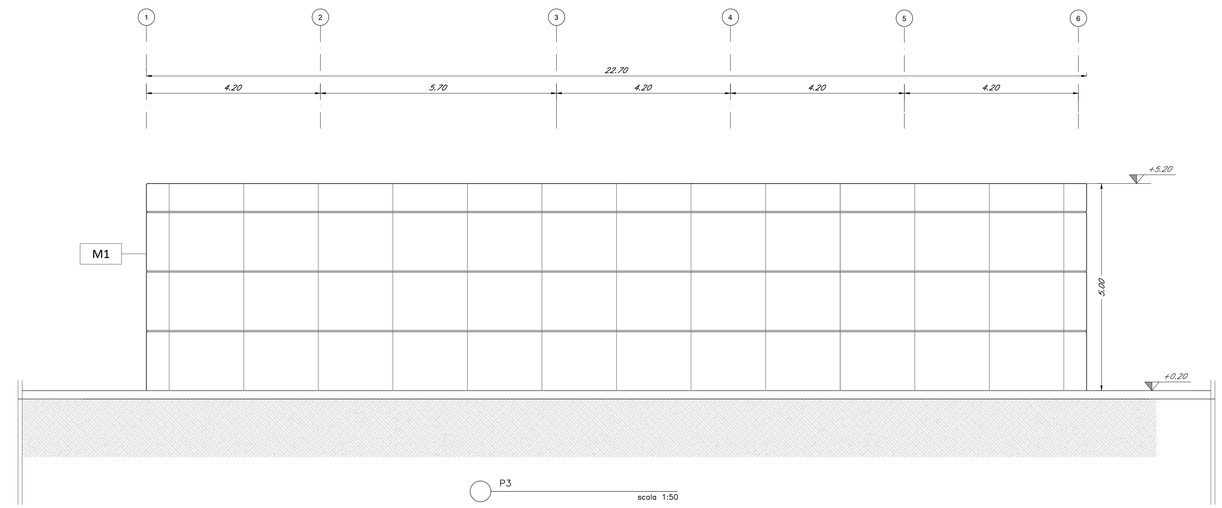

P3

scala 1:50

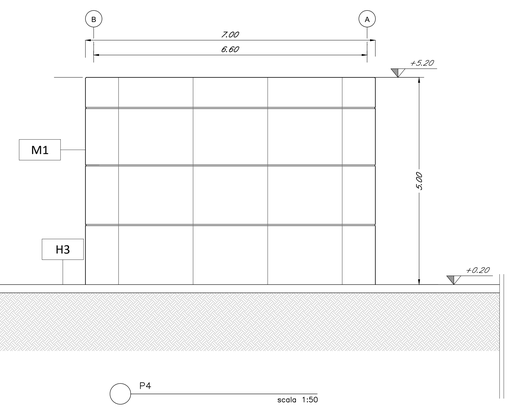

P4

scala 1:50

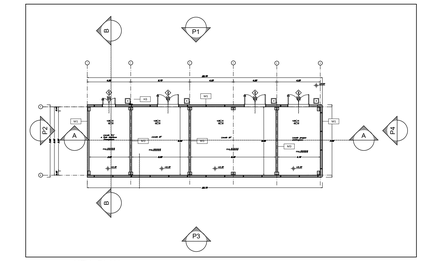

KEY PLAN

LEGENDA MATERIALI FINITURE	
ABACO INTERVENTI	ABACO INFISSI
mq SUPERFICIE h | V H | S h – ALTEZZA NETTA AMBIENTE H – FINITURA PAVIMENTO V – FINITURA PARETI S – FINITURA SOFFITTO	B – LARGHEZZA INFISSO H – ALTEZZA INFISSO T – TIPO INFISSO
CHIUSURE ORIZZONTALI	INFISSI
H1 PAVIMENTO ECONOMICO SOPRAELEVATO (10.000 N/m²) IN LASTRE AUTOPORTANTI DI MATERIALE LAPIDEO AD ALTA RESISTENZA MECCANICA E DURABILITA' (DM 60180 CM SP. MINIMO 2CM), FINITURA SUPERFICIALE IN PVC ANTISTATICO, DISPOSTE SU SOSTEGNO IN ACCIAIO ZINCATO. TRATTAMENTO ANTIPOLVERE DELLA SUPERFICIE SOTTOSTANTE.	P1 PORTA ESTERNA BLINDATA A 2 ANTE IN ACCIAIO ZINCATO E VERNICIATO CON CARATTERISTICHE ANTINTRUSIONE, CON GRIGLIE DI VENTILAZIONE IN ACCIAIO A PROVA DI PERFORAZIONE NELLE SPECCHIATURE; CERNIERE ANTINTRUSIONE, SERRATURA DI SICUREZZA E CHIAVE, MANIGLIONE ANTIPANICO. LE MANIGLIE E LE CERNIERE SONO COSTITUITE IN ALLUMINIO IN TINTA CON LE PORTE (DIM. 2400x2120)
H2 PAVIMENTAZIONE CON PIASTRELLE SPECIALI AD ALTA COMPRESSIONE TIPO INDUSTRIALE (PORTATA 10.000 N/m²) COSTituite DA CONGLOMERATO CEMENTIZIO E CARAGGIA DI MATERIALI ANTIDERAPANTI/SCIVOLEVOLI RESISTENTE ALTISSIMI ED ALI SCONI DI OLII ED ACIDI. DIMENSIONI E SPESSI NON INFERIORI A QUELLE DI CUI ALLA UNI EN 14411 ALLETTATE SU MASSETTO CEMENTIZIO FOGGIANTE SU STRATO ARGATO REALIZZATO CON GLIZOL	P1.1 PORTA ESTERNA ANTINCENDIO IN ACCIAIO ZINCATO REI 120 A DUE ANTE CON GRIGLIE DI VENTILAZIONE IN ACCIAIO ANTIPANICO DAT A DUE CAR CON GRIGLIE DI VENTILAZIONE IN ACCIAIO A PROVA DI PERFORAZIONE NELLE SPECCHIATURE;
H3 PAVIMENTAZIONE CON MARMETTE IN CLS VIBROCOMPRESSO 30X30 CM STRATO DI USURA (sp.4cm), MASSETTO (sp.12cm) CON RETE EL.S. #8 20X20cm, STRATO STABILIZZATO (sp.25cm) STRATO ANTICAPILLARE (sp.20cm)	P2 PORTA ESTERNA BLINDATA A 2 ANTE IN ACCIAIO ZINCATO E VERNICIATO CON CARATTERISTICHE ANTINTRUSIONE, CERNIERE ANTINTRUSIONE, SERRATURA DI SICUREZZA E CHIAVE, MANIGLIONE ANTIPANICO. LE MANIGLIE E LE CERNIERE SONO COSTITUITE IN ALLUMINIO IN TINTA CON LE PORTE (DIM. 1200x2012). P2*: PORTA CON SERRANDA 3000X300
H3.1 PAVIMENTAZIONE IN GRES FINE PORCELLANATO NON SMALTATO E NON ASSORBENTE FOGATA CON SPECIFICO COLLANTE COEFF. ATTRITO DINAMICO > 0.4 DIM. 60X60X10 CM STRATO DI USURA (sp.4cm), MASSETTO (sp.12cm) CON RETE EL.S. #8 20X20cm, STRATO STABILIZZATO (sp.25cm) STRATO ANTICAPILLARE (sp.20cm)	P3 PORTA ESTERNA BLINDATA A 1 ANTA IN ACCIAIO ZINCATO E VERNICIATO CON CARATTERISTICHE ANTINTRUSIONE, CERNIERE ANTINTRUSIONE, SERRATURA DI SICUREZZA E CHIAVE, MANIGLIONE ANTIPANICO. LE MANIGLIE E LE CERNIERE SONO COSTITUITE IN ALLUMINIO IN TINTA CON LE PORTE (DIM. 80X220)
H4 PACCHETTO DI COPERTURA: PAVIMENTO IN QUADROTTI DI CLS (ATTAITOS) SU MASSETTO DELLE PENDENZE IN CONGLOMERATO CEMENTIZIO ALLEGGERITO, IMPERMEABILIZZAZIONE CON GUAINA BITUMINOSA (2 STRATI 4+4mm), STRATO DI ISOLAMENTO (sp.5cm), BARRIERA AL VAPORE	P4 PORTA ESTERNA BLINDATA A 2 ANTE IN ACCIAIO ZINCATO E VERNICIATO CON CARATTERISTICHE ANTINTRUSIONE, CON GRIGLIE DI VENTILAZIONE IN ACCIAIO A PROVA DI PERFORAZIONE NELLE SPECCHIATURE; CERNIERE ANTINTRUSIONE, SERRATURA DI SICUREZZA E CHIAVE, MANIGLIONE ANTIPANICO. LE MANIGLIE E LE CERNIERE SONO COSTITUITE IN ALLUMINIO IN TINTA CON LE PORTE (DIM. 2550x2012)
H5 PEDATA PORTA IN LASTRE DI PORFIDO DELLO SPESSORE DI 2 CM	P5 PORTA INTERNA AD UN BATTENTE; DIM.80x220cm
H6 PAVIMENTAZIONE IN GRES PORCELLANATO SMALTATO E NASSORBENTE FOGATA CON SPECIFICO COLLANTE COEFF. ATTRITO DINAMICO > 0.4 DIM. 60X60X1.4 CM	F1 FINESTRA BLINDATA A VASISTAS IN ACCIAIO ZINCATO CON CARATTERISTICHE ANTINTRUSIONE, CON GRIGLIE DI VENTILAZIONE. LE MANIGLIE E LE CERNIERE SONO IN TINTA CON LE PORTE
MURATURE	GR GRIGLIA DI AERAZIONE CON LAMELLE ANTIPIOGGIA CON CARATTERISTICHE DI ANTINTRUSIONE IN ACCIAIO ZINCATO E VERNICIATO
M1 MURATURA ESTERNA IN PANNELLI PREFABBRICATI COIBENTATI IN CLS (Sp.20cm) CON FINITURA ESTERNA IN PITTURA ACRILICA SEMI COPRENTE APPLICATA A SPRUZZO E TRATTAMENTO ANTISCRITTA	FINITURA PARETI
M2 PARETE TAGLIAFUOCO REALIZZATA CON BLOCCHI TIPO LECABLOCK SPESSORE S 30 cm E INTONACO REI 120	V1 INTONACO ISOLANTE TERMOASUSTICO ANTICONDENSA ANTIACIDO(=REI 120) SPESS. MINIMO mm 20 PER INTERNI TINTEGGIATO CON GRIPPITURA A BASE DI RESINA SILOSSANICA E RETE IN FIBRA DI VETRO PORTANTONACO
M3 PARETE TAGLIAFUOCO REALIZZATA CON BLOCCHI TIPO LECABLOCK SPESSORE 25 cm E INTONACO REI 90	V2 INTONACO ISOLANTE TERMOASUSTICO ANTICONDENSA ANTIACIDO(=REI 120) SPESS. MINIMO mm 20 PER INTERNI TINTEGGIATO CON GRIPPITURA A BASE DI RESINA SILOSSANICA E RETE IN FIBRA DI VETRO PORTANTONACO
M4 PARETE REALIZZATA CON BLOCCHI TIPO LECABLOCK SPESSORE 15 cm	V2.1 INTONACO CIVILE PER INTERNI TINTEGGIATO CON GRIPPITURA A BASE DI RESINA SILOSSANICA E E RETE IN FIBRA DI VETRO PORTANTONACO
FINTURA SOFFITTO	V2.2 RIVESTIMENTO IN GRES PORCELLANATO DIM.20x20cm FINO AD UN'ALTEZZA DI 2.40cm E SOVRASTANTE INTONACO CIVILE PER INTERNI TINTEGGIATO CON GRIPPITURA CON GRIPPITURA A BASE DI RESINA SILOSSANICA
S1 INTONACO ISOLANTE TERMOASUSTICO, ANTICONDENSA, ANTIACIDO(=REI 60) SPESS. MINIMO mm 20 PER INTERNI TINTEGGIATO CON GRIPPITURA A BASE DI RESINA SILOSSANICA	V3 GUANTO STRUTTURALE
S2 INTONACO ISOLANTE TERMOASUSTICO, ANTICONDENSA, ANTIACIDO(=REI 120) SPESS. MINIMO mm 20 PER INTERNI TINTEGGIATO CON GRIPPITURA A BASE DI RESINA SILOSSANICA	V4 PLUVIALE DIMM. ø 100 MM. CON FISSERIA IN LATERIZIO FORATO DA 8 X CM
S2.1 INTONACO CIVILE PER INTERNI TINTEGGIATO CON GRIPPITURA A BASE DI RESINA SILOSSANICA	
NOTA: - TUTTI I TRAMEZZI SONO INTONACATI CON INTERPOSIZIONE DI RETE IN FIBRA DI VETRO	

NOTA:
Per gli arredi, le strutture, le tecnologie e l'impiantistica si rimanda agli elaborati specifici.

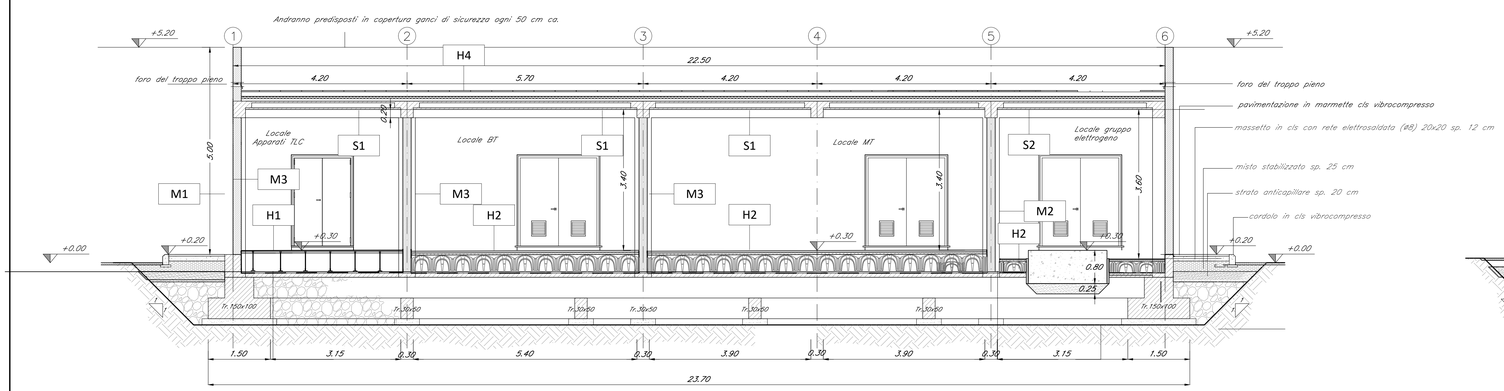

SEZ. A–A

scala 1:50

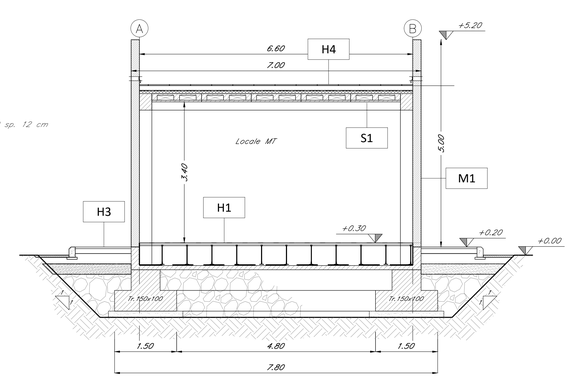

SEZ. B–B

scala 1:50

COMMITTENTE:

RFI RETE FERROVIARIA ITALIANA
GRUPPO FERROVIE DELLO STATO ITALIANE

DIREZIONE LAVORI:

ITALFERR
GRUPPO FERROVIE DELLO STATO ITALIANE

APPALTATORE:

PIZZAROTTI FONDATA NEL 1910 | Ghella | ITINERA | SALCEF CONSORZIO STABILE CONSORTILE | JEdS INFRASTRUTTURE

PROGETTAZIONE:	PROGETTISTA:	DIRETTORE DELLA PROGETTAZIONE:
RAGGRUPPAMENTO TEMPORANEO PROGETTISTI GEODATA ENGINEERING | INTEGRA | RINA	Ing. Gaetano Usai	Ing. PIERGIORGIO GRASSO Responsabile integrazione fra le varie discipline specialistiche Ordine degli Ingegneri della Provincia di Cuneo n. 1369

PROGETTO ESECUTIVO

ITINERARIO NAPOLI-BARI
RADDOPPIO TRATTA CANCELLO – BENEVENTO
II LOTTO FUNZIONALE FRASSO TELESINO – VITULANO
1° LOTTO FUNZIONALE FRASSO TELESINO – TELESE

FV02-Piazzale Area di soccorso pk 22+100 - Fabbricato PGEP

FABBRICATO PGEP TIPO A SEZIONI E PROSPETTI

APPALTATORE	SCALA:
RTI IMPRESA PIZZAROTTI S.p.A. - IL DIRETTORE TECNICO Ing. Giuseppe Di Giulio Ing. S. Del Grande 24/02/2020	1:50

COMMESSA	LOTTO	FASE	ENTE	TIPO DOC.	OPERA/DISCIPLINA	PROGR.	REV.
IF26	12	E	ZZ	BB	FA0210	002	A

Rev.	Descrizione	Redatto	Data	Verificato	Data	Approvato	Data	Autorizzato Data
A	Emissione	A. Tagliaferri	24/02/2020	M. Pentassuglia	24/02/2020	P. Grasso	24/02/2020	G. Usai 24/02/2020

File: IF2612EZZBBFA0210002A.dwg n. Elab.: