CARPENTERIA SCATOLARE A SPINTA - SEZ. TRASVERSALE
Scala 1:50

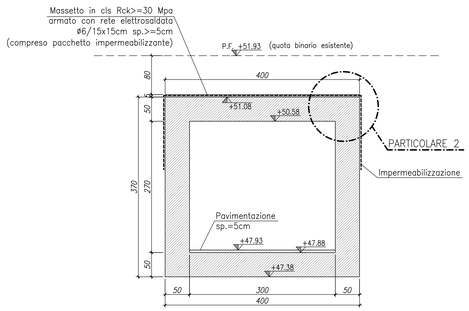

PARTICOLARE 2
IMPERMEABILIZZAZIONE SOLETTA DI COPERTURA
Scala 1:20

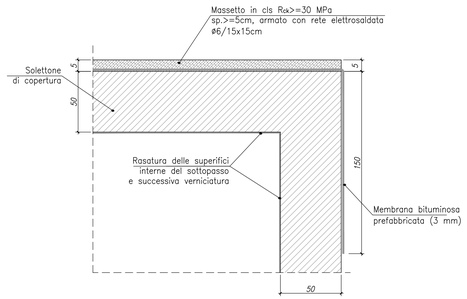

CARPENTERIA SCATOLARE A SPINTA - SEZ. LONGITUDINALE IN ASSE
Scala 1:50

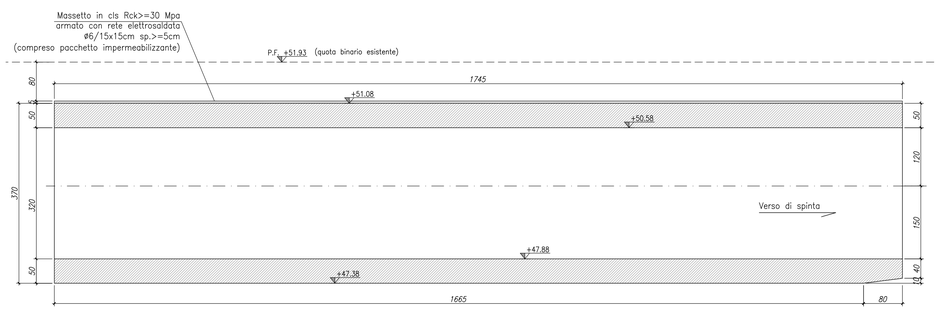

CARPENTERIA SCATOLARE A SPINTA - ORIZZONTALE
Scala 1:50

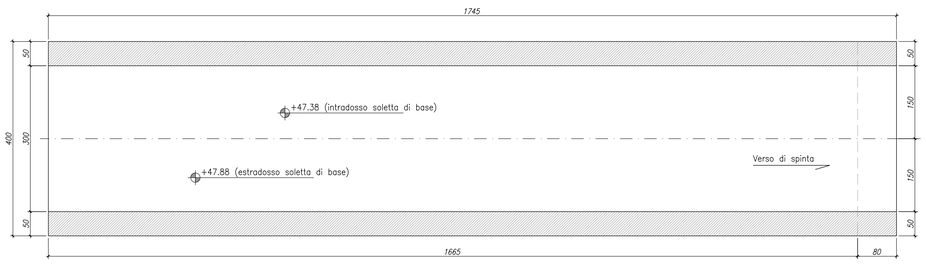

OPERE PROVV. DI SPINTA - SEZIONE B-B
Scala 1:100

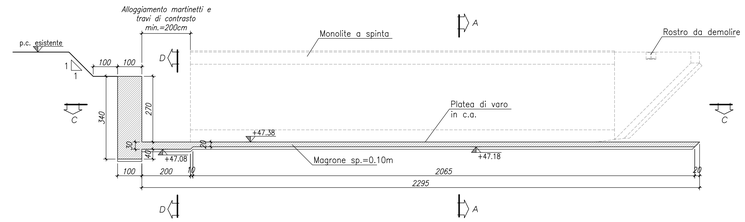

OPERE PROVV. DI SPINTA - SEZIONE C-C
Scala 1:100

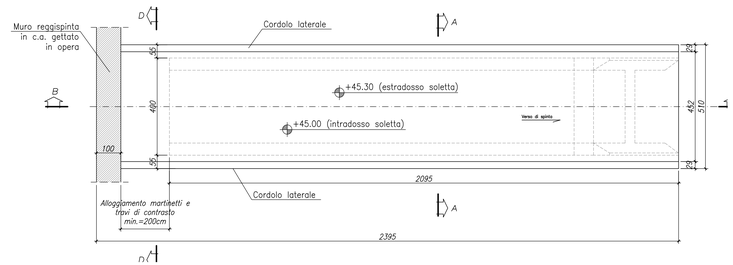

OPERE PROVV. DI SPINTA - SEZIONE A-A
Scala 1:50

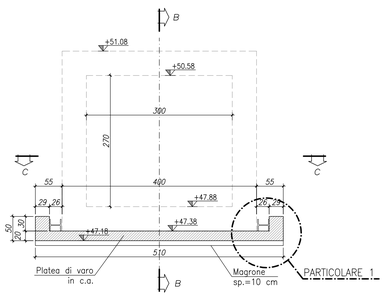

PARTICOLARE 1
Scala 1:20

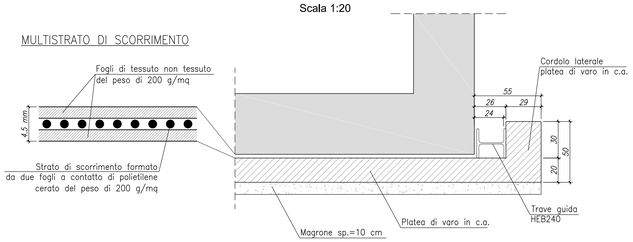

OPERE PROVV. DI SPINTA - SEZIONE D-D
Scala 1:50

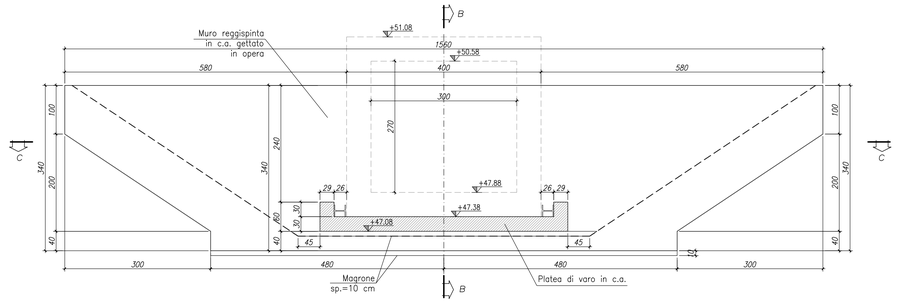

ELABORATI DI RIFERIMENTO

IF26.1.2.E.ZZ.PZ.FV.02.0.3.004.A	Sottopasso ciclopedonale provvisorio – Opere provvisionali e pianta scavi: FASE 1
IF26.1.2.E.ZZ.PZ.FV.02.0.3.005.A	Sottopasso ciclopedonale provvisorio – Opere provvisionali e pianta scavi: FASE 2
IF26.1.2.E.ZZ.BB.FV.02.0.0.001.A	Sottopasso ciclopedonale provvisorio – Carpenteria e dettagli monolite a spinta
IF26.1.2.E.ZZ.BB.FV.02.0.0.002.A	Sottopasso ciclopedonale provvisorio – Carpenteria sottopasso e scale gettati in opera

CARATTERISTICHE DEI MATERIALI

Per la tabella materiali e note generali fare riferimento al documento: "IF26.1.2.E.ZZ.TT.OC.00.0.0.001 – Tabella Materiali e Note generali".

NOTE GENERALI

COMMITTENTE:

RFI RETE FERROVIARIA ITALIANA
GRUPPO FERROVIE DELLO STATO ITALIANE

DIREZIONE LAVORI:

ITALFERR
GRUPPO FERROVIE DELLO STATO ITALIANE

APPALTATORE:

PIZZAROTTI FONDATA NEL 1910 – Ghella – ITINERA – SALCEF CONSTRUCTION – EdS INFRASTRUTTURE

PROGETTAZIONE:	PROGETTISTA:	DIRETTORE DELLA PROGETTAZIONE:
RAGGRUPPAMENTO TEMPORANEO PROGETTISTI GEODATA ENGINEERING – INTEGRA – RIA	Ing. Gaetano Usai	Ing. PIERGIORGIO GRASSO Responsabile Integrazione Prestazioni fra le varie discipline progettuali ORDINE DEGLI INGEGNERI PROV. MODENA N. 1000

PROGETTO ESECUTIVO

ITINERARIO NAPOLI-BARI
RADDOPPIO TRATTA CANCELLO – BENEVENTO
II LOTTO FUNZIONALE FRASSO TELESINO – VITULANO
1° LOTTO FUNZIONALE FRASSO TELESINO – TELESE

FV02 - Stazione di Telese km 26+391
Sottopasso ciclopedonale provvisorio
Opere provvisionali: Carpenteria e dettagli monolite a spinta

APPALTATORE
RTI IMPRESA PIZZAROTTI S.C. S.p.A.
IL DIRETTORE TECNICO Ing. Giuseppe Del Balzo
Ing. S. Del Balzo
24/02/2020

SCALA: varie

COMMESSA	LOTTO	FASE	ENTE	TIPO DOC.	OPERA/DISCIPLINA	PROGR.	REV.
IF26	12	E	ZZ	BB	FV0200	001	A

Rev.	Descrizione	Redatto	Data	Verificato	Data	Approvato	Data	Autorizzato Data
A	Emissione	A. Tagliaferri	24/02/2020	M. Pierantoni	24/02/2020	P. Grasso	24/02/2020	G. Usai 24/02/2020

File: IF26.1.2.E.ZZ.BB.FV.02.0.0.001.A.dwg | n. Elab.: