PIANTA PLINTO
Scala 1:20

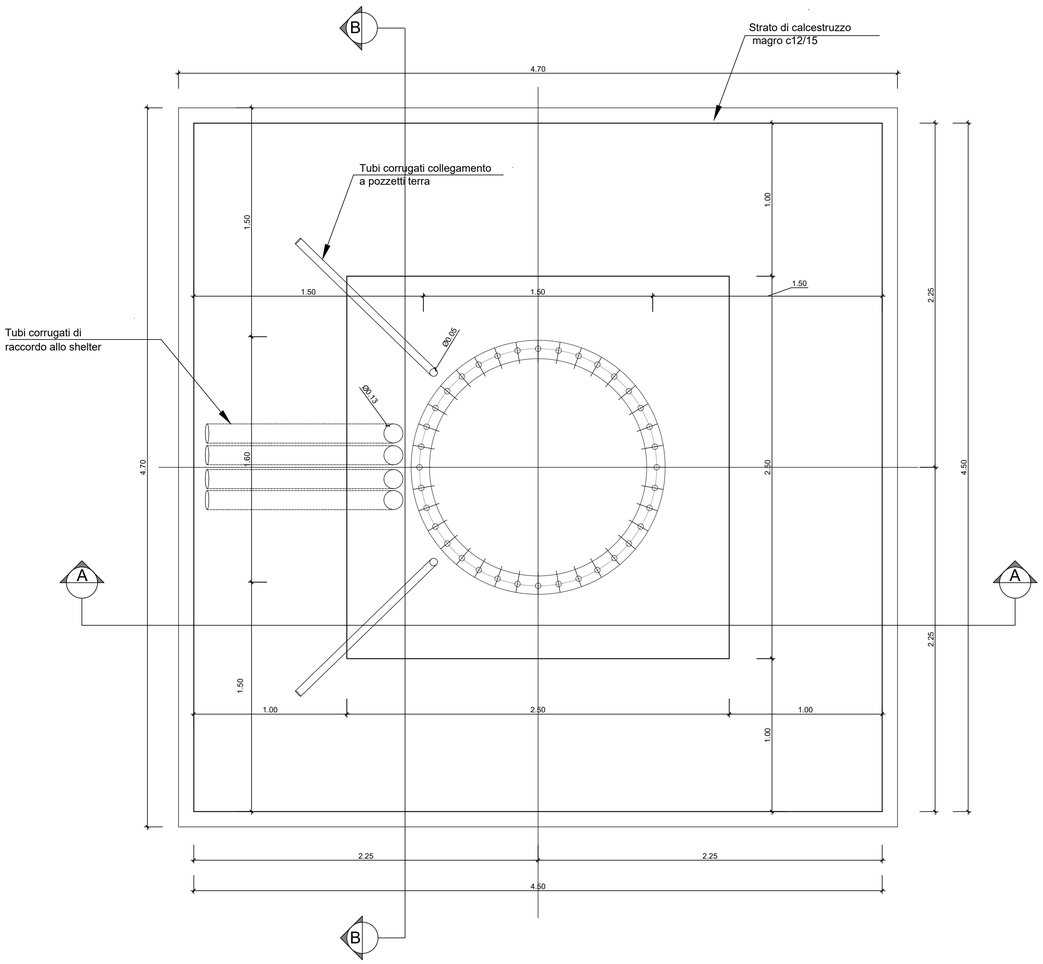

SEZIONE B-B
Scala 1:20

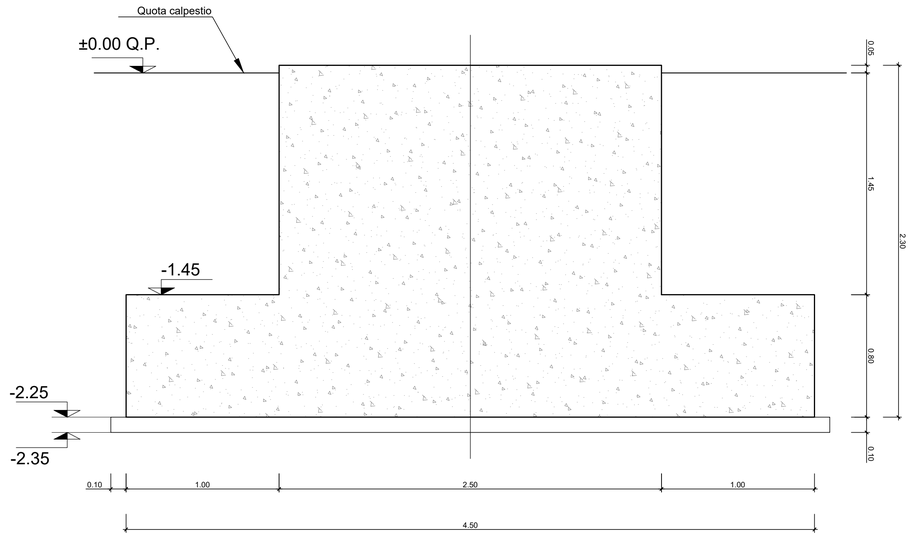

SEZIONE A-A
Scala 1:20

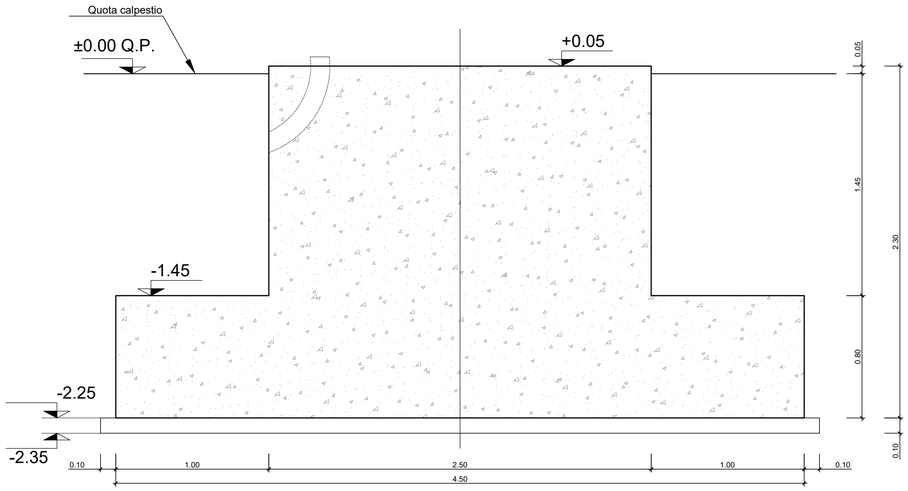

TABELLA MATERIALI

CALCESTRUZZI

Rapporto a/c max	Classe di lavorabilità	Classe di resistenza minima C(fck/Rck)max	Classe di esposizione ambientale	Minimo contenuto cemento	Campi di Impiego
0.55	S4–S5	C28/35	XC3	320 kg/mc	– Strutture in c.a. in elevazione – Solette in c.a. gettate in opera in elevazione
0.55	S3–S4	C28/35	XC2	320 kg/mc	– Opere controterra e muro di sostegno
0.60	S4–S5	C25/30	XC2	300 kg/mc	– Fondazioni armate
--	--	C12/15	X0	--	– Magrone di pulizia, riempimento o livellamento

ACCIAIO

ACCIAIO IN BARRE PER GETTI
E RETI ELETTROSALDATE

B 450 C Controllato SALDABILE
1.15 < (ft/fy)k < 1.35
Come da D.M. 14–1–08 dove
fyk= Tensione caratteristica di snervamento
ftk= Tensione caratteristica di rottura

PRESCRIZIONI

COPRIFERRO NETTO

– STRUTTURE IN C.A. IN ELEVAZIONE s ≥40 mm
– STRUTTURE A CONTATTO CON IL TERRENO s ≥40 mm

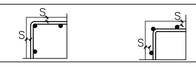

INCIDENZA ARMATURE:

Fondazione plinto

120 kg/m3

COMMITTENTE:

RFI RETE FERROVIARIA ITALIANA
GRUPPO FERROVIE DELLO STATO ITALIANE

DIREZIONE LAVORI:

ITALFERR
GRUPPO FERROVIE DELLO STATO ITALIANE

APPALTATORE:

PIZZAROTTI FONDATA NEL 1910 | Ghella | ITINERA | SALCEF CONSTRUCTION | EdS INFRASTRUTTURE

PROGETTAZIONE:	PROGETTISTA:	DIRETTORE DELLA PROGETTAZIONE:
RAGGRUPPAMENTO TEMPORANEO PROGETTISTI GEODATA ENGINEERING – INTEGRA – RINA	Ing. Gaetano Usai	Ing. PIERGIORGIO GRASSO Responsabile integrazione fra le varie discipline specialistiche

PROGETTO ESECUTIVO

ITINERARIO NAPOLI-BARI
RADDOPPIO TRATTA CANCELLO – BENEVENTO
II LOTTO FUNZIONALE FRASSO TELESINO – VITULANO
1° LOTTO FUNZIONALE FRASSO TELESINO – TELESE

FV02-Piazzale Area di soccorso pk 22+100 - Fabbricato ENEL

TIPOLOGICO BASAMENTO BTS CARPENTERIA

APPALTATORE
RTI IMPRESA PIZZAROTTI & C. S.p.A.
IL DIRETTORE TECNICO Ing. Salvatore Del Balzo
Ing. S. Del Balzo
24/02/2020

SCALA: VARIE

COMMESSA	LOTTO	FASE	ENTE	TIPO DOC.	OPERA/DISCIPLINA	PROGR.	REV.
IF26	12	E	ZZ	BZ	FA0220	001	A

Rev.	Descrizione	Redatto	Data	Verificato	Data	Approvato	Data	Autorizzato Data
A	Emissione	A. Tagliaferri	24/02/2020	M. Pietrantoni	24/02/2020	P. Grasso	24/02/2020	G. Usai 24/02/2020

File: IF26.1.2.E.ZZ.BZ.FA.02.2.0.001.A.dwg | n. Elab.: