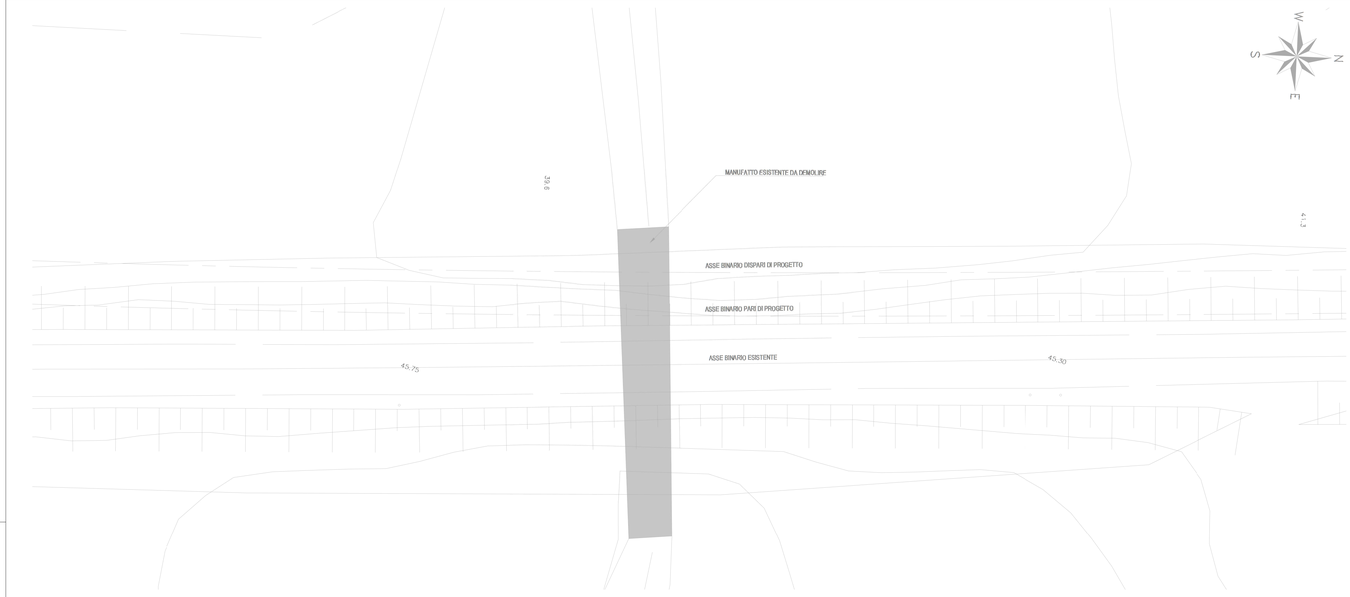

1 P9VI01000001A **Planimetria ante operam**

1 : 200

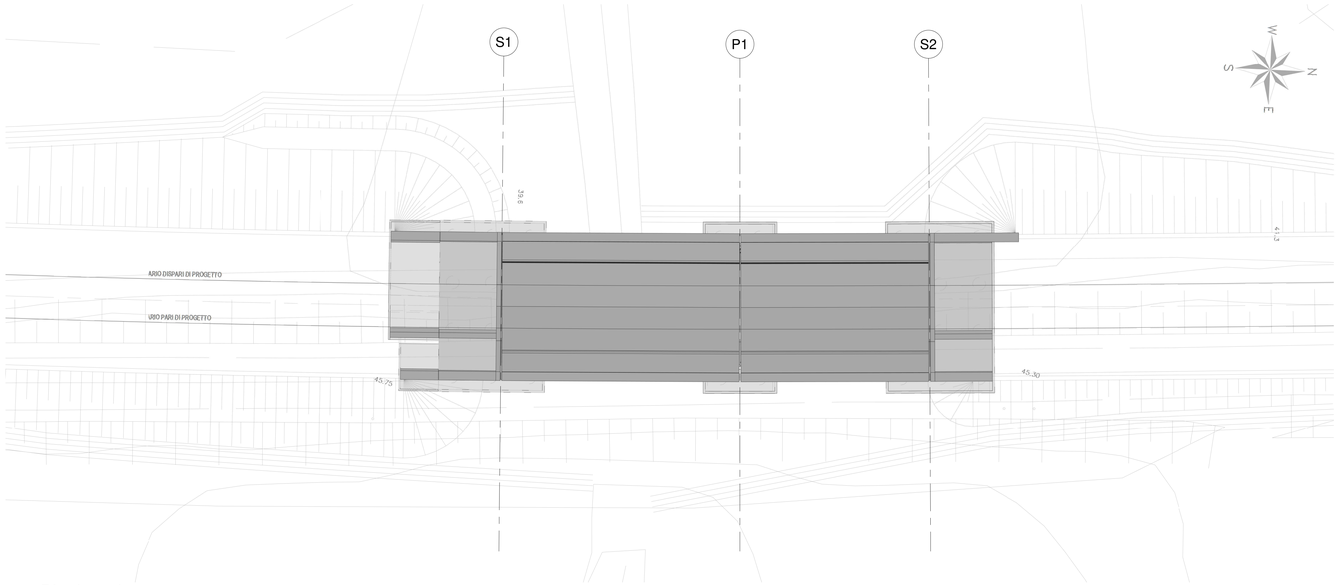

2 P9VI01000001A **Planimetria post operam**

1 : 200

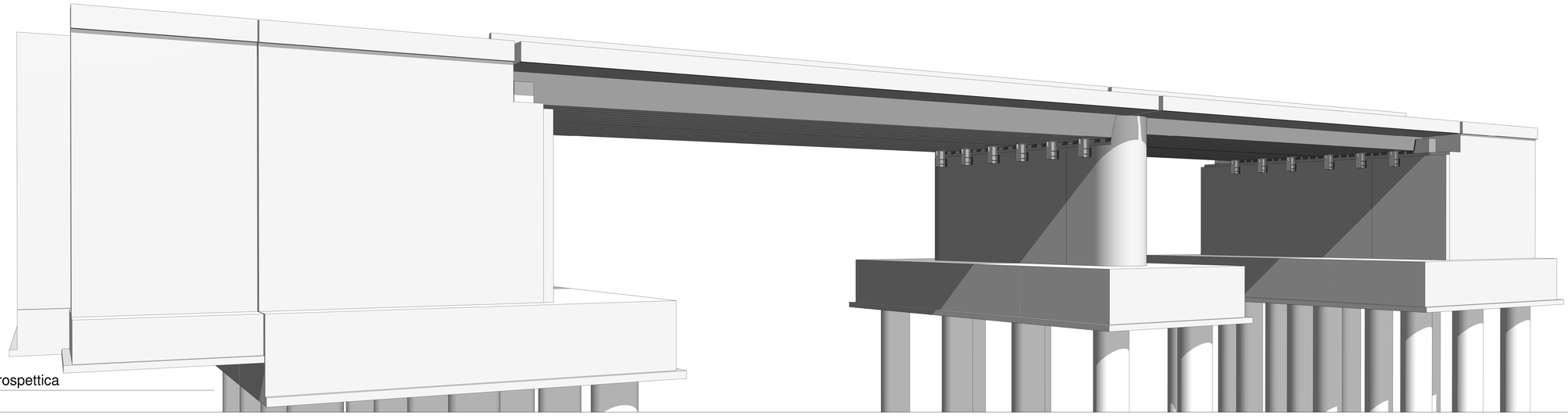

3 P9VI01000001A **Vista prospettica**

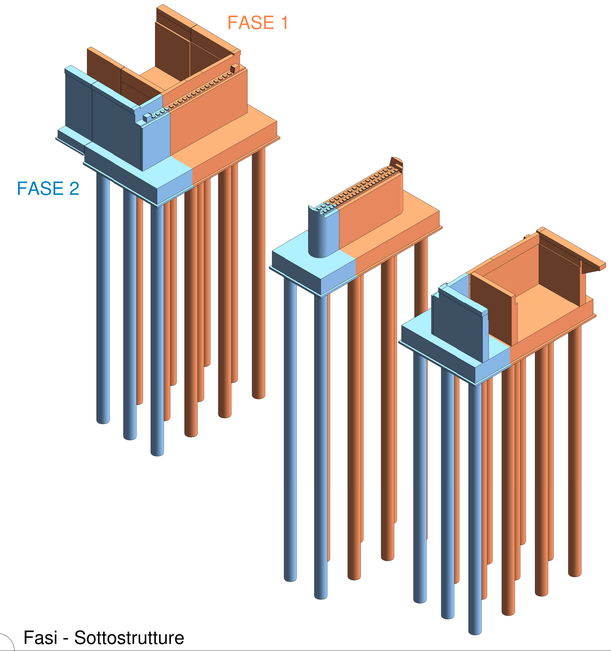

4 P9VI01000001A **Fasi - Sottostrutture**

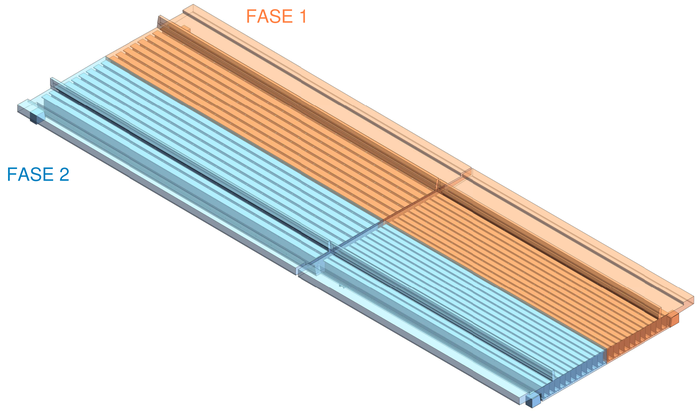

5 P9VI01000001A **Fasi - Impalcato**

ELABORATI DI RIFERIMENTO

IF26.1.2.E.ZZ.SZ.VI.01.0.0.001.A Modello BIM

CARATTERISTICHE DEI MATERIALI

Per la tabella materiali e note generali fare riferimento al documento: "IF26.1.2.E.ZZ.TT.OC.00.0.0.001 – Tabella Materiali e Note generali".

NOTE GENERALI

Per la tabella materiali e note generali fare riferimento al documento: "IF26.1.2.E.ZZ.TT.OC.00.0.0.001 – Tabella Materiali e Note generali".

COMMITTENTE :

RFI RETE FERROVIARIA ITALIANA
GRUPPO FERROVIE DELLO STATO ITALIANE

DIRETTORE LAVORI :

ITALFERR
GRUPPO FERROVIE DELLO STATO ITALIANE

APPALTATORE :

PIZZAROTTI PARMA S.R.L. SPA | Chella | ITINERA | SALCEF CONSTRUCTION | JEdS INFRASTRUTTURE

PROGETTAZIONE :	PROGETTISTA:	DIRETTORE DELLA PROGETTAZIONE:
RAGGRUPPAMENTO TEMPORANEO PROGETTISTI GEODATA ENGINEERING – INTEGRA – RISA	Prof. Ing. Marco Petrangeli	Ing. PIERGIORGIO GRASSO Responsabile integrazione fra le varie prestazioni specialistiche Dott. Ing. P. GRASSO Ordine degli Ingegneri della Provincia di Ancona n. 1274

PROGETTO ESECUTIVO

ITINERARIO NAPOLI - BARI
RADDOPPIO TRATTA CANCELLO-BENEVENTO
II LOTTO FUNZIONALE FRASSO TELESINO - VITULANO
1° LOTTO FUNZIONALE FRASSO TELESINO - TELESE

VI01 - VIADOTTO a doppia campata dal km 17+391.39 al km 17+431.81
Planimetria ante e post operam

APPALTATORE		SCALA
IL DIRETTORE TECNICO (Ing. Dario Del Bello) Ing. S. Del Bello 24/02/2020		1 : 200

COMMESSA	LOTTO	FASE	ENTE	TIPO DOC.	OPERA/DISCIPLINA	PROGR.	REV.
I F 2 6	1 2	E	Z Z	P 9	V I 0 1 0 0	0 0 1	A

Rev.	Descrizione	Redatto	Data	Verificato	Data	Approvato	Data	Autorizzato Data
A	Emissione	A.Magnanimo	24/02/2020	G. Uva	24/02/2020	P. Grasso	24/02/2020	Prof. Ing. Marco Petrangeli 24/02/2020

File: IF26.1.2.E.ZZ.P9.VI.01.0.0.001.A n. Elab.: