FASE 1: PIANTA SCAVI
Scala 1:200

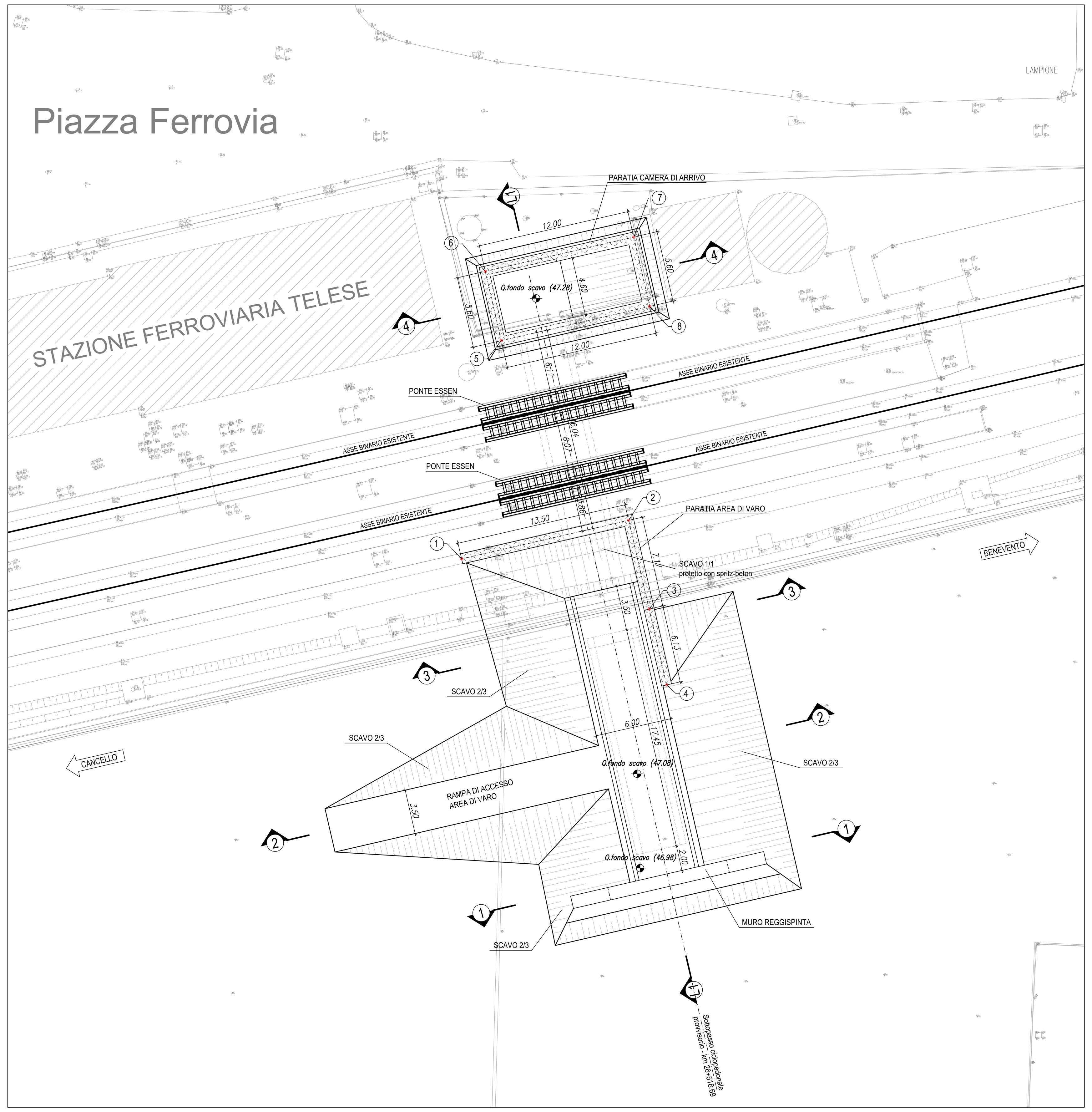

FASE 1: SEZIONE LONGITUDINALE IN ASSE SCATOLARE POSIZIONE INIZIALE
Scala 1:100

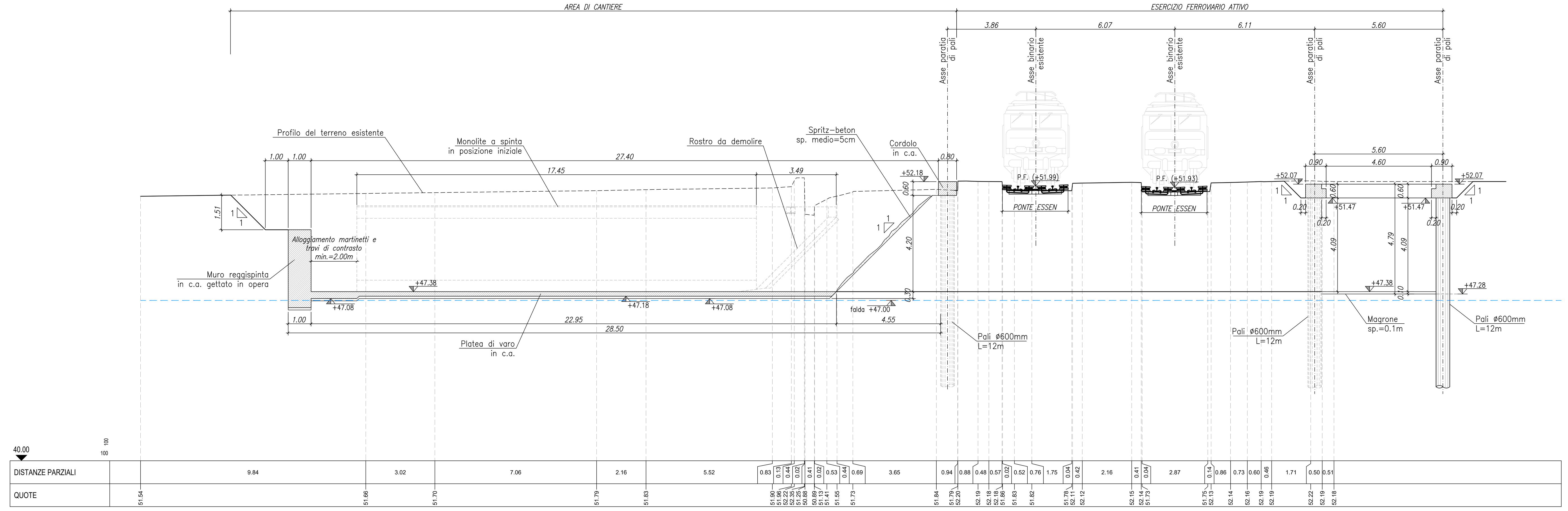

FASE 1: SEZIONE LONGITUDINALE IN ASSE SCATOLARE POSIZIONE FINALE
Scala 1:100

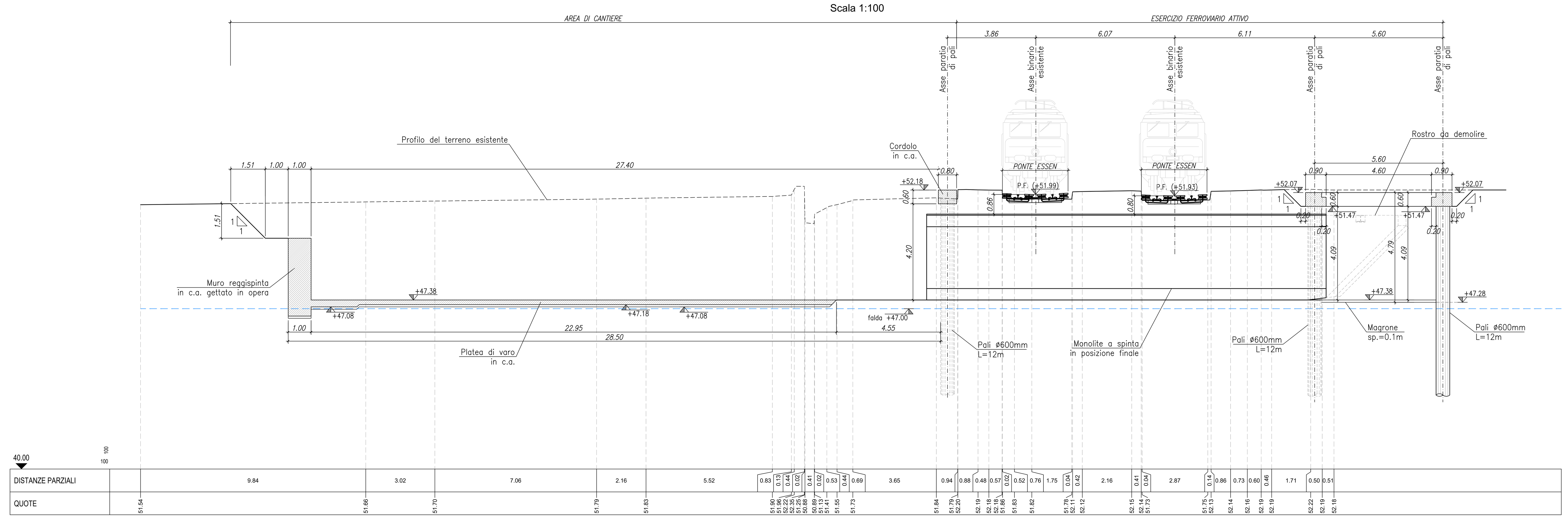

FASE 1: SVILUPPATA PARATIA AREA DI VARO
Scala 1:100

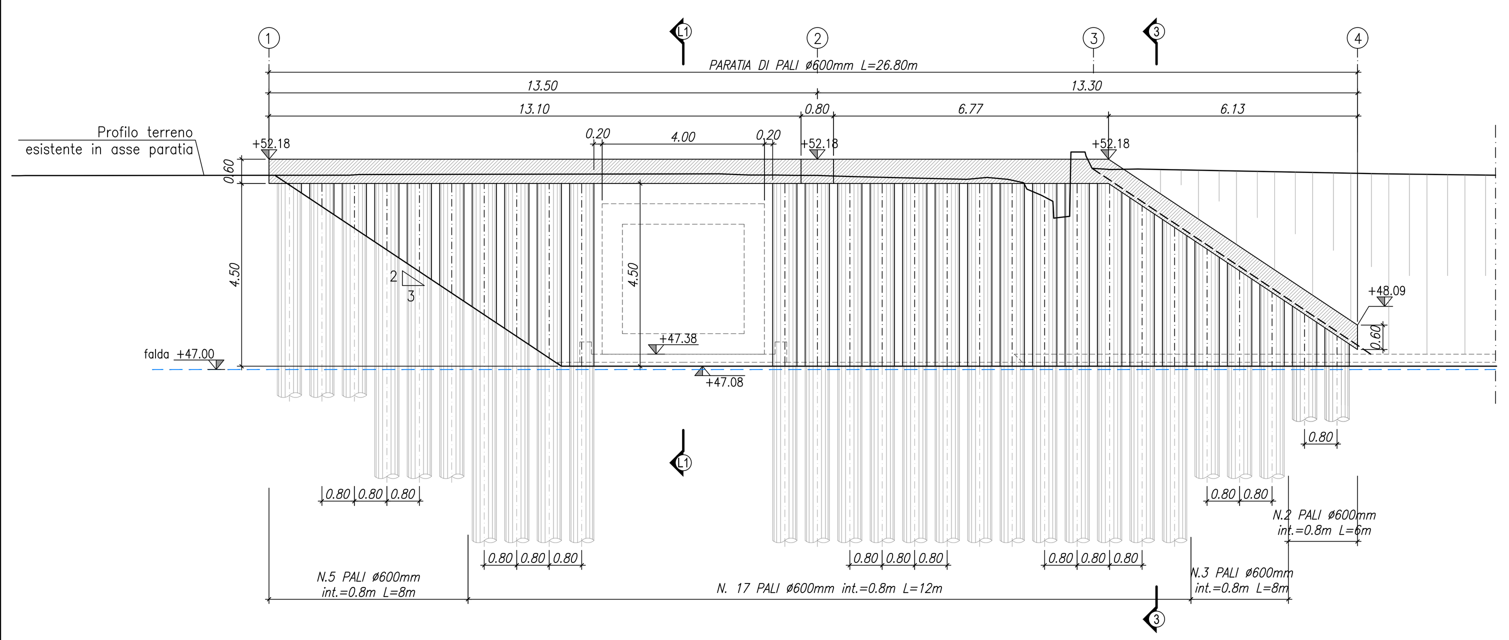

FASE 1: SVILUPPATA PARATIA CAMERA DI ARRIVO
Scala 1:100

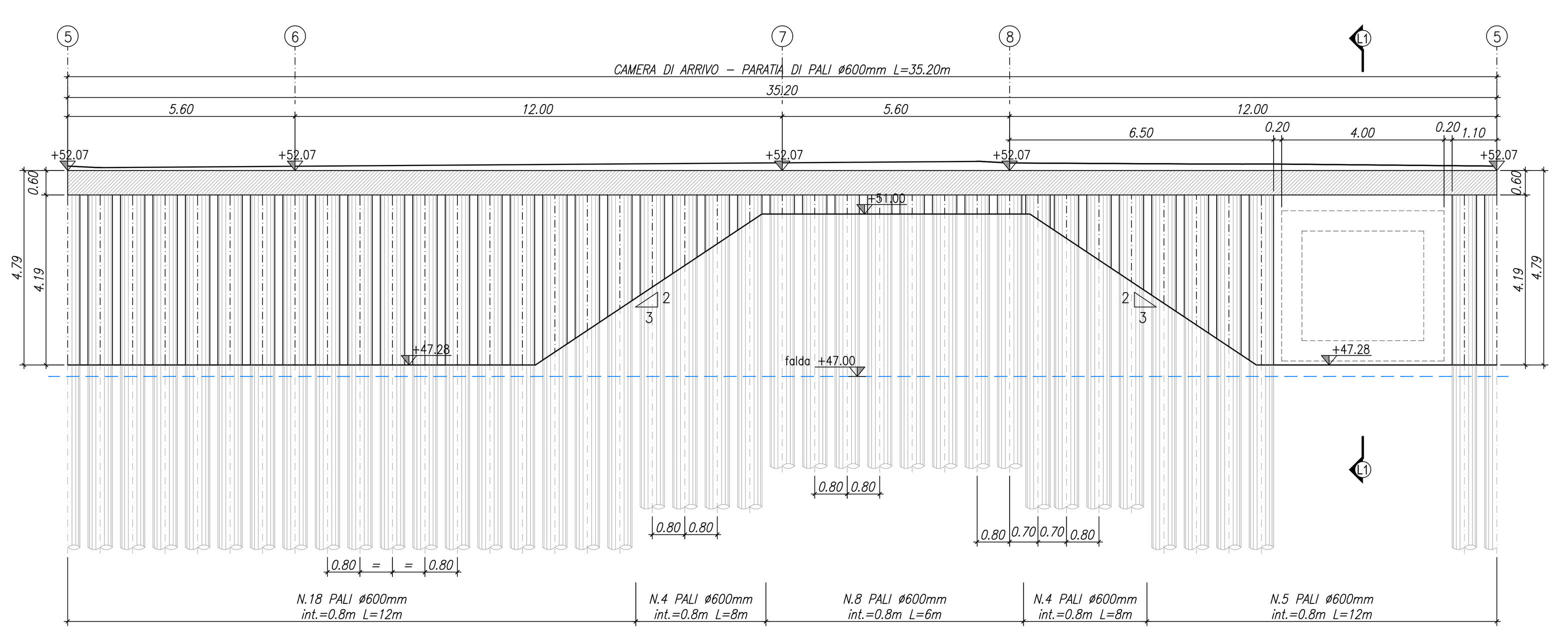

FASE 1: SEZIONE 1
Scala 1:100

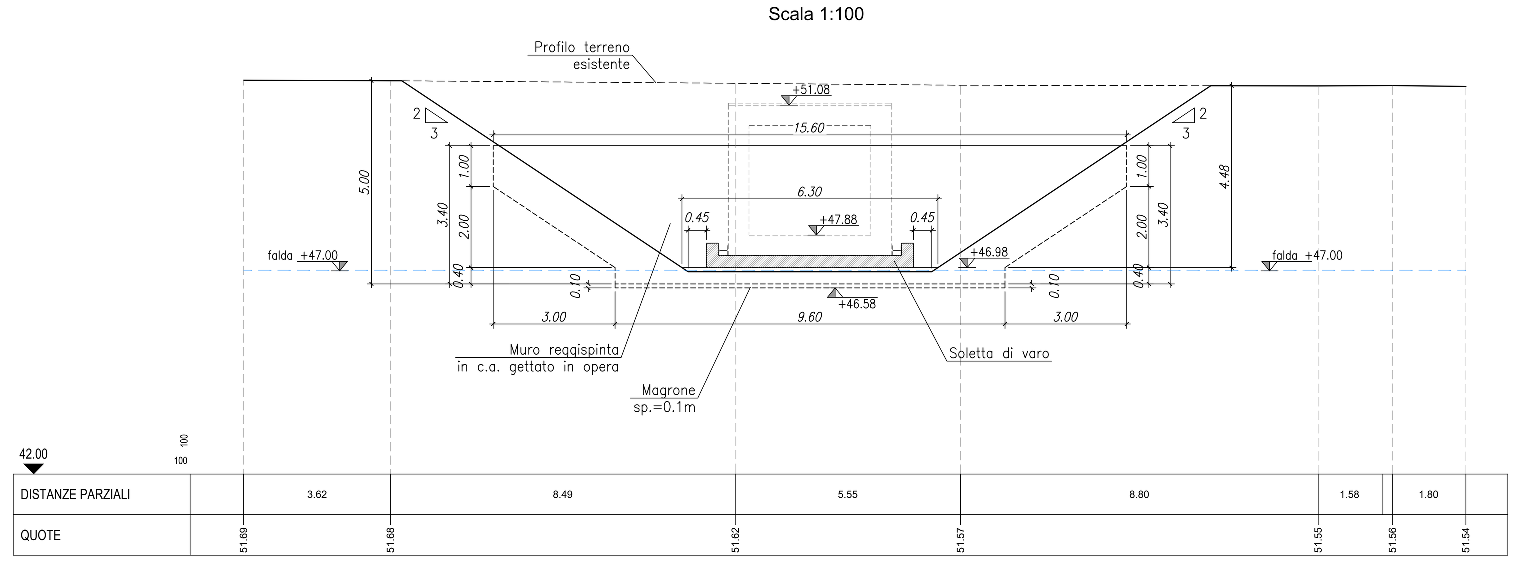

FASE 1: SEZIONE 2
Scala 1:100

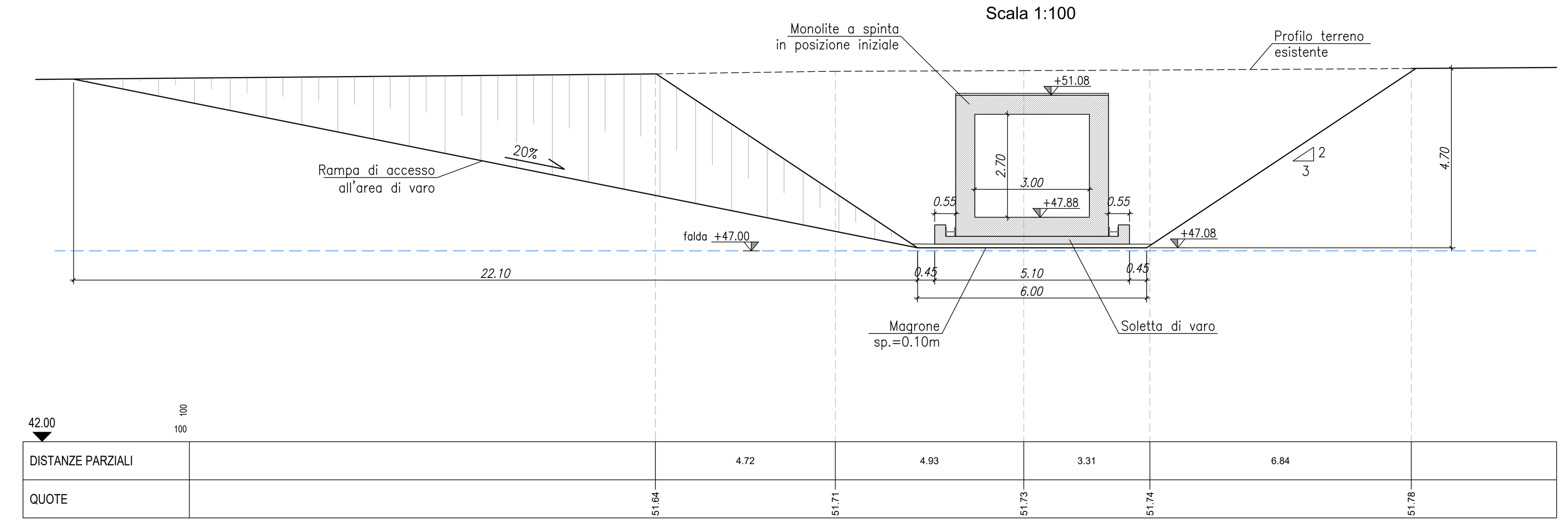

FASE 1: SEZIONE 3
Scala 1:100

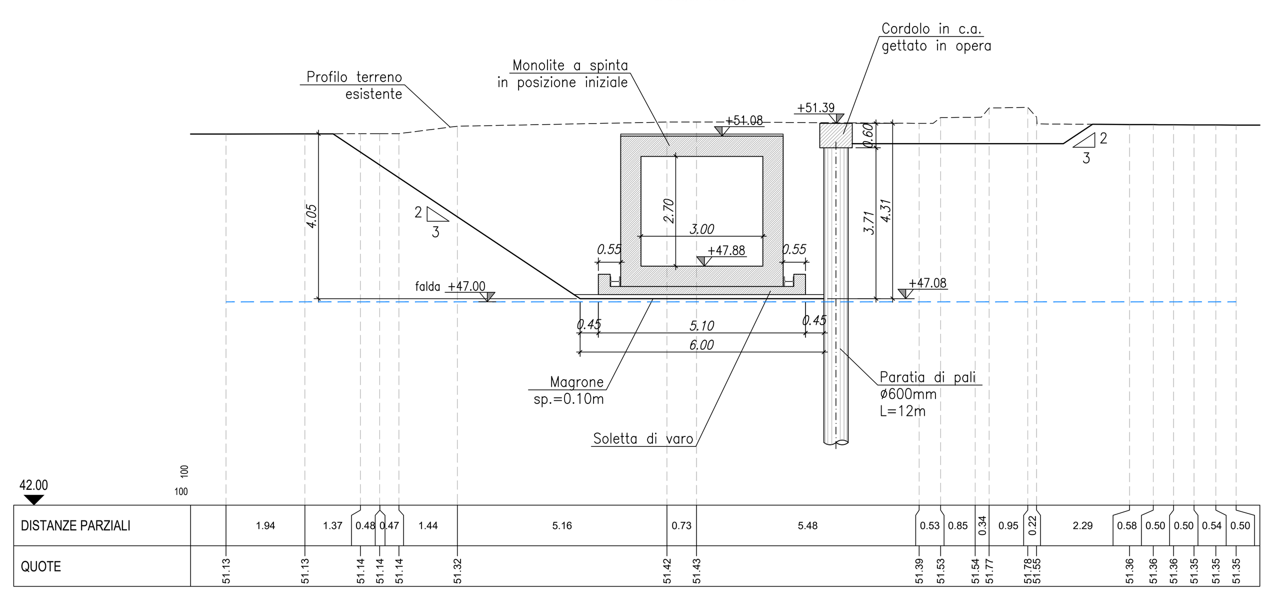

FASE 1: SEZIONE 4
Scala 1:100

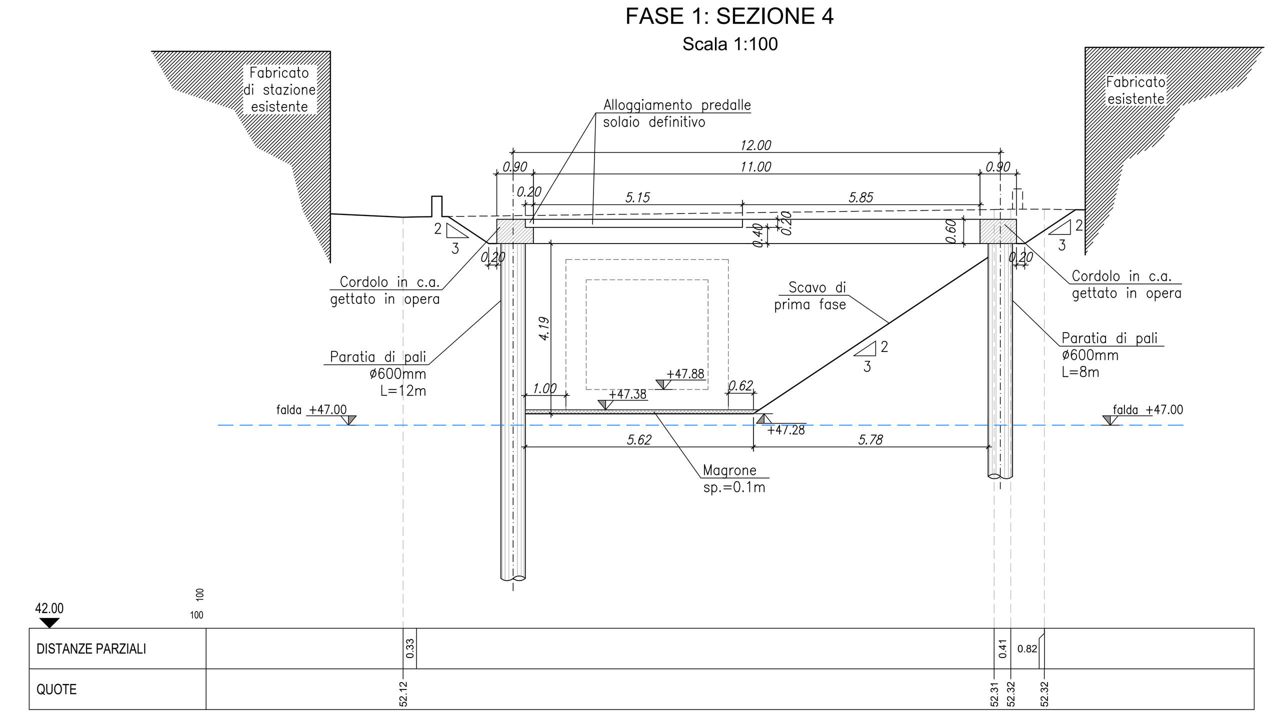

ELABORATI DI RIFERIMENTO

IF26.1.2.E.ZZ.PZ.FV.02.0.0.005.A	Sottopasso ciclopedonale provvisorio – Opere provvisionali e pianta scavi: FASE 1
IF26.1.2.E.ZZ.PZ.FV.02.0.0.006.A	Sottopasso ciclopedonale provvisorio – Opere provvisionali e pianta scavi: FASE 2
IF26.1.2.E.ZZ.BB.FV.02.0.0.001.A	Sottopasso ciclopedonale provvisorio – Carpenteria e dettagli monolite a spinta
IF26.1.2.E.ZZ.BB.FV.02.0.0.002.A	Sottopasso ciclopedonale provvisorio – Carpenteria sottopasso e scale gettati in opera

CARATTERISTICHE DEI MATERIALI

Per la tabella materiali e note generali fare riferimento al documento: "IF26.1.2.E.ZZ.TT.OC.00.0.0.001 – Tabella Materiali e Note generali".

NOTE GENERALI

COMMITTENTE: RFI RETE FERROVIARIA ITALIANA – GRUPPO FERROVIE DELLO STATO ITALIANE

DIREZIONE LAVORI: ITALFERR – GRUPPO FERROVIE DELLO STATO ITALIANE

APPALTATORE: PIZZAROTTI – Ghella – ITINERA – SALCEF – EdS INFRASTRUTTURE

PROGETTAZIONE:	PROGETTISTA:	DIRETTORE DELLA PROGETTAZIONE:
RAGGRUPPAMENTO TEMPORANEO PROGETTISTI GEODATA ENGINEERING – INTEGRA – RINA	Ing. Gaetano Usai	Ing. PIERGIORGIO GRASSO Responsabile integrazione fra le varie prestazioni specialistiche

PROGETTO ESECUTIVO

ITINERARIO NAPOLI-BARI
RADDOPPIO TRATTA CANCELLO – BENEVENTO
II LOTTO FUNZIONALE FRASSO TELESINO – VITULANO
1° LOTTO FUNZIONALE FRASSO TELESINO – TELESE

FV02 - Stazione di Telese km 26+391
Sottopasso ciclopedonale provvisorio
Opere provvisionali e pianta scavi: FASE 1

APPALTATORE
RTI IMPRESA PIZZAROTTI & C. S.p.A.
IL DIRETTORE TECNICO
Ing. S. Del Balzo
24/02/2020

SCALA: varie

COMMESSA	LOTTO	FASE	ENTE	TIPO DOC.	OPERA/DISCIPLINA	PROGR.	REV.
IF26	12	E	ZZ	PZ	FV0200	005	A

Rev.	Descrizione	Redatto	Data	Verificato	Data	Approvato	Data	Autorizzato Data
A	Emissione	A. Tagliaferri	24/02/2020	M. Pietrantoni	24/02/2020	P. Grasso	24/02/2020	G. Usai 24/02/2020

File: IF26.1.2.E.ZZ.PZ.FV.02.0.0.005.A.dwg | n. Elab.: