PIANTA SCAVI (Fase 2)
Scala 1:200

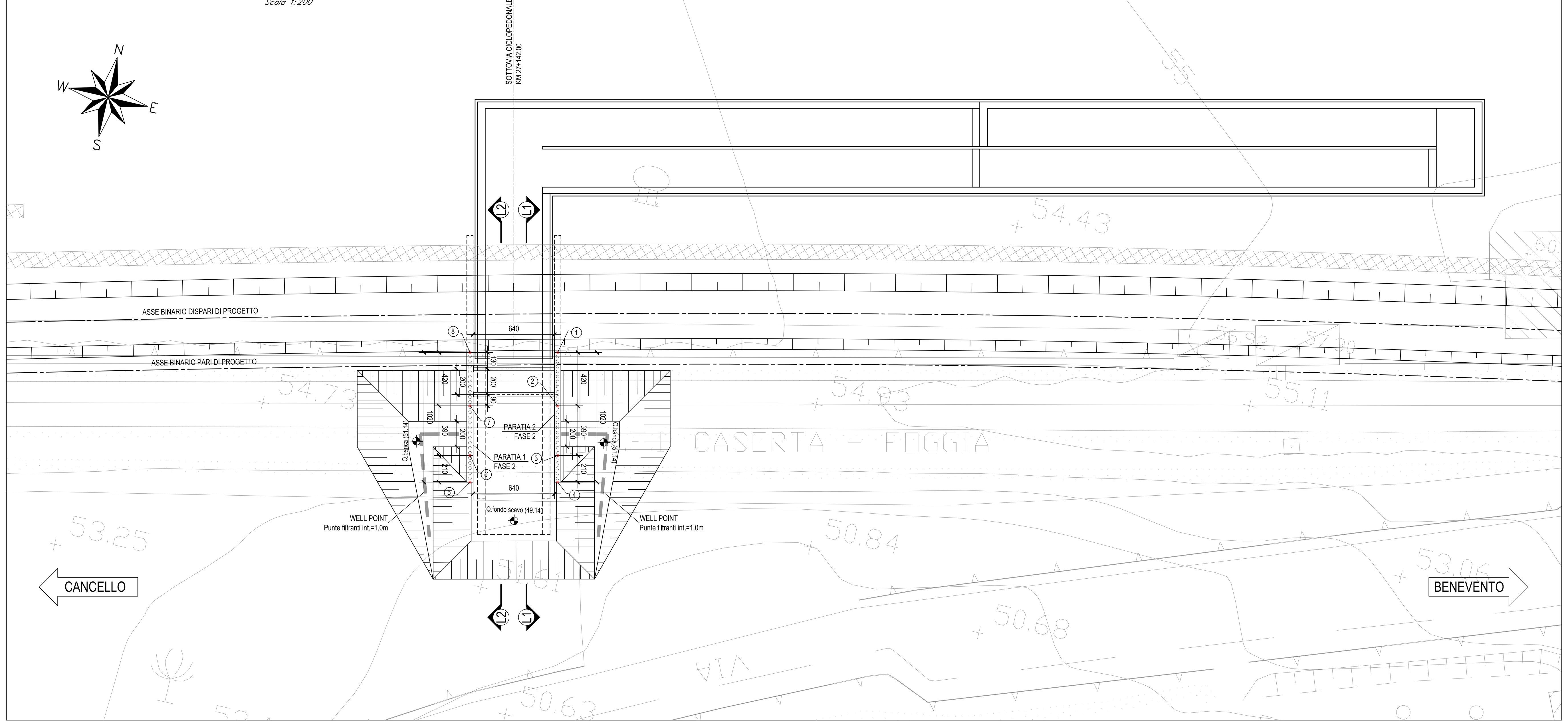

SEZIONE LONGITUDINALE L1–L1
Scala 1:100

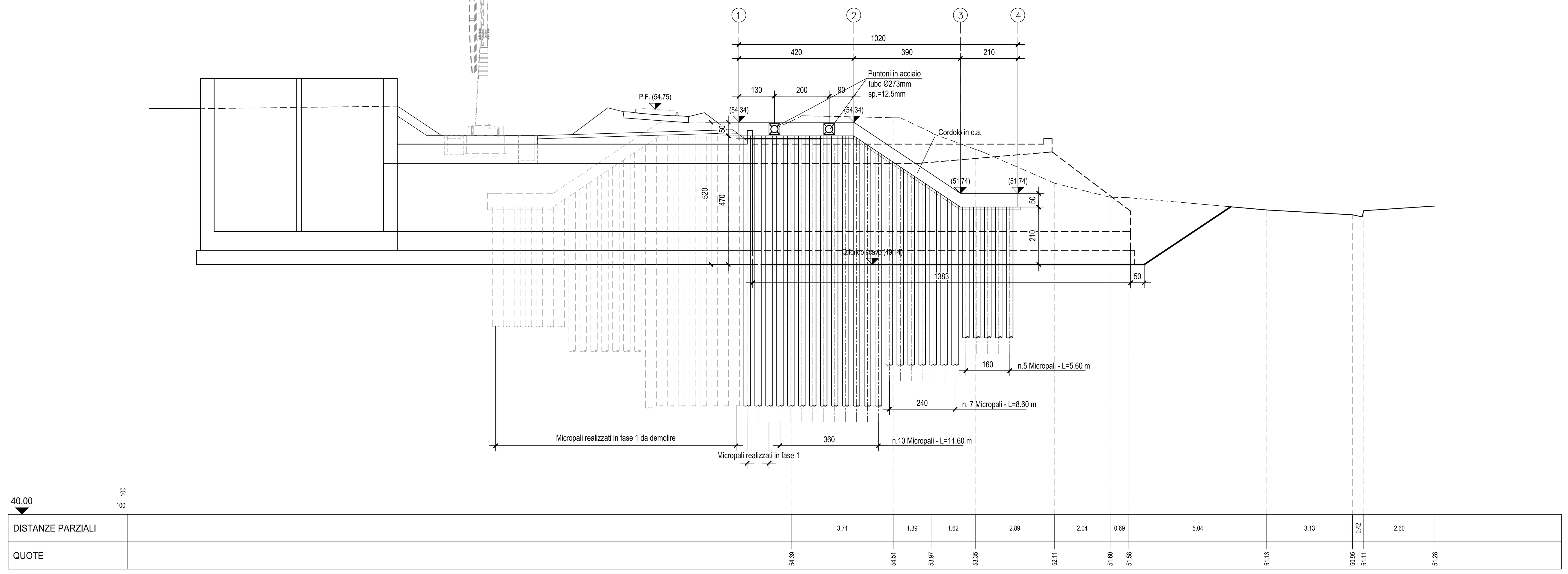

SEZIONE LONGITUDINALE L2–L2
Scala 1:100

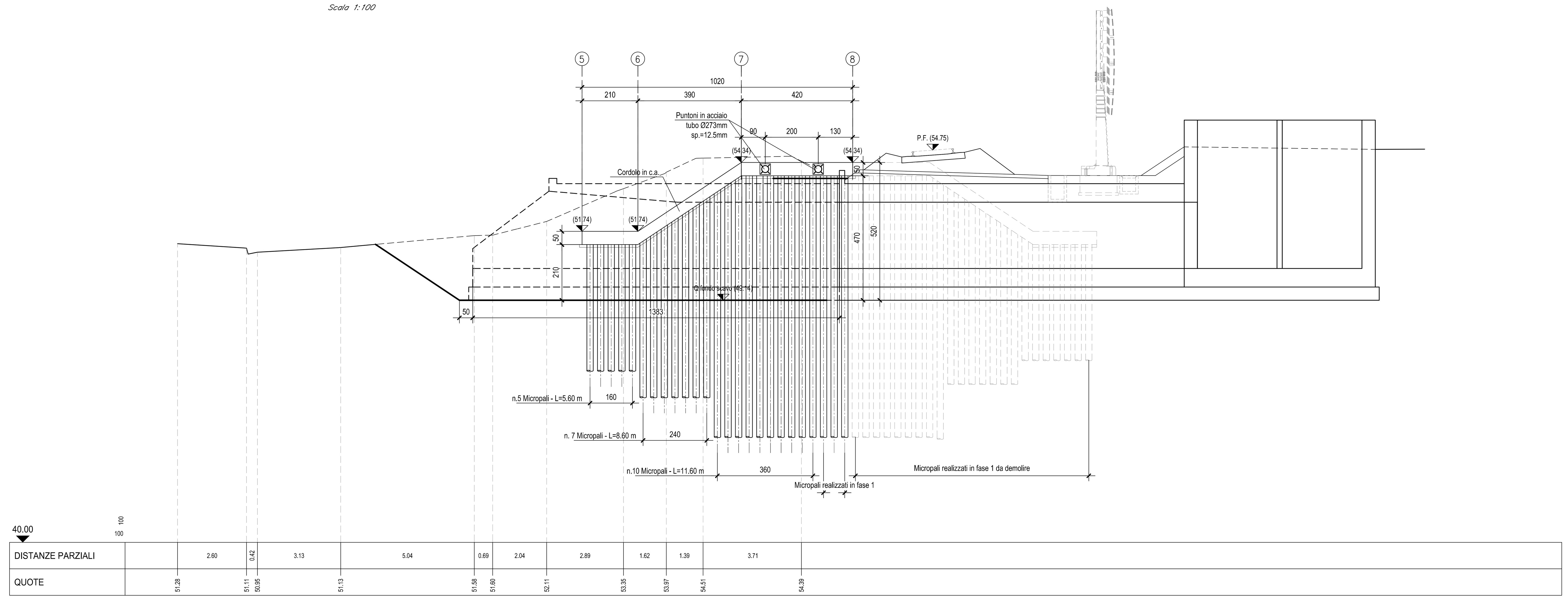

PARTICOLARE PUNTONE

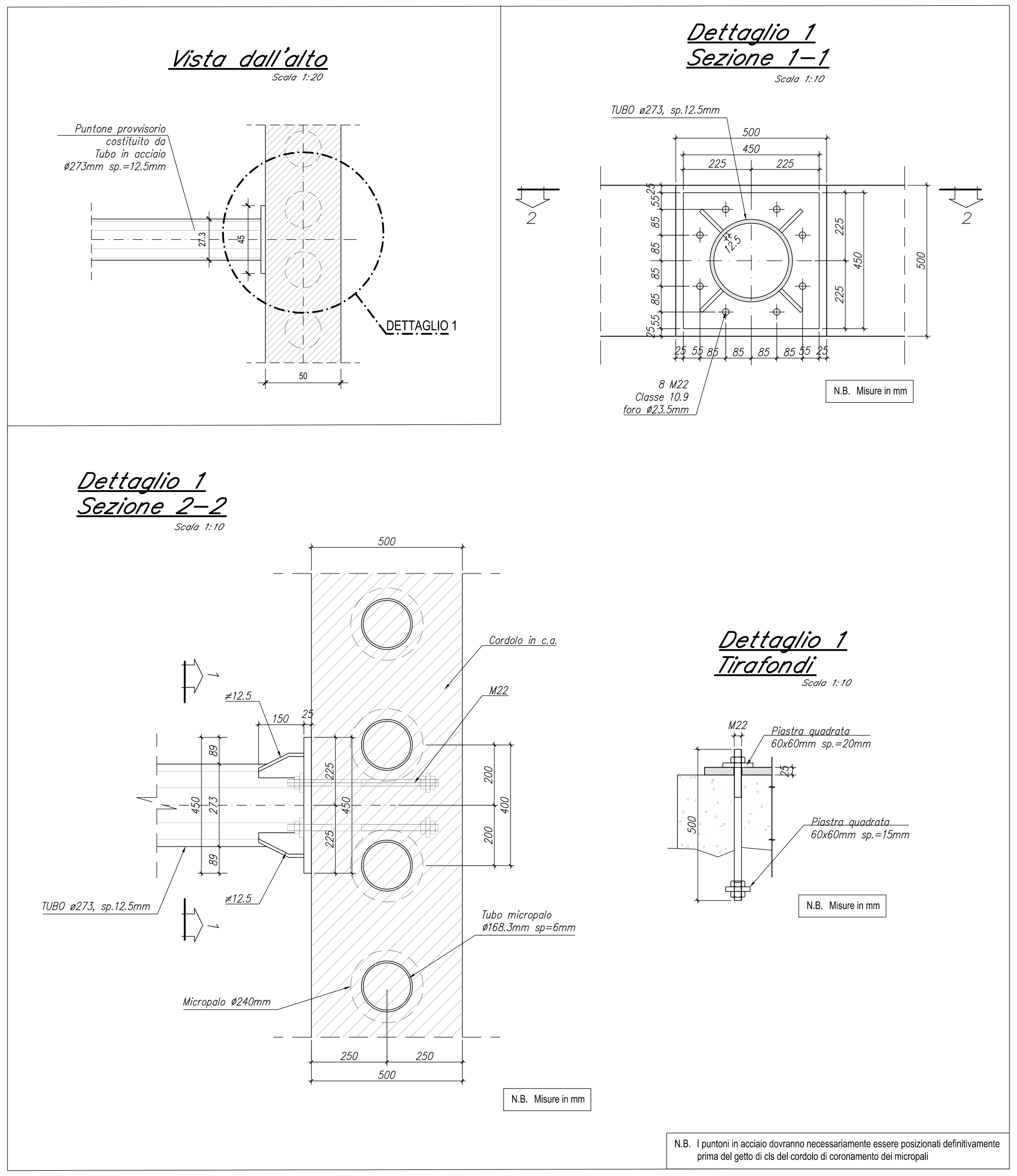

PARTICOLARE CORDOLO – SEZIONE ORIZZONTALE
Scala 1:20

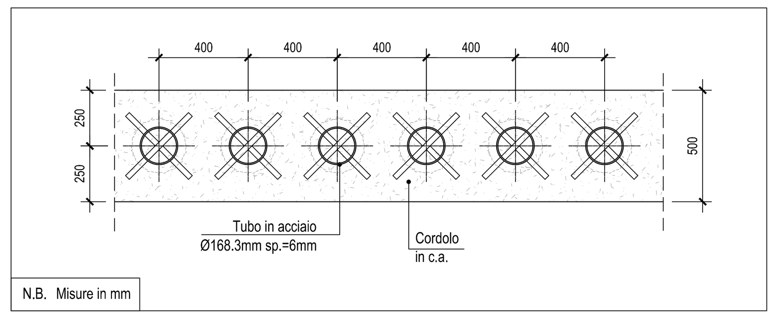

PARTICOLARE MICROPALO
Scala 1:5

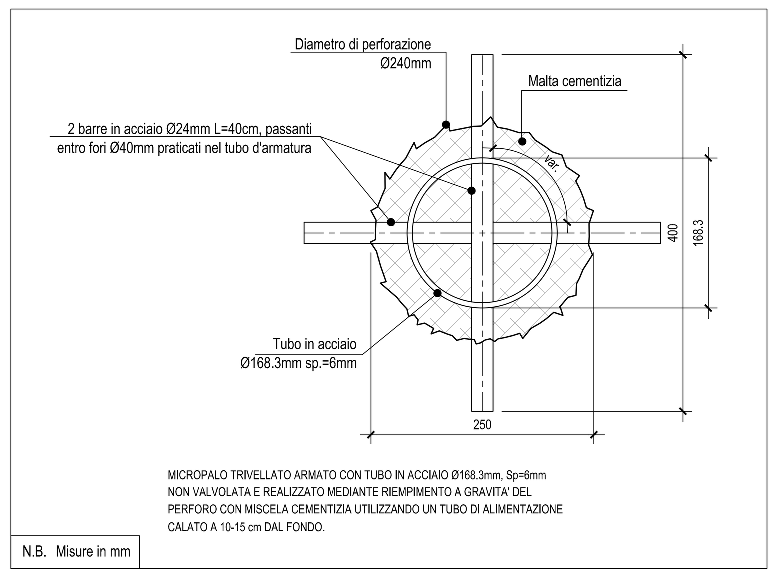

PARTICOLARE TUBO DI ARMATURA
Scala 1:10

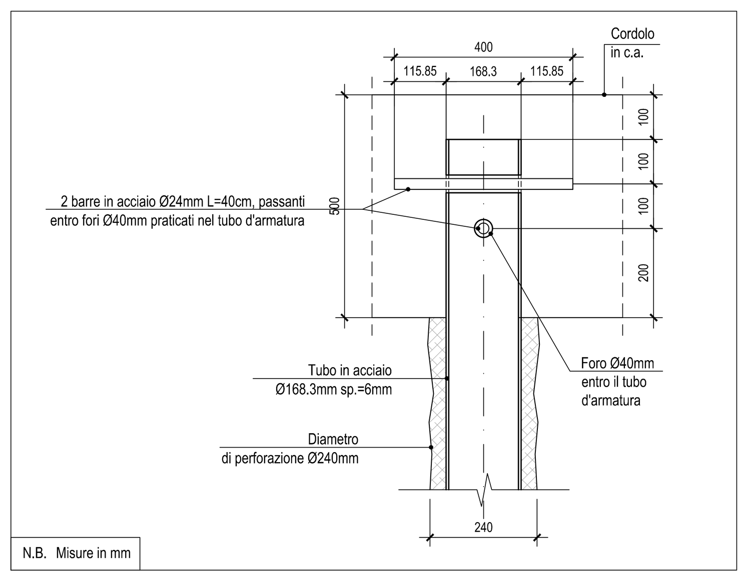

ELABORATI DI RIFERIMENTO

IF26.1.2.E.ZZ.PZ.IN.07.0.0.001	Pianta e sezioni tav. 1 di 2
IF26.1.2.E.ZZ.P8.IN.07.0.0.001	Pianta e sezioni tav. 2 di 2
IF26.1.2.E.ZZ.PZ.IN.07.0.3.001	Opere provvisionali e pianta scavi Fase 1
IF26.1.2.E.ZZ.PZ.IN.07.0.3.002	Opere provvisionali e pianta scavi Fase 2

CARATTERISTICHE DEI MATERIALI

Per la tabella materiali e note generali fare riferimento al documento:
"IF26.1.2.E.ZZ.TT.OC.00.0.0.001 – Tabella Materiali e Note generali.".

NOTE GENERALI

COMMITTENTE:
RFI RETE FERROVIARIA ITALIANA
GRUPPO FERROVIE DELLO STATO ITALIANE

DIREZIONE LAVORI:
ITALFERR
GRUPPO FERROVIE DELLO STATO ITALIANE

APPALTATORE:
PIZZAROTTI FONDATA NEL 1910 – Ghella – ITINERA – SALCEF CONSTRUCTION – EdS INFRASTRUTTURE

PROGETTAZIONE:	PROGETTISTA:	DIRETTORE DELLA PROGETTAZIONE:
RAGGRUPPAMENTO TEMPORANEO PROGETTISTI GEODATA ENGINEERING – INTEGRA – RINA	Ing. Gaetano Usai	Ing. PIERGIORGIO GRASSO Responsabile integrazione fra le varie prestazioni specialistiche

PROGETTO ESECUTIVO

ITINERARIO NAPOLI-BARI
RADDOPPIO TRATTA CANCELLO – BENEVENTO
II LOTTO FUNZIONALE FRASSO TELESINO – VITULANO
1° LOTTO FUNZIONALE FRASSO TELESINO – TELESE

IN07 - Sottopasso ciclopedonale 4.50 x 3.00
Opere provvisionali e pianta scavi: Fase 2

APPALTATORE
RTI IMPRESA PIZZAROTTI & C. S.p.A.
IL DIRETTORE TECNICO Dott. Ing. Sabino Del Balzo
Ing. S. Del Balzo
24/02/2020

SCALA: varie

COMMESSA	LOTTO	FASE	ENTE	TIPO DOC.	OPERA/DISCIPLINA	PROGR.	REV.
IF26	12	E	ZZ	PZ	IN0703	002	A

Rev.	Descrizione	Redatto	Data	Verificato	Data	Approvato	Data	Autorizzato Data
A	Emissione	A. Tagliaferri	24/02/2020	M. Pietrantoni	24/02/2020	P. Grasso	24/02/2020	G. Usai 24/02/2020

File: IF26.1.2.E.ZZ.PZ.IN.07.0.3.002.A.dwg | n. Elab.: