1 Stralcio Planimetrico
PZ.IN08.0.0.001 1 : 200

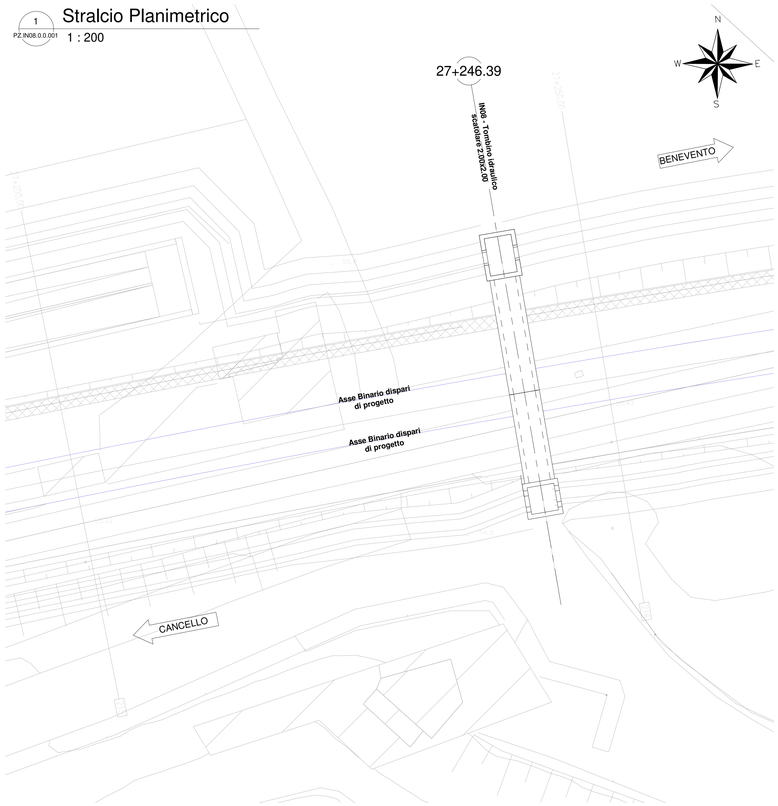

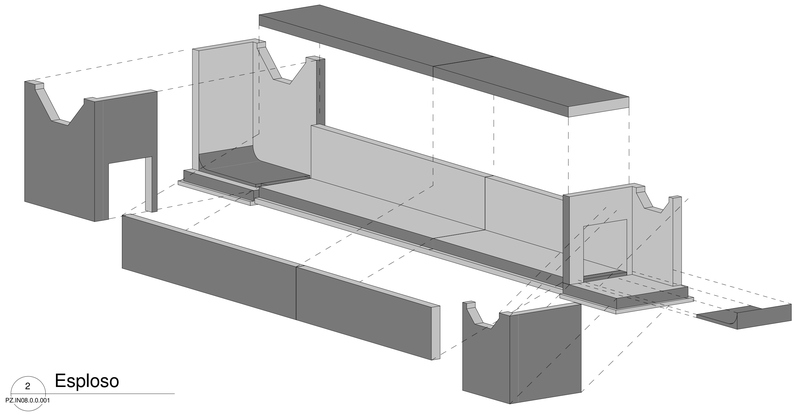

2 Esploso
PZ.IN08.0.0.001

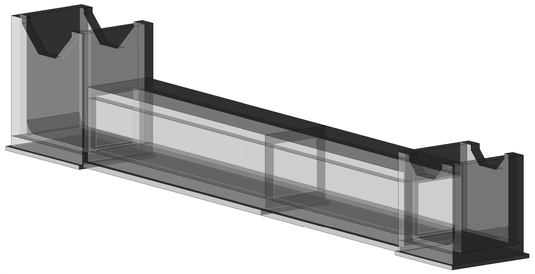

3 Modello 3D
PZ.IN08.0.0.001

C Sezione C-C
PZ.IN08.0.0.001 1 : 50

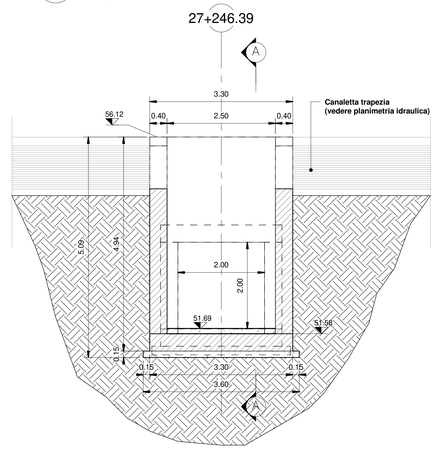

D Sezione D-D
PZ.IN08.0.0.001 1 : 50

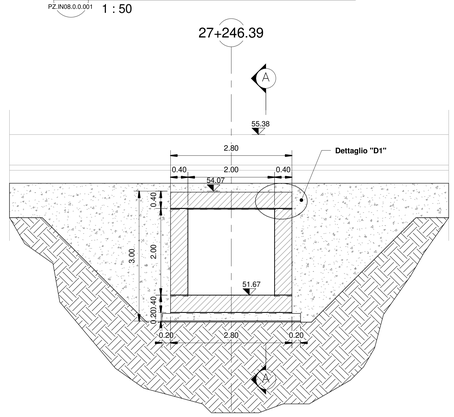

D1 Dettaglio "D1"
PZ.IN08.0.0.001 1 : 20

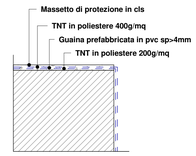

B Sezione B-B
PZ.IN08.0.0.001 1 : 50

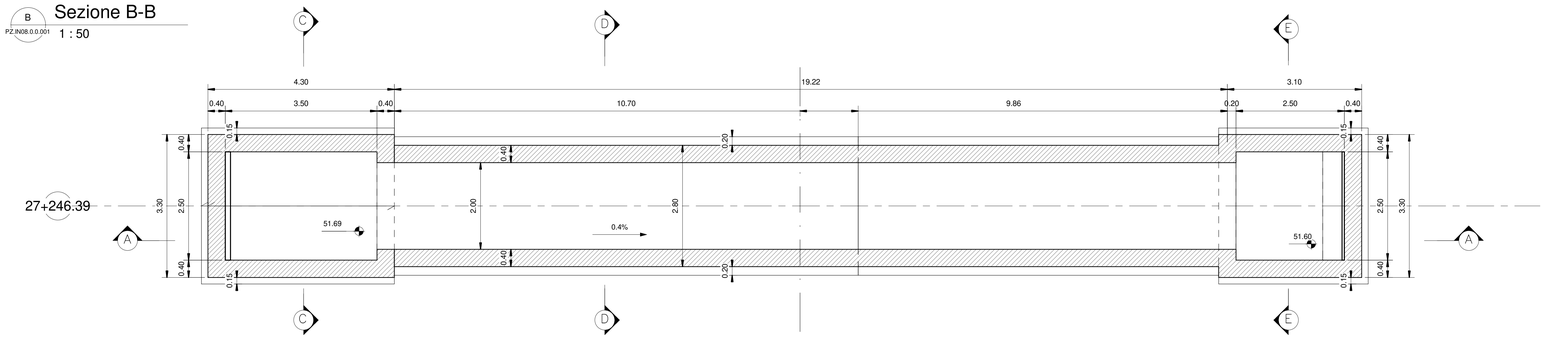

A Sezione Longitudinale A-A
PZ.IN08.0.0.001 1 : 50

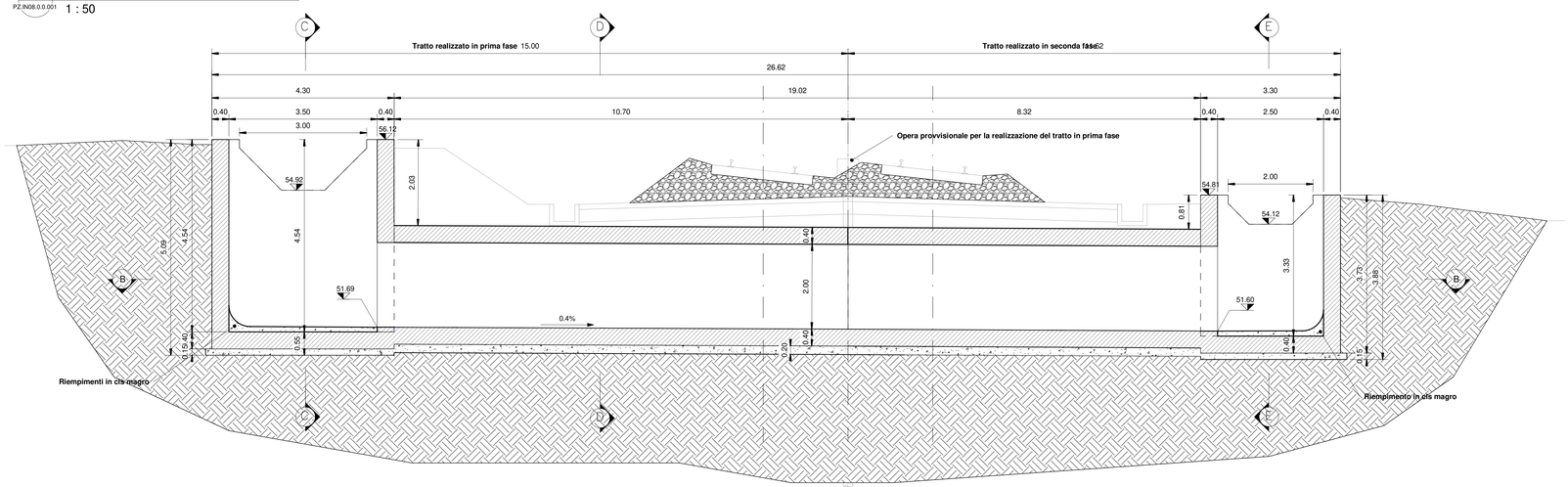

E Sezione E-E
PZ.IN08.0.0.001 1 : 50

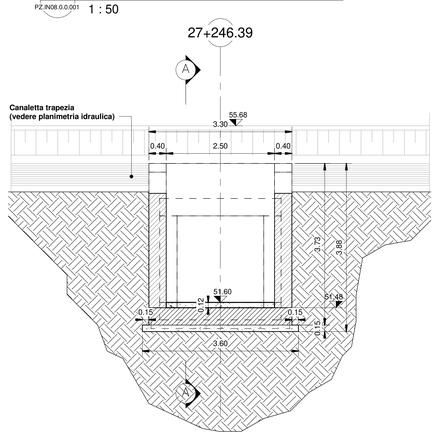

ELABORATI DI RIFERIMENTO

IF26.1.2.E.ZZ.SZ.IN.08.0.0.001.A Modello BIM

CARATTERISTICHE DEI MATERIALI

Per la tabella materiali e note generali fare riferimento al documento: "IF26.1.2.E.ZZ.TT.OC.00.0.0.001 – Tabella Materiali e Note generali".

NOTE GENERALI

Per la tabella materiali e note generali fare riferimento al documento: "IF26.1.2.E.ZZ.TT.OC.00.0.0.001 – Tabella Materiali e Note generali".

COMMITTENTE :

RFI RETE FERROVIARIA ITALIANA
GRUPPO FERROVIE DELLO STATO ITALIANE

DIRETTORE LAVORI :

ITALFERR
GRUPPO FERROVIE DELLO STATO ITALIANE

APPALTATORE :

PIZZAROTTI · Ghella · ITINERA · SALCEF · JEDS INFRASTRUTTURE

PROGETTAZIONE :	PROGETTISTA:	DIRETTORE DELLA PROGETTAZIONE:
RAGGRUPPAMENTO TEMPORANEO PROGETTISTI GEODATA ENGINEERING · INTERBRA · RINA	Ing. Gaetano Usai	Ing. PIERGIORGIO GRASSO Responsabile integrazione fra le varie prestazioni specialistiche Dott. Ing. P. GRASSO Ordine degli Ingegneri della Prov. di MESSINA n. 1097

PROGETTO ESECUTIVO

ITINERARIO NAPOLI - BARI
RADDOPPIO TRATTA CANCELLO-BENEVENTO
II LOTTO FUNZIONALE FRASSO TELESINO - VITULANO
1° LOTTO FUNZIONALE FRASSO TELESINO - TELESE

IN08 - Tombino idraulico 2.00 x 2.00 al km 27+246,39
Tombino idraulico - Profilo e sezioni

APPALTATORE
RTI IMPRESA PIZZAROTTI S.C.I. S.p.A.
IL DIRETTORE TECNICO Dott. Ing. S. Del Bello
Ing. S. Del Bello
24/02/2020

SCALA
Come indicato

COMMESSA	LOTTO	FASE	ENTE	TIPO DOC.	OPERA/DISCIPLINA	PROGR.	REV.
IF26	12	E	ZZ	PZ	IN0800	001	A

Rev.	Descrizione	Redatto	Data	Verificato	Data	Approvato	Data	Autorizzato Data
A	Emissione	L. Gallappo	24/02/2020	M. Pergolesi	24/02/2020	P. Grasso	24/02/2020	Ing. Gaetano Usai 24/02/2020

File: IF26.1.2.E.ZZ.PZ.IN08.0.0.001.A n. Elab.: