PIANTA SCAVI (Fase 1)
Scala 1:200

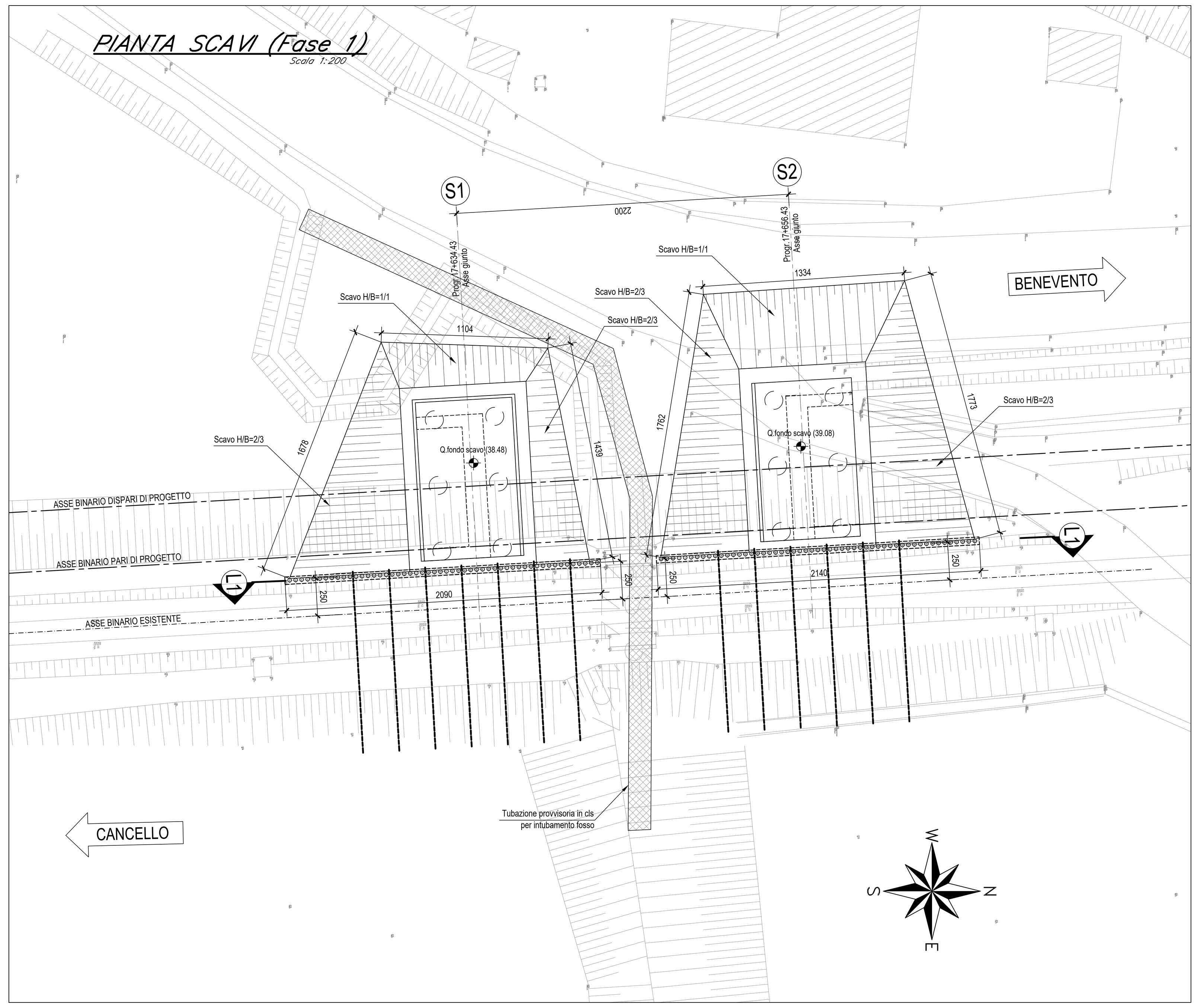

STRALCIO DI PROSPETTO FRONTALE PARATIA
Scala 1:10

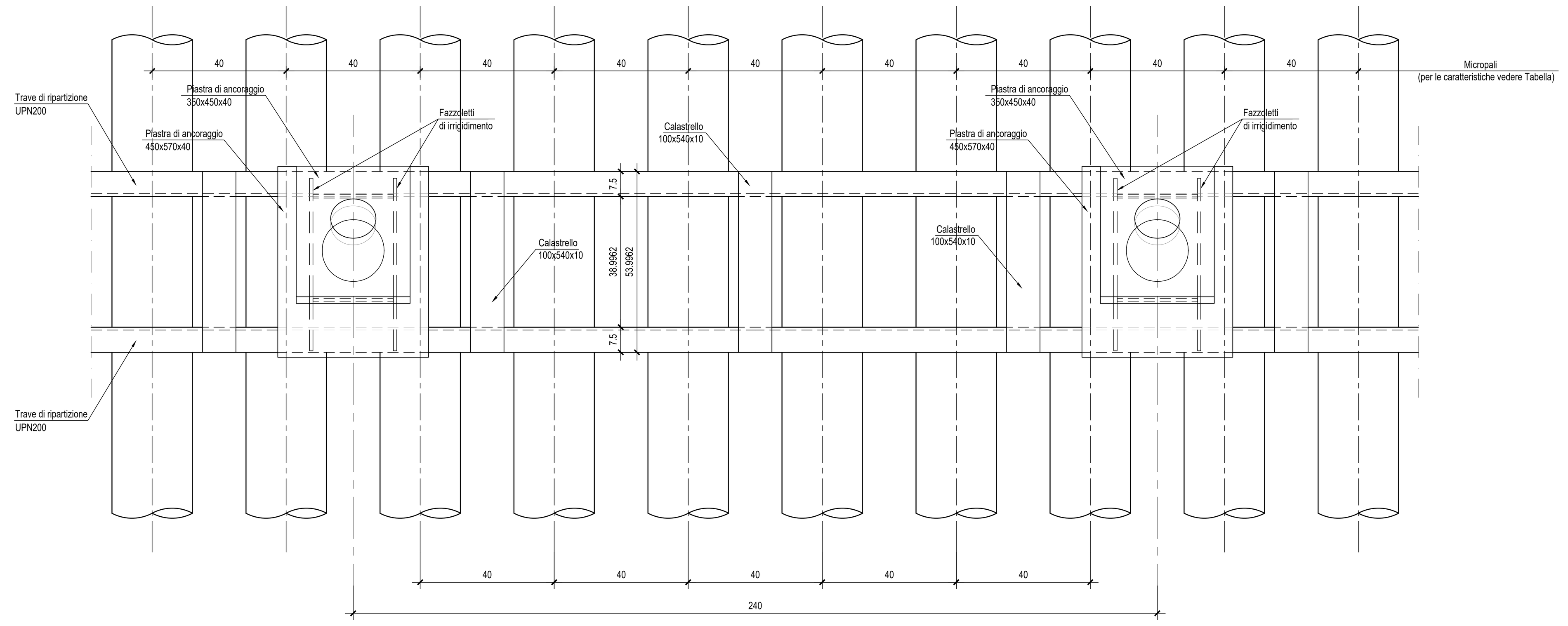

PARTICOLARE TIRANTE
Scala 1:10

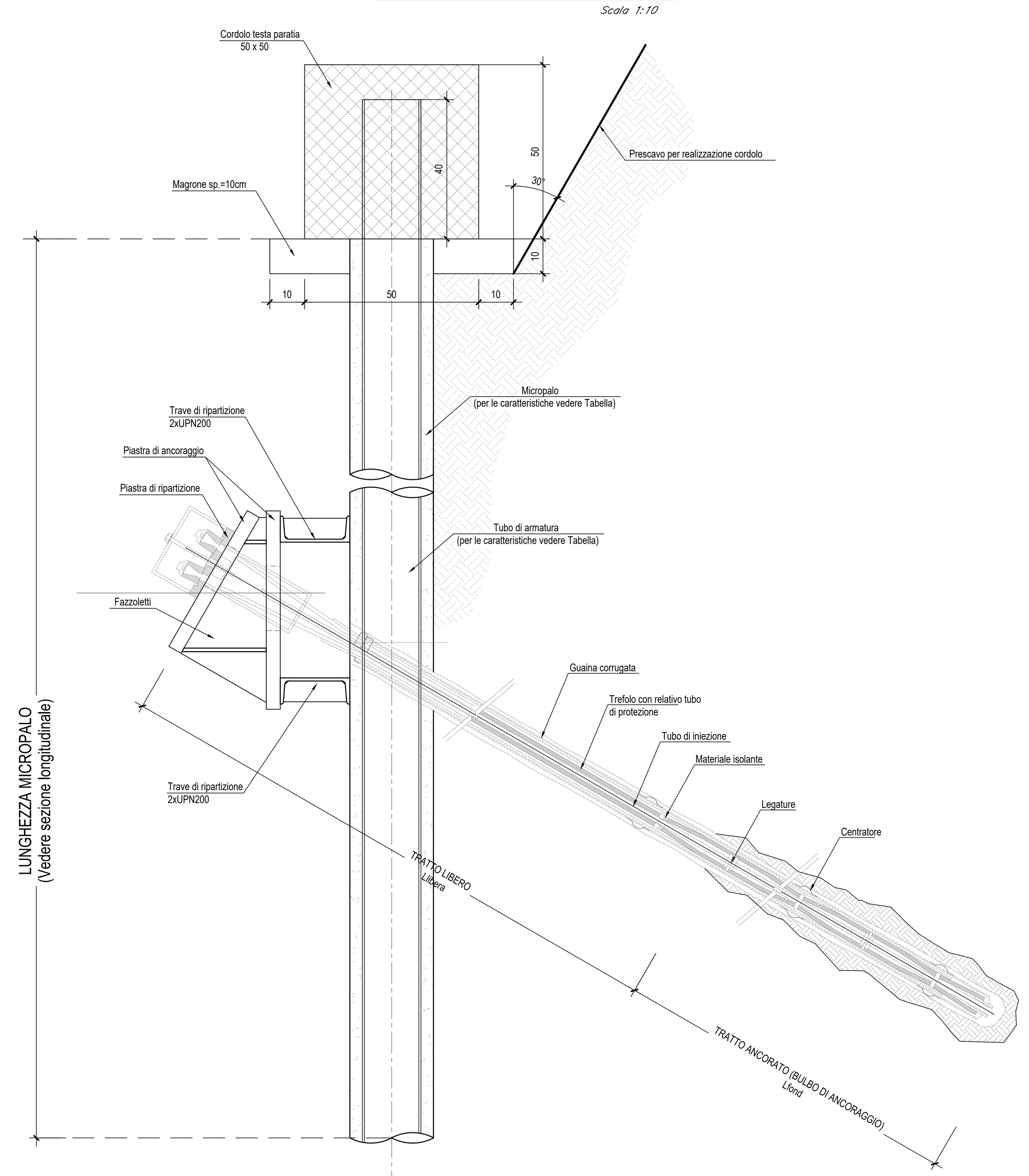

PARATIA SPALLA 1

MICROPALI:		DIAMETRO PERFORAZIONE=Ø240mm - Int.=0.40m ARMATURA: TUBO ACCIAIO (S355) Ø168.3mm - Sp.=6mm			Q*,L*: Vedi sviluppata L tubo: L micropalo + 0.40 m
TIRANTI (IRS)	1° ORDINE	n° TREFOLI	(Ntr)		3 trefoli (Atr=139 mmq)
		PRETENSIONE			N0 = 150 KN
		DIAMETRO PERFORAZIONE	(Dp)	mm	180
		INTERASSE TIRANTI	(i)	m	2.40
		LUNGHEZZA TRATTO LIBERO - FONDAZIONE	(Llibera+Lfond)	m	7.00 + 5.00
		TRAVI DI RIPARTIZIONE			2 UPN200
		INCLINAZIONE VERTICALE DEI TIRANTI	(°)		30°
TIRANTI (IRS)	2° ORDINE	n° TREFOLI	(Ntr)		3 trefoli (Atr = 139 mmq)
		PRETENSIONE			N0 = 300 KN
		DIAMETRO PERFORAZIONE	(Dp)	mm	180
		INTERASSE TIRANTI	(i)	m	2.40
		LUNGHEZZA TRATTO LIBERO - FONDAZIONE	(Llibera+Lfond)	m	6.00 + 7.00
		TRAVI DI RIPARTIZIONE			2 UPN200
		INCLINAZIONE VERTICALE DEI TIRANTI	(°)		30°

PARATIA SPALLA 2

MICROPALI:		DIAMETRO PERFORAZIONE=Ø240mm - Int.=0.40m ARMATURA: TUBO ACCIAIO (S355) Ø168.3mm - Sp.=6mm			Q*,L*: Vedi sviluppata L tubo: L micropalo + 0.40 m
TIRANTI (IRS)	1° ORDINE	n° TREFOLI	(Ntr)		3 trefoli (Atr=139 mmq)
		PRETENSIONE			N0 = 150 KN
		DIAMETRO PERFORAZIONE	(Dp)	mm	180
		INTERASSE TIRANTI	(i)	m	2.40
		LUNGHEZZA TRATTO LIBERO - FONDAZIONE	(Llibera+Lfond)	m	6.50 + 4.50
		TRAVI DI RIPARTIZIONE			2 UPN200
		INCLINAZIONE VERTICALE DEI TIRANTI	(°)		30°
TIRANTI (IRS)	2° ORDINE	n° TREFOLI	(Ntr)		3 trefoli (Atr = 139 mmq)
		PRETENSIONE			N0 = 300 KN
		DIAMETRO PERFORAZIONE	(Dp)	mm	180
		INTERASSE TIRANTI	(i)	m	2.40
		LUNGHEZZA TRATTO LIBERO - FONDAZIONE	(Llibera+Lfond)	m	5.50 + 6.50
		TRAVI DI RIPARTIZIONE			2 UPN200
		INCLINAZIONE VERTICALE DEI TIRANTI	(°)		30°

SEZIONE LONGITUDINALE L1-L1
Scala 1:100

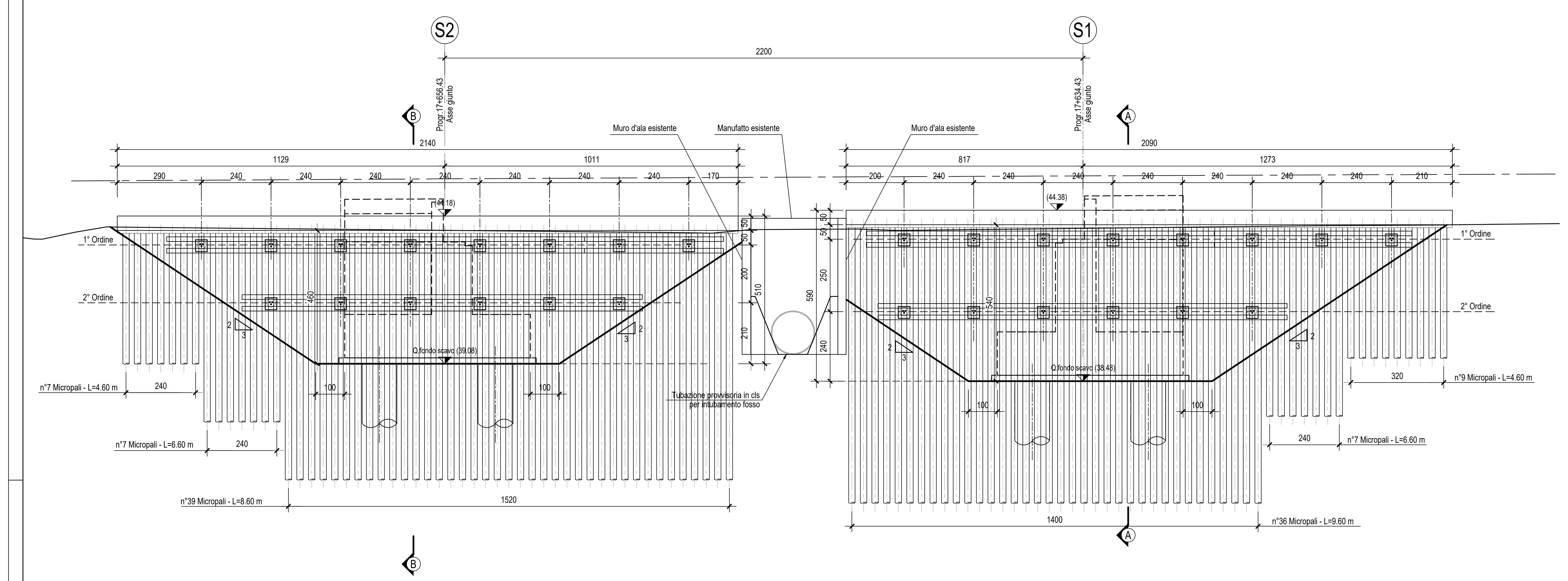

POSIZIONAMENTO TIRANTI
Scala 1:100

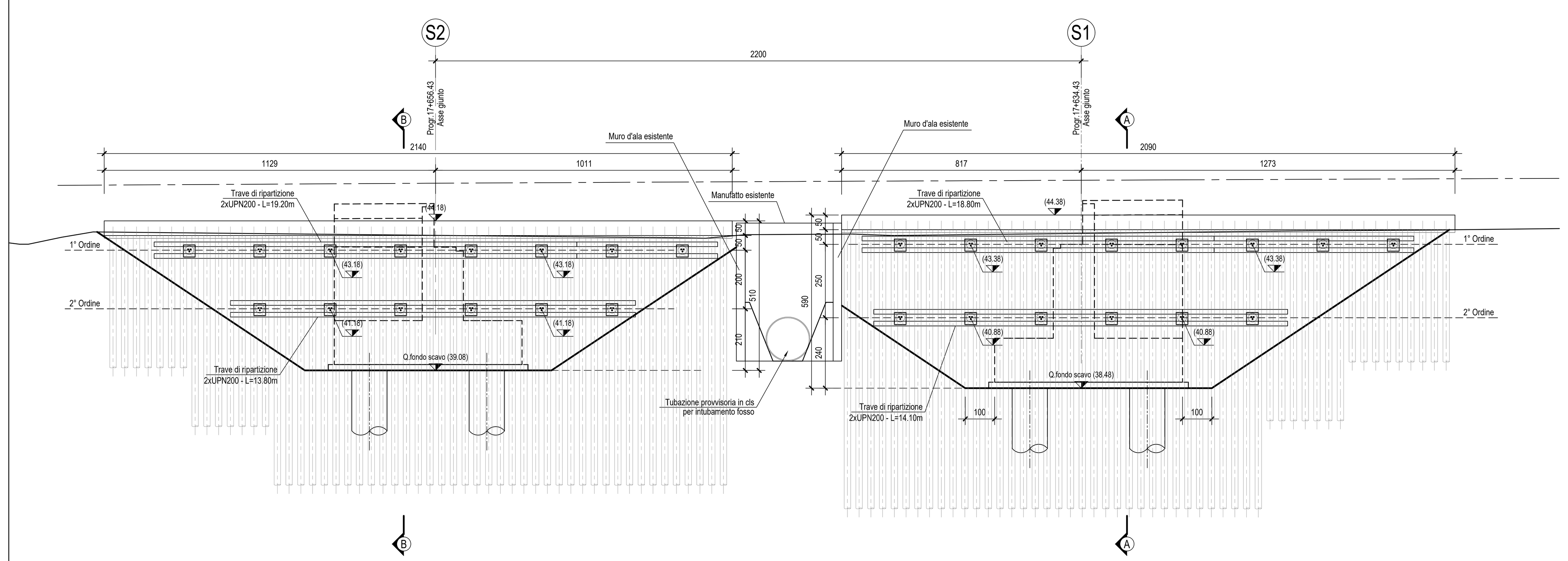

SEZIONE A-A - Spalla 1
Scala 1:100

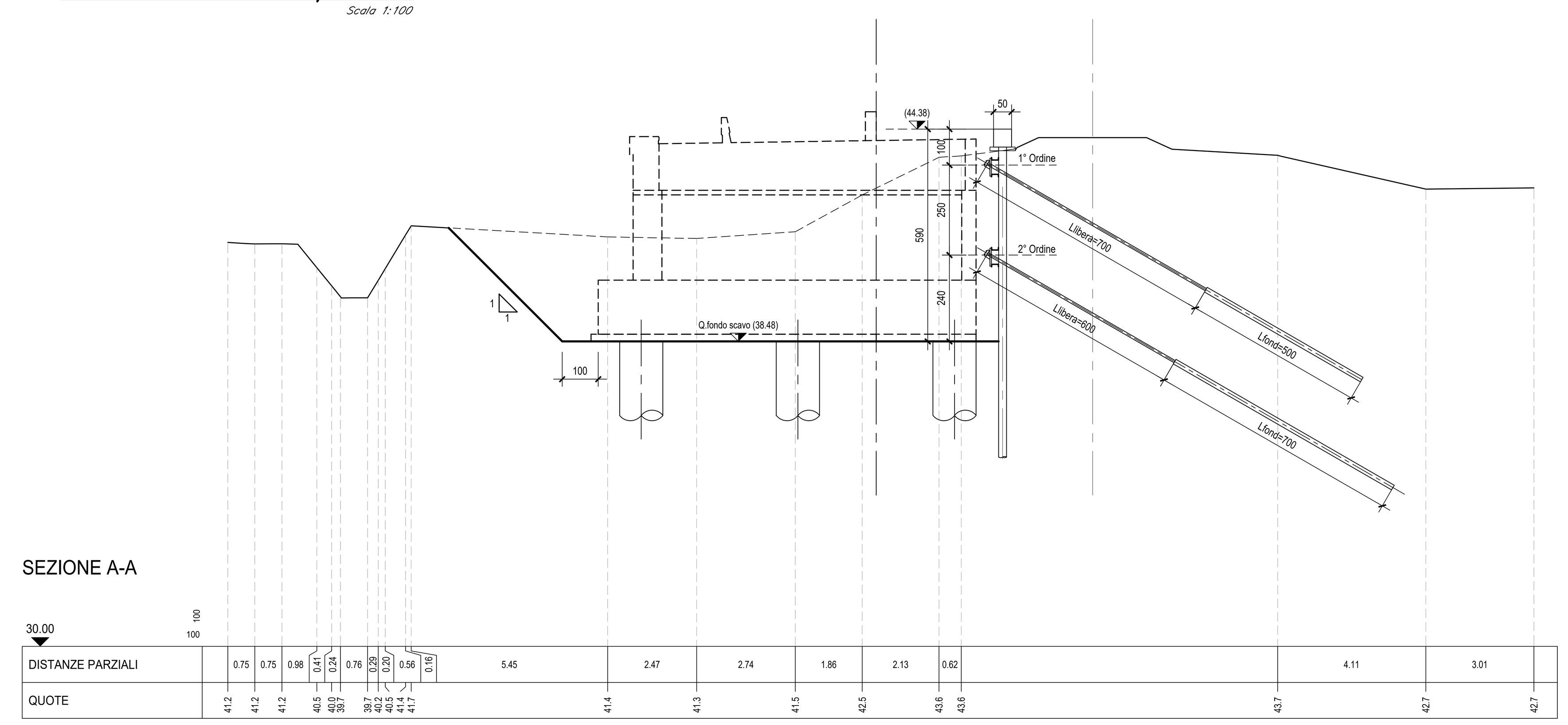

SEZIONE B-B - Spalla 2
Scala 1:100

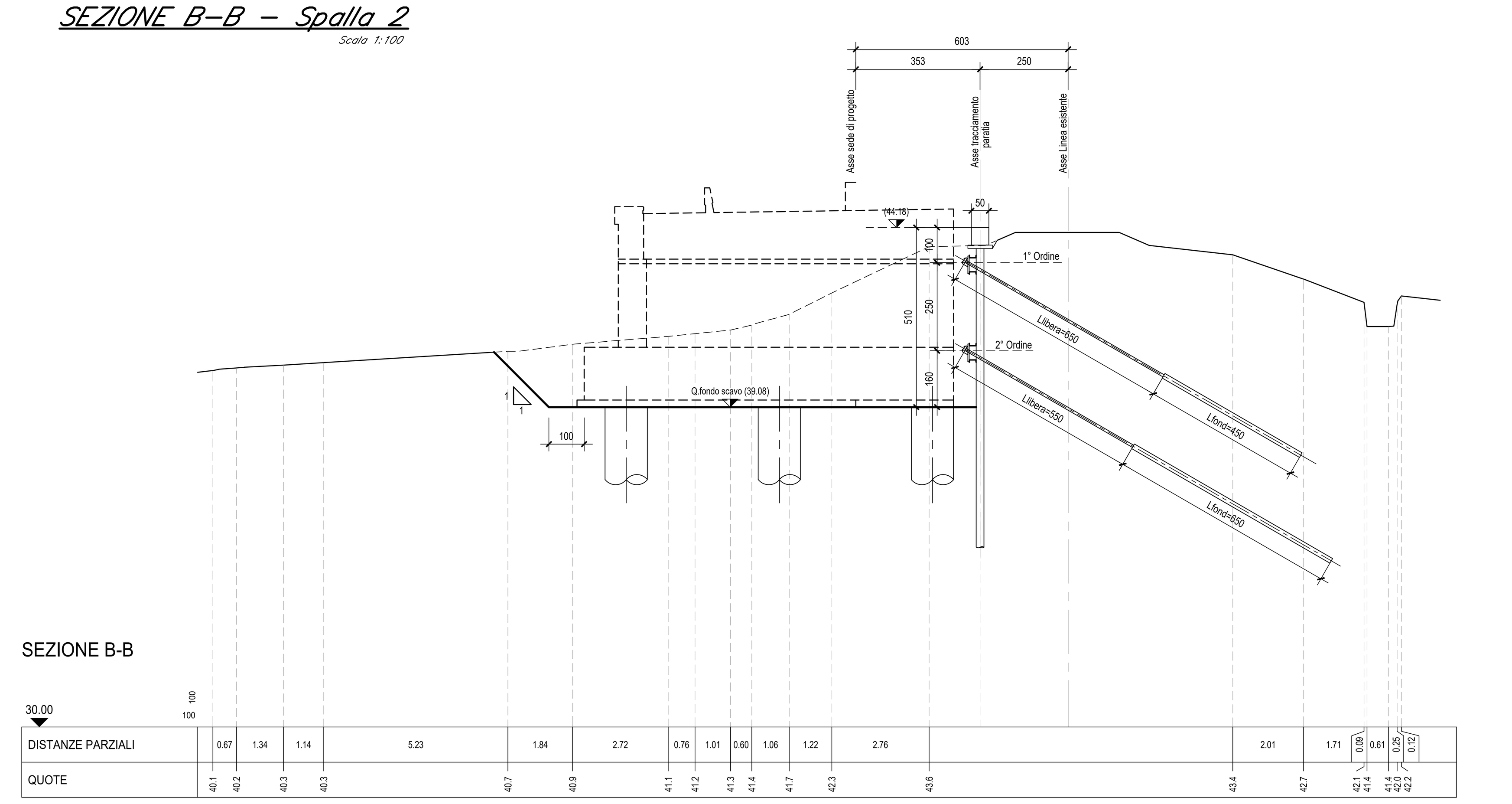

PARTICOLARE CORDOLO - SEZIONE ORIZZONTALE
Scala 1:20

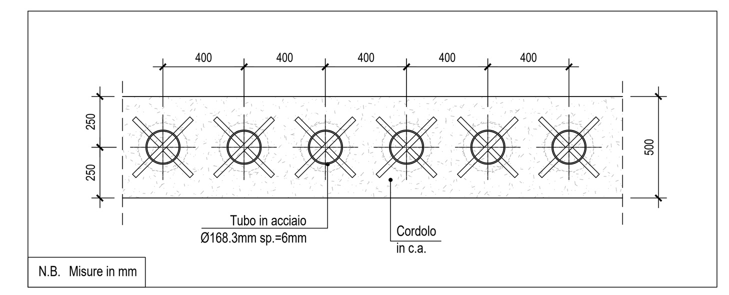

PARTICOLARE MICROPALO
Scala 1:5

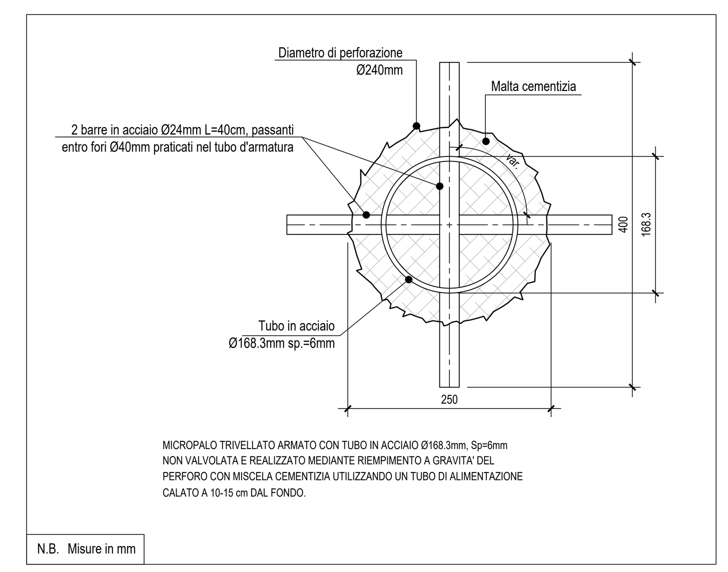

PARTICOLARE TUBO DI ARMATURA
Scala 1:10

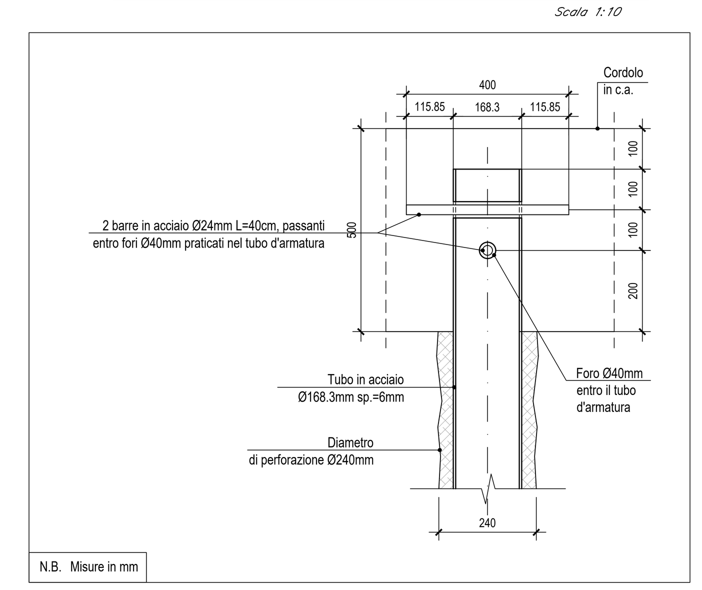

ELABORATI DI RIFERIMENTO

IF26.1.2.E.ZZ.B9.VI.02.0.0.001	Planimetria ante e post operam
IF26.1.2.E.ZZ.BZ.VI.02.0.0.001	Pianta impalcato, sezioni, prospetto e schema appoggi
IF26.1.2.E.ZZ.BA.VI.02.0.0.001	Pianta fondazioni, sezione longitudinale e sezioni trasversali
IF26.1.2.E.ZZ.BB.VI.02.0.4.001	Spalla S1 – Carpenteria fondazione ed elevazione
IF26.1.2.E.ZZ.BB.VI.02.0.4.002	Spalla S2 – Carpenteria fondazione ed elevazione
IF26.1.2.E.ZZ.PZ.VI.02.0.3.001	Opere provvisionali e pianta scavi Fase 1
IF26.1.2.E.ZZ.PZ.VI.02.0.3.002	Opere provvisionali e pianta scavi Fase 2

CARATTERISTICHE DEI MATERIALI

Per la tabella materiali e note generali fare riferimento al documento:
"IF26.1.2.E.ZZ.TT.OC.00.0.0.001 – Tabella Materiali e Note generali.".

NOTE GENERALI

COMMITTENTE: RFI RETE FERROVIARIA ITALIANA – GRUPPO FERROVIE DELLO STATO ITALIANE

DIREZIONE LAVORI: ITALFERR – GRUPPO FERROVIE DELLO STATO ITALIANE

APPALTATORE: PIZZAROTTI – Ghella – ITINERA – SALCEF – EdS INFRASTRUTTURE

PROGETTAZIONE: RAGGRUPPAMENTO TEMPORANEO PROGETTISTI – GEODATA ENGINEERING – INTEGRA – RINA

PROGETTISTA: Prof. Ing. Marco PETRANGELI

DIRETTORE DELLA PROGETTAZIONE: Ing. PIERGIORGIO GRASSO – Responsabile integrazione fra le varie prestazioni specialistiche

PROGETTO ESECUTIVO

ITINERARIO NAPOLI-BARI
RADDOPPIO TRATTA CANCELLO – BENEVENTO
II LOTTO FUNZIONALE FRASSO TELESINO – VITULANO
1° LOTTO FUNZIONALE FRASSO TELESINO – TELESE

VI02 - VIADOTTO dal km 17+633.98 al km 17+656.89
Opere provvisionali e pianta scavi: Fase 1

APPALTATORE: RTI IMPRESA PIZZAROTTI & C. S.p.A. – IL DIRETTORE TECNICO – Ing. S. Del Balzo – 23/06/2020

SCALA: varie

COMMESSA	LOTTO	FASE	ENTE	TIPO DOC.	OPERA/DISCIPLINA	PROGR.	REV.
IF26	12	E	ZZ	PZ	VI0203	001	B

Rev.	Descrizione	Redatto	Data	Verificato	Data	Approvato	Data	Autorizzato Data
A	Emissione	A. Tagliaferri	24/02/2020	G. Usai	24/02/2020	P. Grasso	24/02/2020	M. Petrangeli
B	Revisione a seguito istruttoria	A. Tagliaferri	23/06/2020	G. Usai	23/06/2020	P. Grasso	23/06/2020	23/06/2020

File: IF26.1.2.E.ZZ.PZ.VI.02.0.3.001.B.dwg | n. Elab.: