PIANTA SCAVI (Fase 1)

Scala 1:200

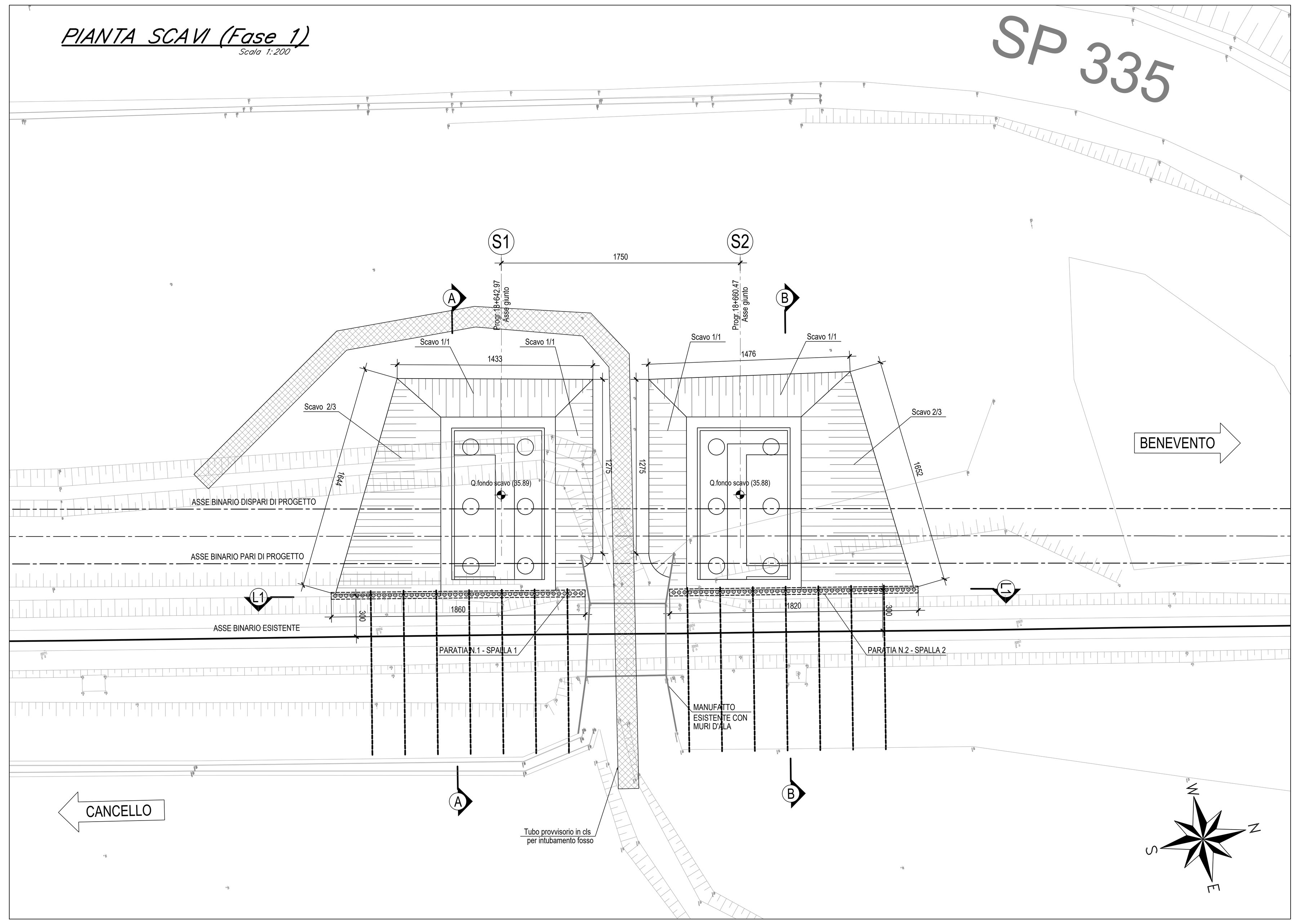

SEZIONE A–A – Spalla 1

Scala 1:100

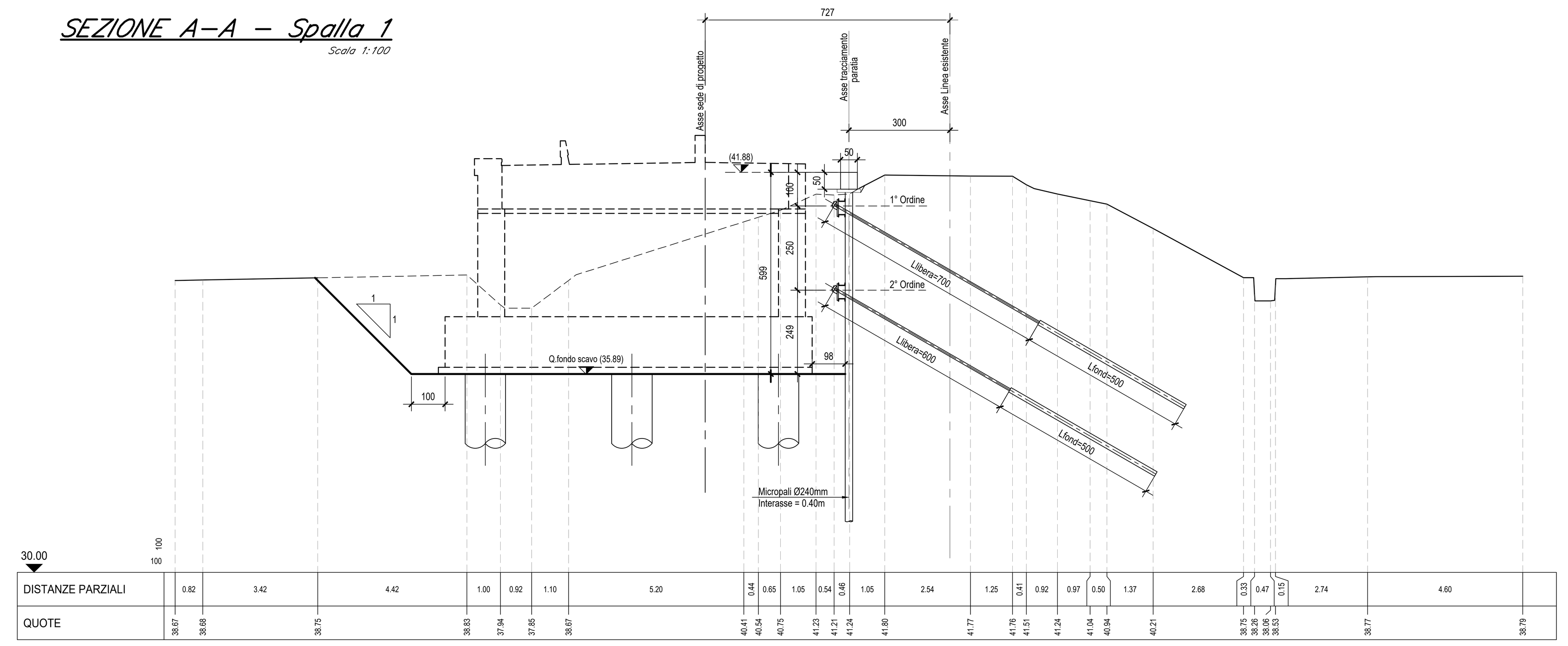

SEZIONE B–B – Spalla 2

Scala 1:100

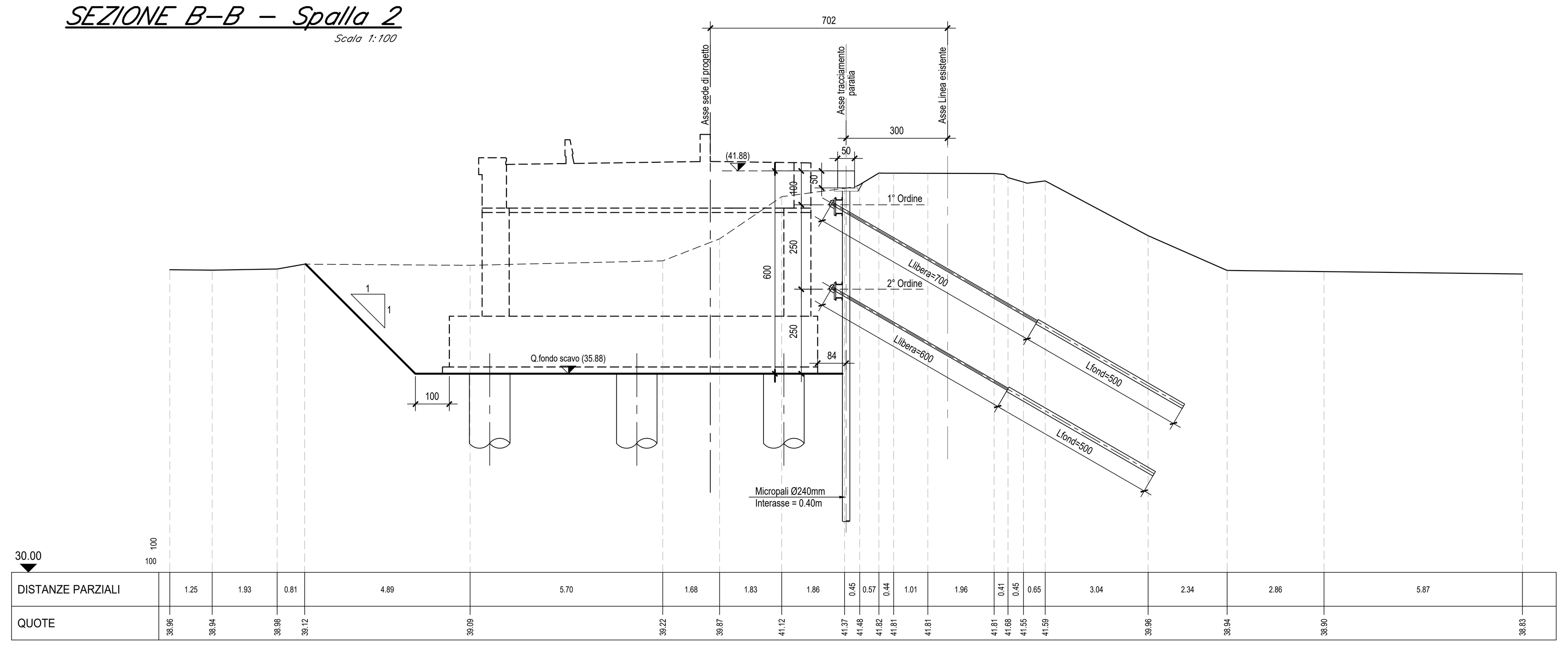

SEZIONE LONGITUDINALE L1–L1

Scala 1:100

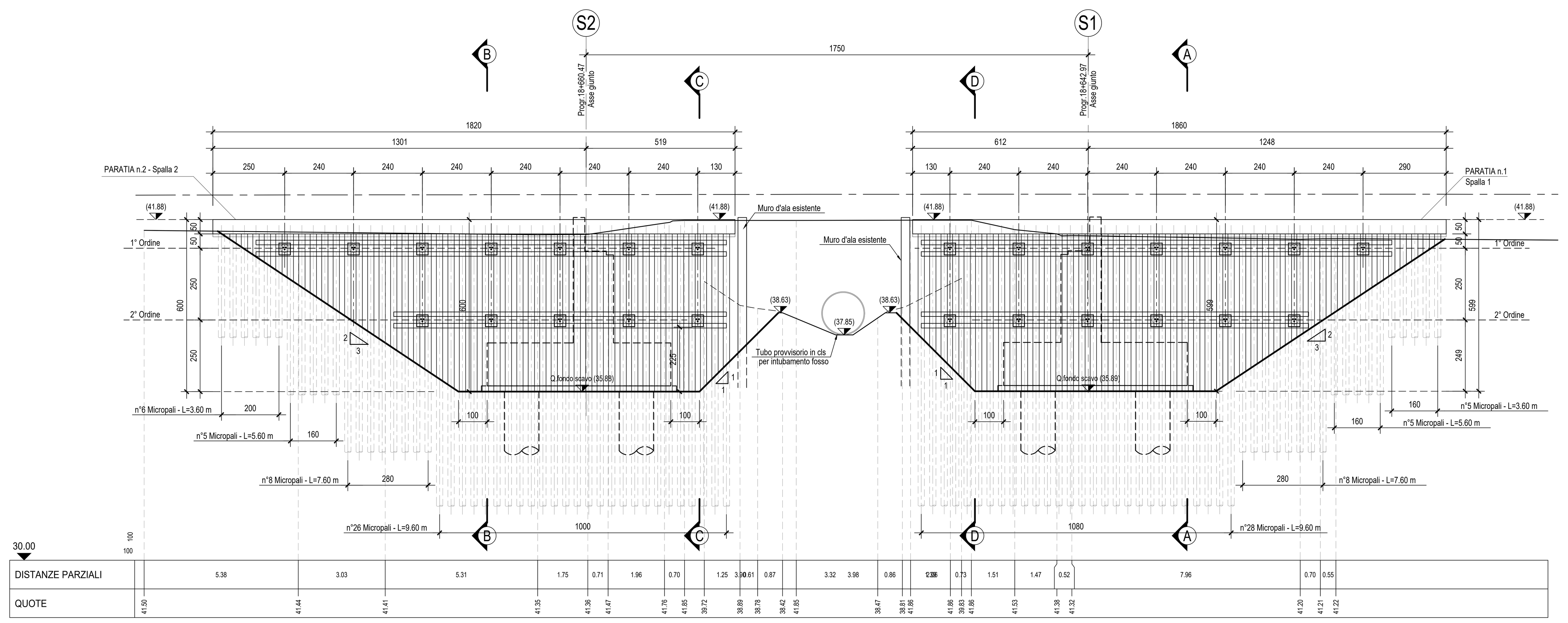

MICROPALI:	DIAMETRO PERFORAZIONE=Ø240mm - Int.=0.40m ARMATURA: TUBO ACCIAIO (S355) Ø168.3mm - Sp.=6mm			Q*,L*: Vedi sviluppata L tubo: L micropalo + 0.40 m
TIRANTI (IRS) 1° ORDINE	n° TREFOLI	(Ntr)		3 trefoli (Atr=139 mmq)
	PRETENSIONE			N0 = 150 KN
	DIAMETRO PERFORAZIONE	(Dp)	mm	180
	INTERASSE TIRANTI	(i)	m	2.40
	LUNGHEZZA TRATTO LIBERO - FONDAZIONE	(Llibera+Lfond)	m	7.00 + 5.00
	TRAVI DI RIPARTIZIONE			2 UPN200
	INCLINAZIONE VERTICALE DEI TIRANTI	(°)		30°
TIRANTI (IRS) 2° ORDINE	n° TREFOLI	(Ntr)		3 trefoli (Atr = 139 mmq)
	PRETENSIONE			N0 = 250 KN
	DIAMETRO PERFORAZIONE	(Dp)	mm	180
	INTERASSE TIRANTI	(i)	m	2.40
	LUNGHEZZA TRATTO LIBERO - FONDAZIONE	(Llibera+Lfond)	m	6.00 + 5.00
	TRAVI DI RIPARTIZIONE			2 UPN200
	INCLINAZIONE VERTICALE DEI TIRANTI	(°)		30°

POSIZIONAMENTO TIRANTI

Scala 1:100

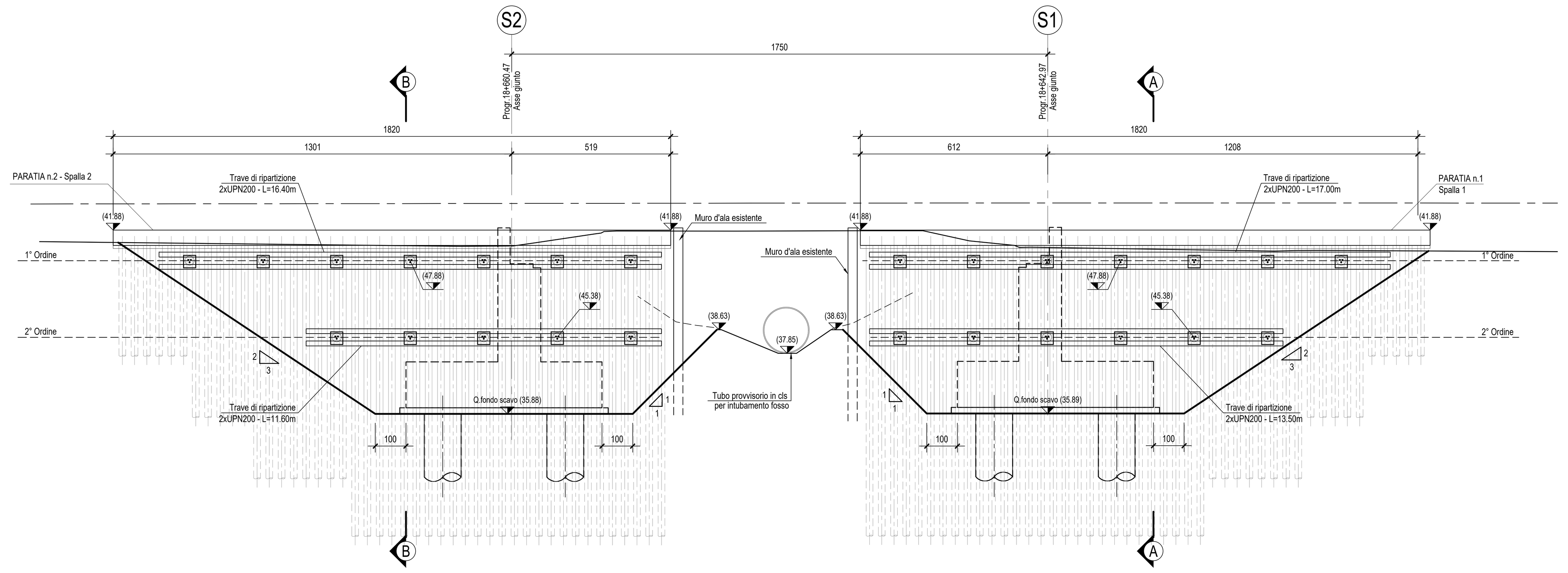

PARTICOLARE TIRANTE

Scala 1:10

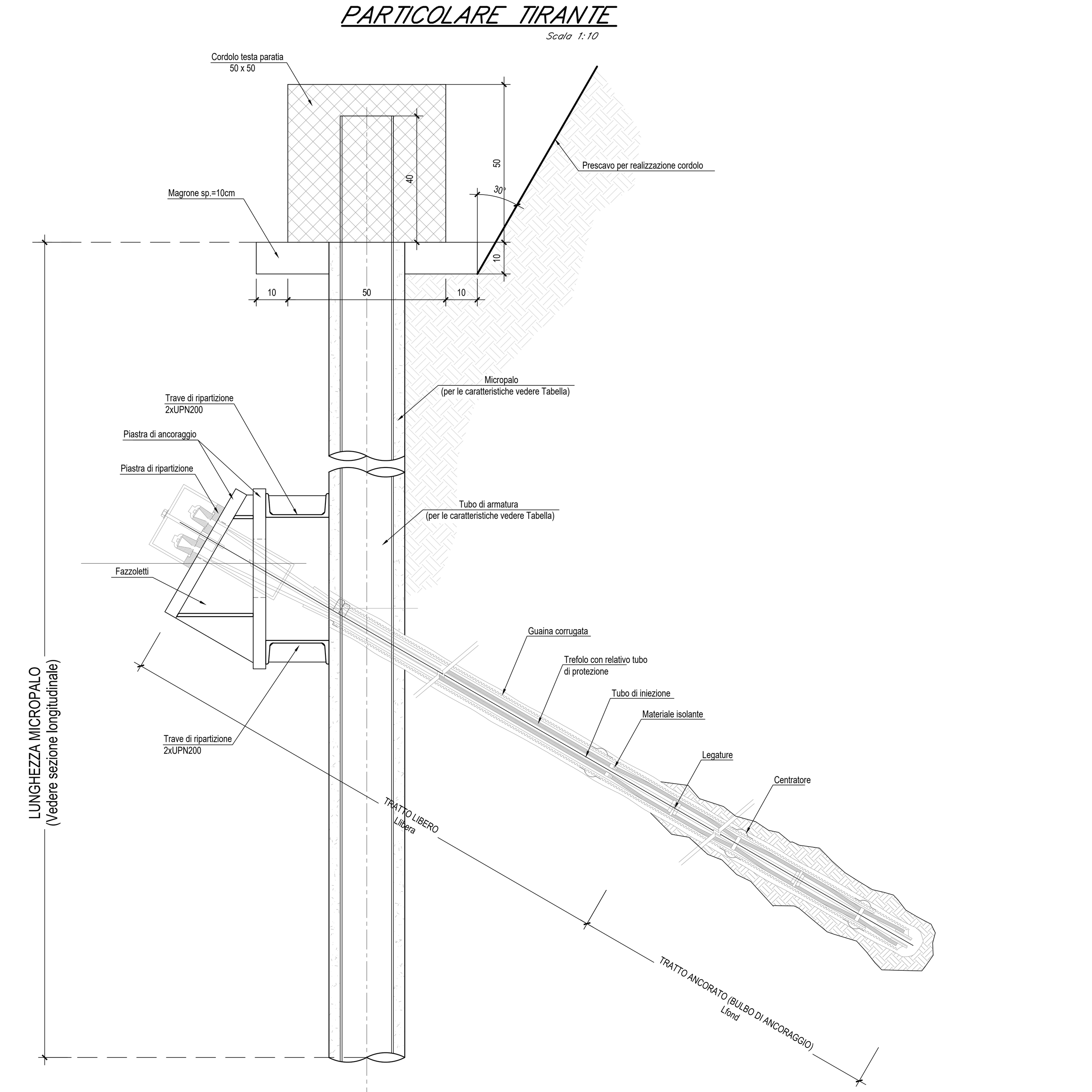

PARTICOLARE CORDOLO – SEZIONE ORIZZONTALE

Scala 1:20

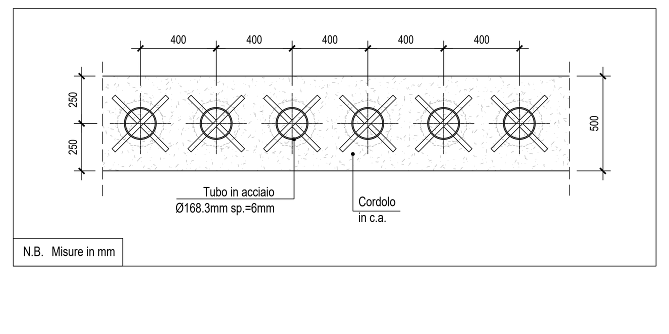

PARTICOLARE TUBO DI ARMATURA

Scala 1:10

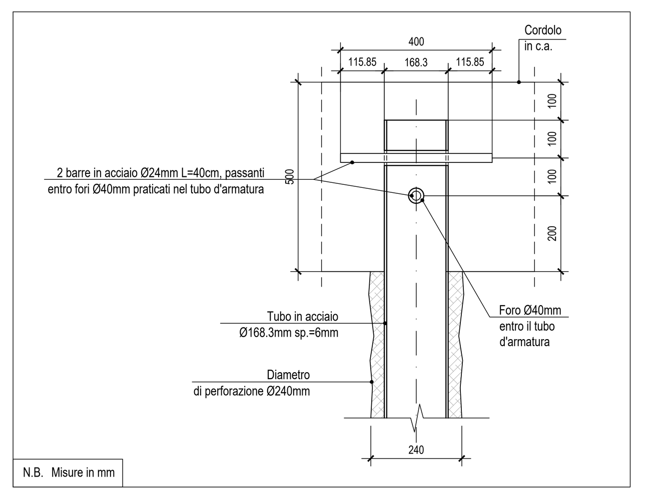

PARTICOLARE MICROPALO

Scala 1:5

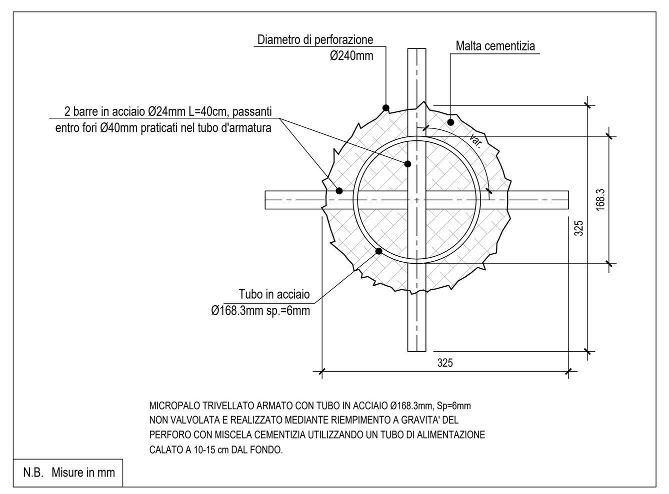

STRALCIO DI PROSPETTO FRONTALE PARATIA

Scala 1:10

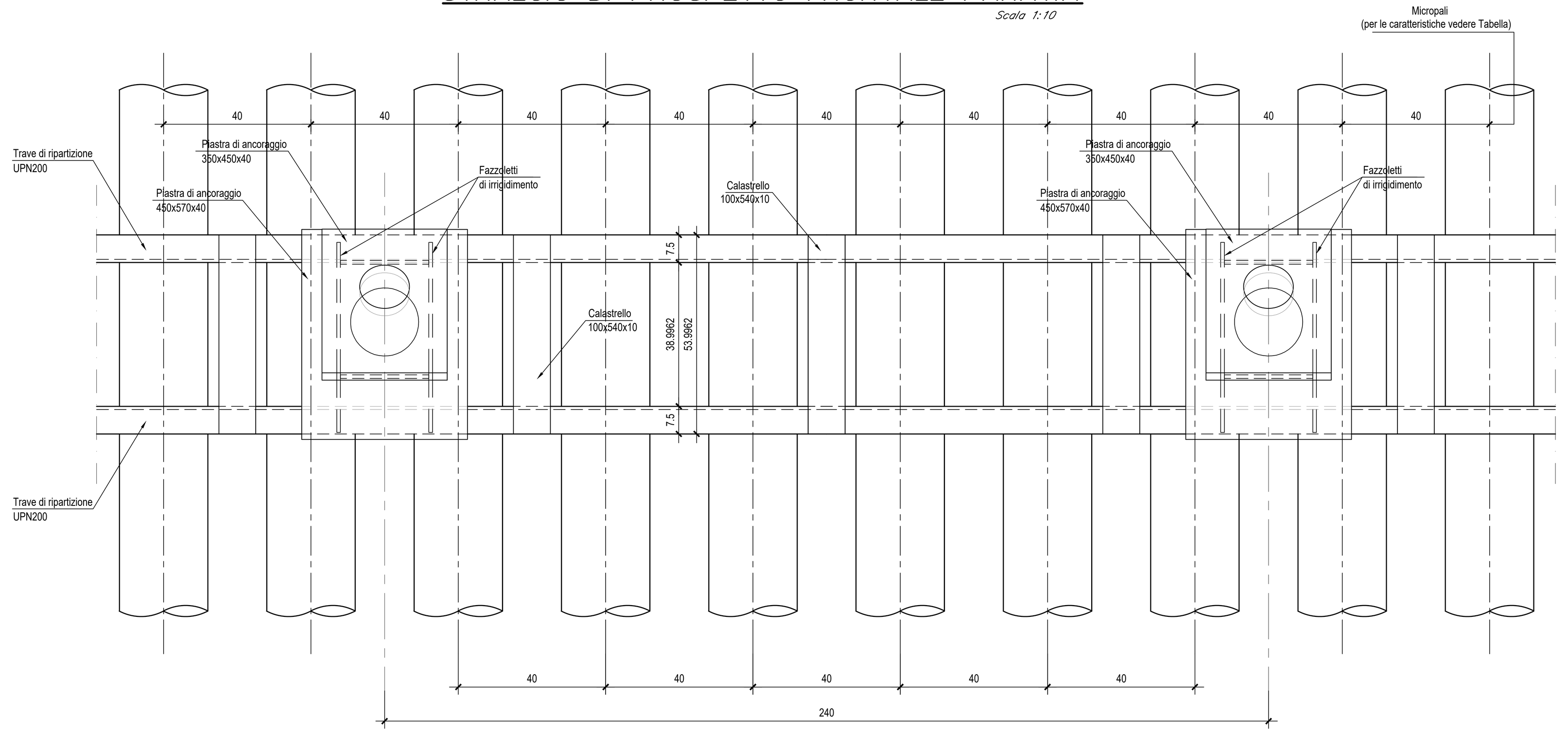

ELABORATI DI RIFERIMENTO

IF26.1.2.E.ZZ.B9.VI.03.0.0.001	Planimetria ante e post operam
IF26.1.2.E.ZZ.BZ.VI.03.0.0.001	Pianta impalcato, sezioni, prospetto e schema appoggi
IF26.1.2.E.ZZ.BA.VI.03.0.0.001	Pianta fondazioni, sezione longitudinale e sezioni trasversali
IF26.1.2.E.ZZ.BB.VI.03.0.4.001	Spalla S1 – Carpenteria: elevazione e fondazione
IF26.1.2.E.ZZ.BB.VI.03.0.4.002	Spalla S2 – Carpenteria elevazione e fondazione
IF26.1.2.E.ZZ.PZ.VI.03.0.3.001	Opere provvisionali e pianta scavi Fase 1
IF26.1.2.E.ZZ.PZ.VI.03.0.3.002	Opere provvisionali e pianta scavi Fase 2

CARATTERISTICHE DEI MATERIALI

Per la tabella materiali e note generali fare riferimento al documento: "IF26.1.2.E.ZZ.TT.OC.00.0.0.001 – Tabella Materiali e Note generali.".

NOTE GENERALI

COMMITTENTE: RFI RETE FERROVIARIA ITALIANA – GRUPPO FERROVIE DELLO STATO ITALIANE

DIREZIONE LAVORI: ITALFERR – GRUPPO FERROVIE DELLO STATO ITALIANE

APPALTATORE: PIZZAROTTI – Ghella – ITINERA – SALCEF – EdS INFRASTRUTTURE

PROGETTAZIONE:	PROGETTISTA:	DIRETTORE DELLA PROGETTAZIONE:
RAGGRUPPAMENTO TEMPORANEO PROGETTISTI GEODATA ENGINEERING – INTEGRA – RINA	Prof. Ing. Marco PETRANGELI	Ing. PIERGIORGIO GRASSO Responsabile integrazione fra le varie prestazioni specialistiche

PROGETTO ESECUTIVO

ITINERARIO NAPOLI-BARI
RADDOPPIO TRATTA CANCELLO – BENEVENTO
II LOTTO FUNZIONALE FRASSO TELESINO – VITULANO
1° LOTTO FUNZIONALE FRASSO TELESINO – TELESE

VI03 - VIADOTTO dal km 18+642.97 al km 18+660.47
Opere provvisionali e pianta scavi: Fase 1

APPALTATORE: RTI IMPRESA PIZZAROTTI & C. S.p.A. – IL DIRETTORE TECNICO Ing. S. Del Balzo – 23/06/2020

SCALA: varie

COMMESSA	LOTTO	FASE	ENTE	TIPO DOC.	OPERA/DISCIPLINA	PROGR.	REV.
IF26	12	E	ZZ	PZ	VI0303	001	B

Rev.	Descrizione	Redatto	Data	Verificato	Data	Approvato	Data	Autorizzato Data
A	Emissione	A, Tagliaferri	24/02/2020	G. Usai	24/02/2020	P. Grasso	24/02/2020	M. Petrangeli
B	Revisione a seguito istruttoria	A. Tagliaferri	23/06/2020	G. Usai	23/06/2020	P. grasso	23/06/2020	23/06/2020

File: IF26.1.2.E.ZZ.PZ.VI.03.0.3.001.B.dwg | n. Elab.: