BARRIERA ANTIRUMORE SU OPERE D'ARTE
CASO B

(1)

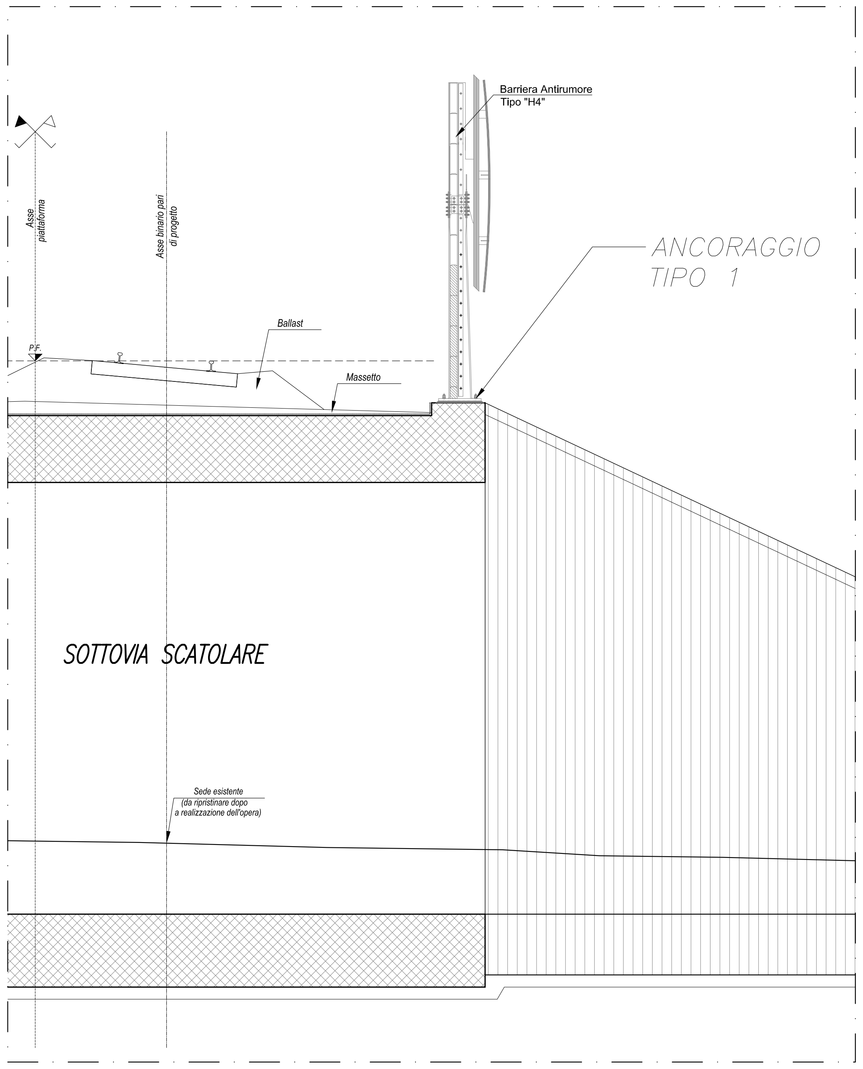

BARRIERA ANTIRUMORE SU OPERE D'ARTE
LADDOVE NON E' PREVISTO IL MONTAGGIO DELLA B.A.
PER LA PROTEZIONE DEL MARCIAPIEDE, VEDI SCHEMA 2

SCHEMA 3

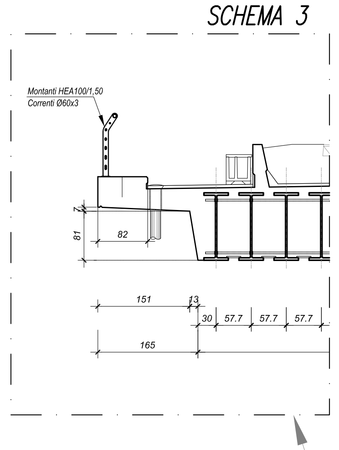

SCHEMA 2

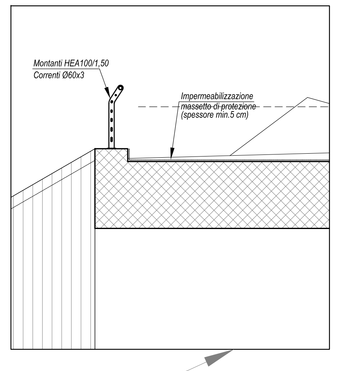

(2)

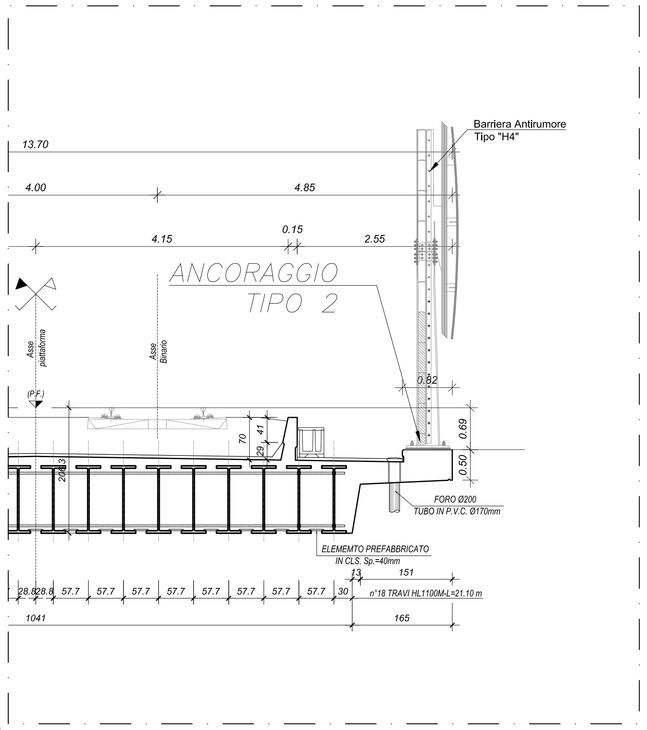

BARRIERA ANTIRUMORE SU OPERE D'ARTE
VIADOTTO A TRAVI INCORPORATE
LADDOVE NON E' PREVISTO IL MONTAGGIO DELLA B.A.
PER IL SISTEMA DI PROTEZIONE, VEDI SCHEMA 3

SCHEMA 4

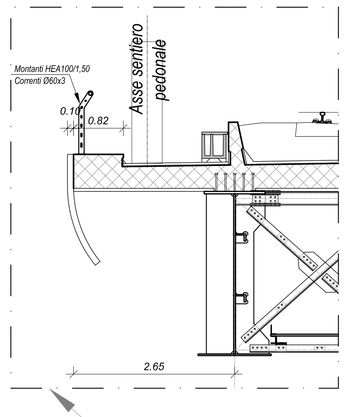

(3)

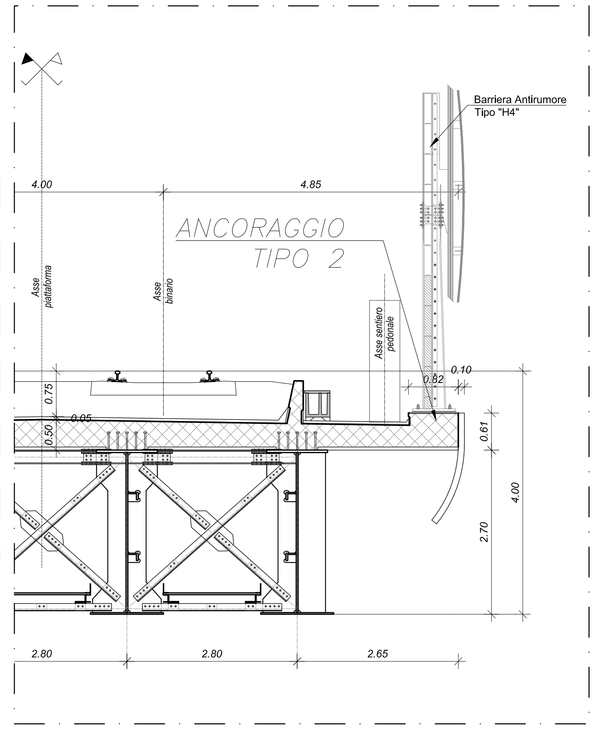

BARRIERA ANTIRUMORE SU OPERE D'ARTE
VIADOTTO A STRUTTURA MISTA ACCIAIO CLS
LADDOVE NON E' PREVISTO IL MONTAGGIO DELLA B.A.
PER IL SISTEMA DI PROTEZIONE, VEDI SCHEMA 4

(5)

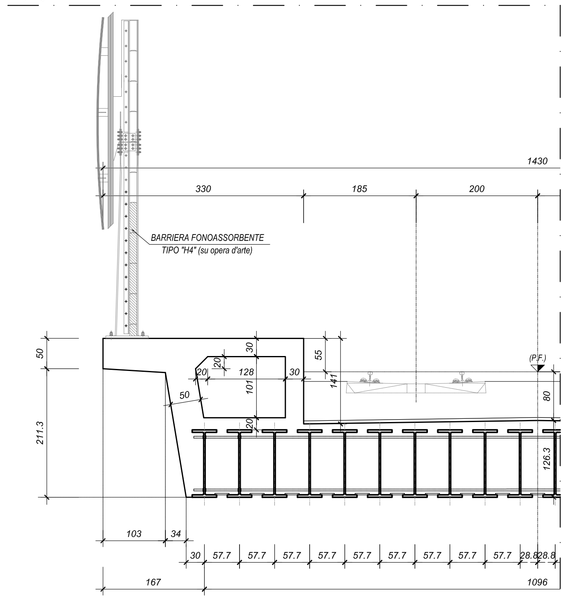

BARRIERA ANTIRUMORE SU
VIADOTTO A TRAVI INCORPORATE
MARCIAPIEDE FFP
LADDOVE NON E' PREVISTO IL MONTAGGIO DELLA B.A.
PER LA PROTEZIONE DEL MARCIAPIEDE, VEDI SCHEMA 5

SCHEMA 5

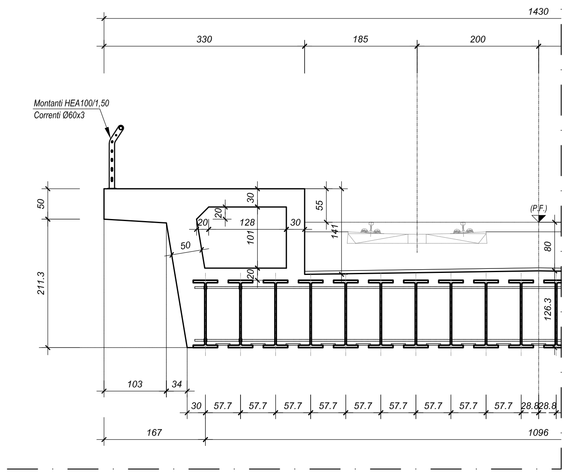

PER LA PREDISPOSIZIONE DEGLI ANCORAGGI
DELLA B.A. (TIPO 1 E TIPO 2)
VEDI ELABORATI
IF0H12D11WZOC0000003A
IF0H22D11WZOC0000003A

(4)

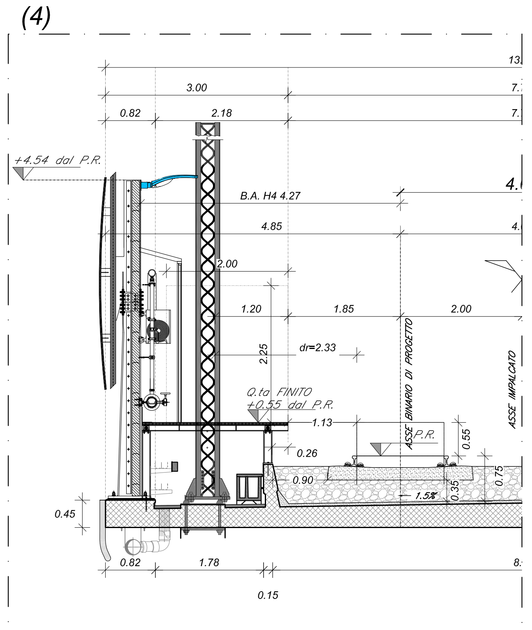

BARRIERA ANTIRUMORE SU OPERE D'ARTE
MARCIAPIEDE FFP
LADDOVE NON E' PREVISTO IL MONTAGGIO DELLA B.A.
PER LA PROTEZIONE DEL MARCIAPIEDE, VEDI SCHEMA 1

SCHEMA 1

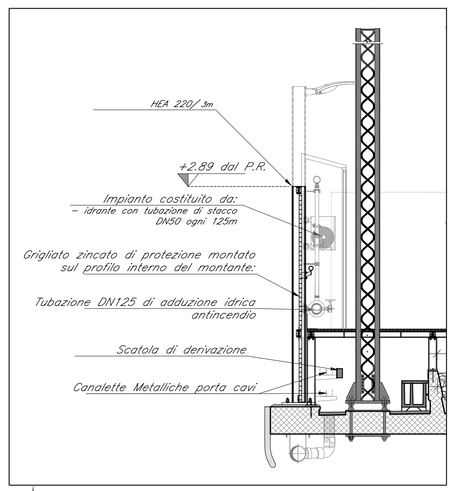

SCHEMA 5

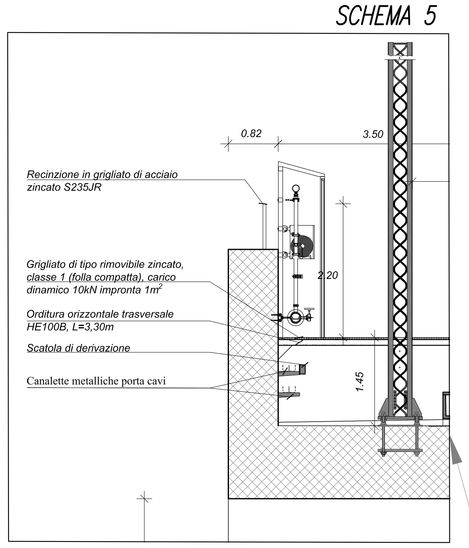

(5)

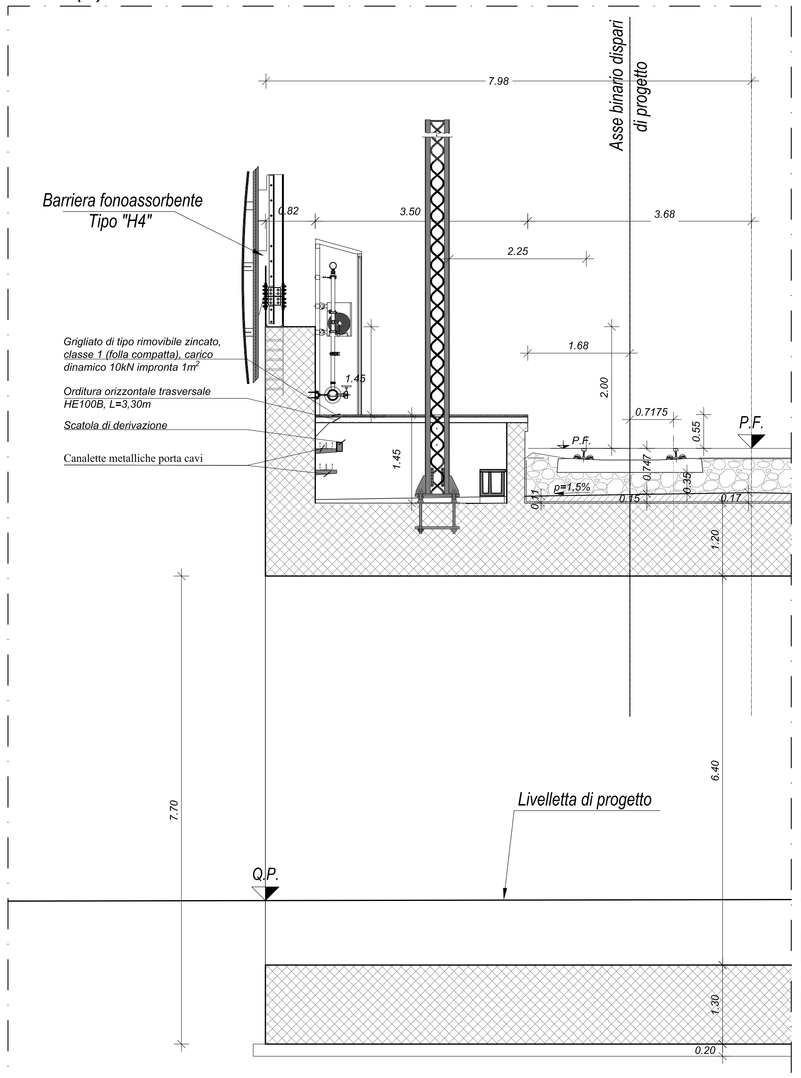

MARCIAPIEDE DI STAZIONE SU OPERA D'ARTE
CON BARRIERA ANTIRUMORE
LADDOVE NON E' PREVISTO IL MONTAGGIO DELLA B.A.
PER LA PROTEZIONE DEL MARCIAPIEDE, VEDI SCHEMA 5

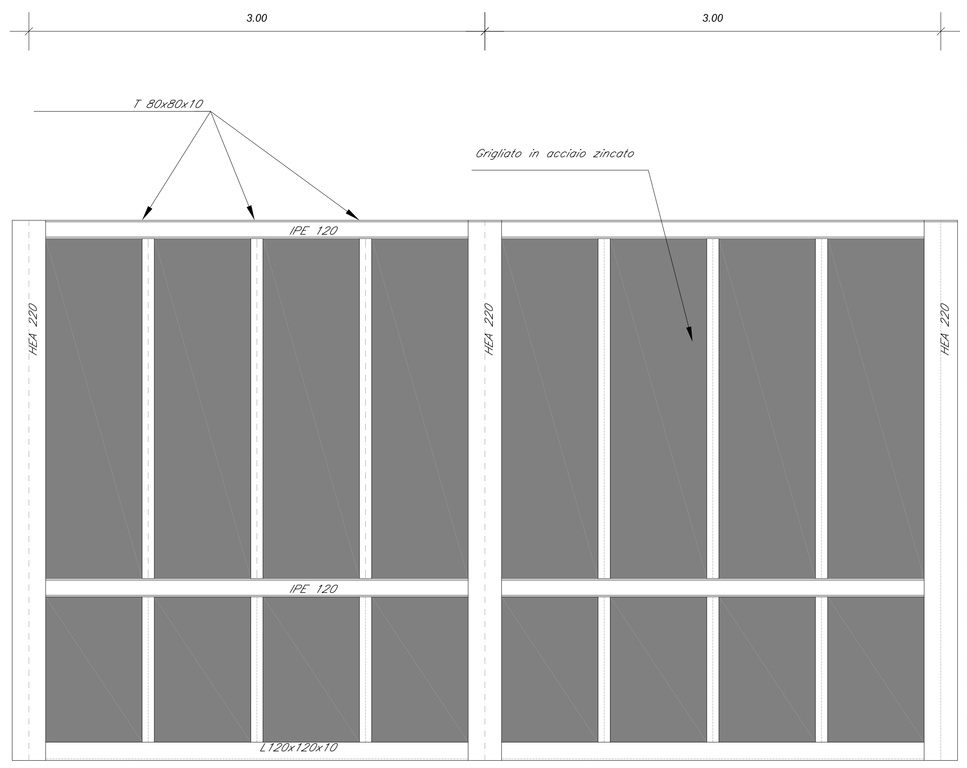

GRIGLIATO METALLICO SU FFP SU VIADOTTO SENZA B.A.
VISTA FRONTALE scala 1:20

COMMITTENTE:

RFI RETE FERROVIARIA ITALIANA
GRUPPO FERROVIE DELLO STATO ITALIANE

DIREZIONE LAVORI:

ITALFERR
GRUPPO FERROVIE DELLO STATO ITALIANE

APPALTATORE:

PIZZAROTTI · Ghella · ITINERA · SALCEF CONSTRUCTION · JEdS INFRASTRUTTURE

PROGETTAZIONE:	PROGETTISTA:	DIRETTORE DELLA PROGETTAZIONE:
RAGGRUPPAMENTO TEMPORANEO PROGETTISTI GEODATA ENGINEERING · INTEGRA · RINA	Prof. Ing. Andrea Del Grosso	Ing. PIERGIORGIO GRASSO Responsabile integrazione fra le varie prestazioni specialistiche

PROGETTO ESECUTIVO

ITINERARIO NAPOLI-BARI
RADDOPPIO TRATTA CANCELLO – BENEVENTO
II LOTTO FUNZIONALE FRASSO TELESINO – VITULANO
1° LOTTO FUNZIONALE FRASSO TELESINO – TELESE

SEZIONI TIPO CORPO FERROVIARIO

Sezioni Tipo di Margine Sede -Tav.2/9 - (caso B)

APPALTATORE		SCALA:
RTI IL DIRETTORE TECNICO Ing. S. Del Balzo 24/02/2020	INTEGRA PIZZAROTTI S.C. S.p.A. Prof. Ing. Andrea Del Balzo Ha operato per conto	1:50

COMMESSA	LOTTO	FASE	ENTE	TIPO DOC.	OPERA/DISCIPLINA	PROGR.	REV.
IF26	12	E	ZZ	WB	IF0001	005	A

Rev.	Descrizione	Redatto	Data	Verificato	Data	Approvato	Data	Autorizzato Data
A	EMISSIONE	Marco Venturini	24/02/2020	Alessio Bazlo	24/02/2020	Piergiorgio Grasso	24/02/2020	Prof. Ing. A. Del Grosso 24/02/2020

File: IF26.1.2.E.ZZ.WB.IF.00.0.1.005.A.dwg n. Elab.: -