TIPOLOGICO N° 1
SCALA 1:50

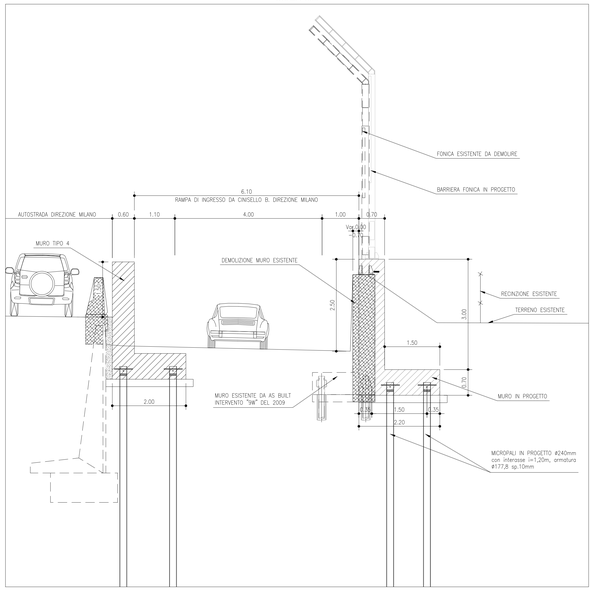

TIPOLOGICO N° 2
SCALA 1:50

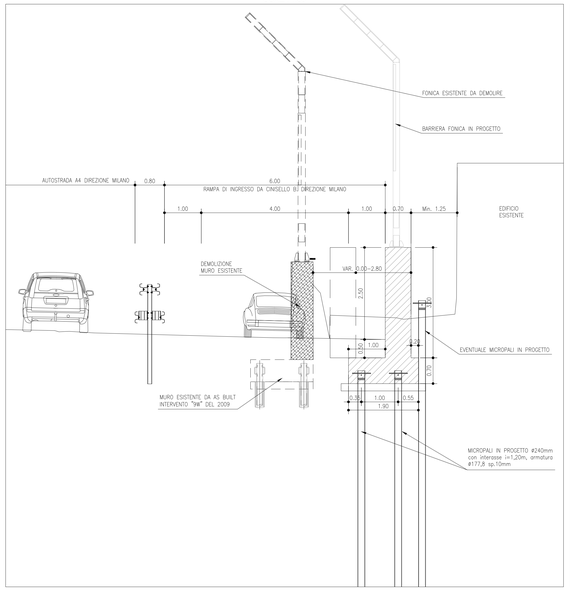

TIPOLOGICO N° 3
SCALA 1:50

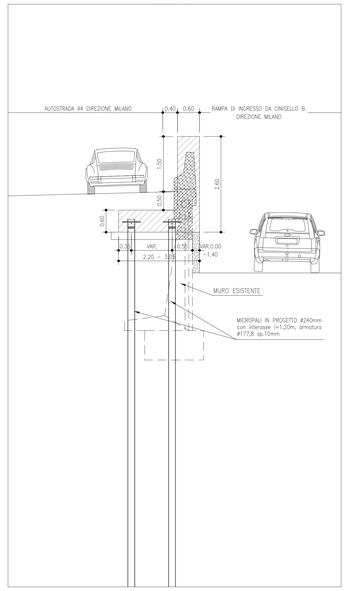

TIPOLOGICO N° 4
SCALA 1:50

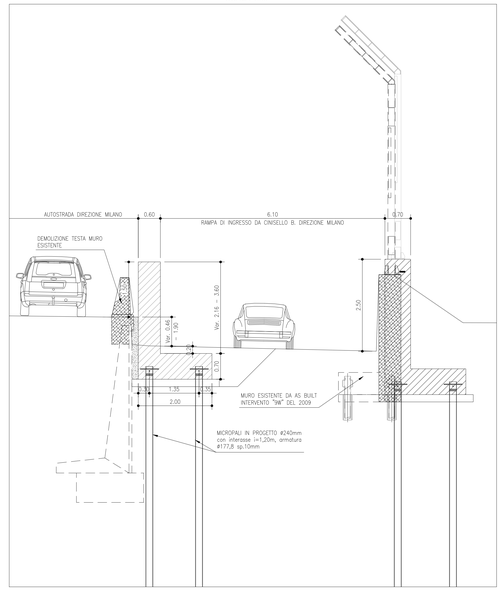

TIPOLOGICO N° 5
SCALA 1:50

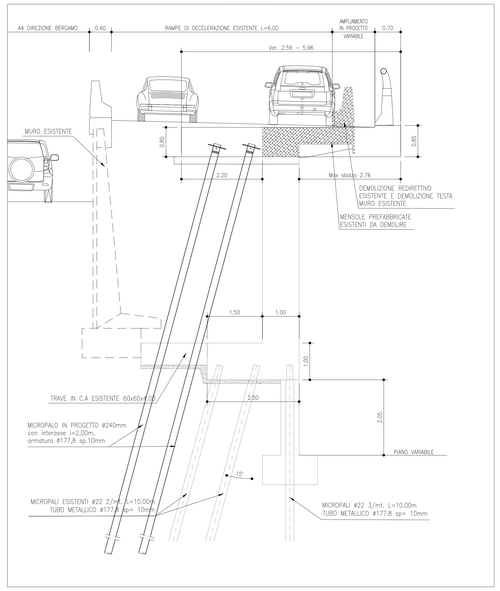

TIPOLOGICO N° 6
SCALA 1:50

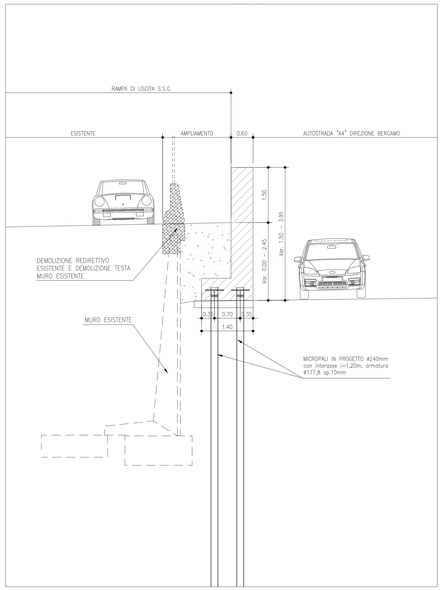

TIPOLOGICO N° 7
SCALA 1:50

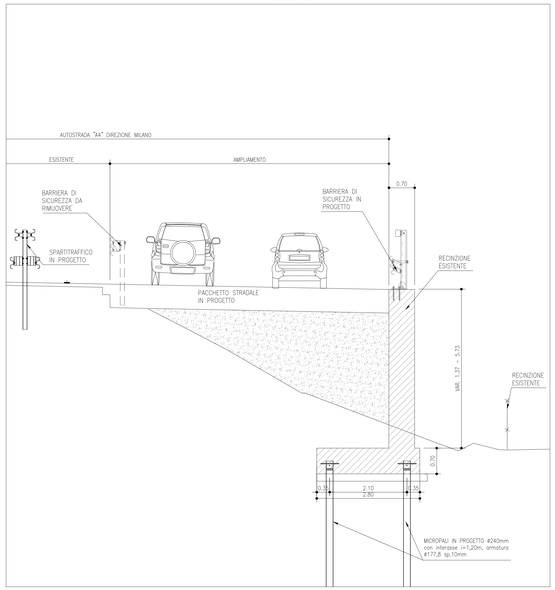

TIPOLOGICO N° 8
SCALA 1:50

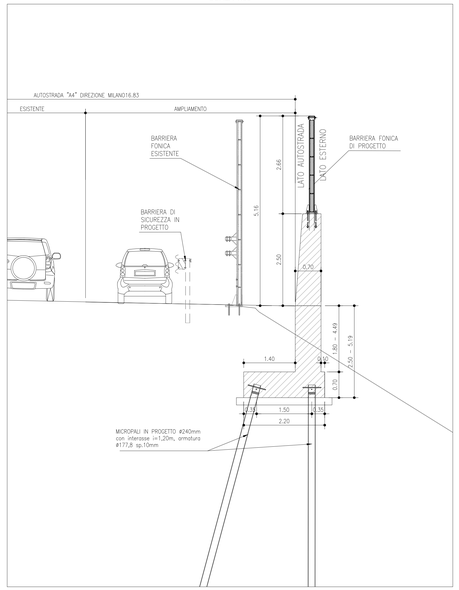

TIPOLOGICO N° 9
SCALA 1:50

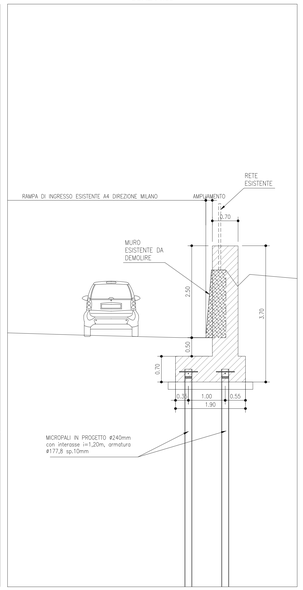

SCALA DI STAMPA: 1=1

autostrade per l'italia

AUTOSTRADA (A4) : TORINO-VENEZIA

POTENZIAMENTO ALLA 4^ CORSIA DINAMICA
DEL TRATTO AUTOSTRADALE COMPRESO TRA
SVINCOLO CERTOSA E SVINCOLO SESTO SAN GIOVANNI

ADEGUAMENTO SVINCOLO DI SESTO SAN GIOVANNI

PROGETTO DI FATTIBILITA' TECNICA ED ECONOMICA

AU - CORPO AUTOSTRADALE

OPERE D'ARTE MINORI

MURI SOSTEGNO

TIPOLOGICI MURI DI SOSTEGNO

IL PROGETTISTA SPECIALISTICO	IL RESPONSABILE INTEGRAZIONE PRESTAZIONI SPECIALISTICHE	IL DIRETTORE TECNICO
Ing. Marco Pietro D'Angelantonio Ord. Ingg. Milano n.A20155 RESPONSABILE GEOTECNICA ALL'APPALTO	Ing. Stefano Santambrogio Ord. Ingg. Milano N. A27107	Ing. Andrea Tanzi Ord. Ingg. Parma N. 1154 PROGETTAZIONE NUOVE OPERE AUTOSTRADALI

INFERMANTO PROGETTO		INFERMANTO DIRETTORIO							INFERMANTO ELABORATO		ORDINATORE
Codice Commessa	Lotto, Sub-Prog, Cod. Appalto	Fase	Capitolo	Paragrafo	W B S	Parte d'opera	Tip	Disciplina	Progressivo	Rev.	—
110412	0001	PF	AU	OPN	GA001	00000	D	A P E	0011	- 1	SCALA 1:50

	PROJECT MANAGER:	SUPPORTO SPECIALISTICO:	REVISIONE	
spea INGINEERING	Ing. Raffaele Rinaldesi Ord. Ingg. Macerata N. A1068		n.	data
			3	DICEMBRE 2019
			1	SETTEMBRE 2020
Atlantia	REDATTO:	VERIFICATO:	2	-
			3	-
			4	-

VISTO DEL COMMITTENTE
autostrade per l'italia
IL RESPONSABILE DEI LAVORI
Ing. Andrea Frediani

VISTO DEL CONCEDENTE
Ministero delle Infrastrutture e dei Trasporti
DIPARTIMENTO PER LA INFRASTRUTTURE, GLI AFFARI GENERALI ED IL PERSONALE
DIREZIONE GENERALE PER LA VIGILANZA SULLE CONCESSIONI AUTOSTRADALI

IL PRESENTE DOCUMENTO NON POTRA' ESSERE COPIATO, RIPRODOTTO O ALTRIMENTI PUBBLICATO, IN TUTTO O IN PARTE, SENZA IL CONSENSO SCRITTO DELLA SOC. AUTOSTRADE PER L'ITALIA S.P.A.. NON VERRANNO RISPOSTE DOMANDE DI CHIARIMENTO, OFFERTE O ALTRE COMUNICAZIONI FATTE DA COLORO CHE NON SARANNO IN GRADO DI DIMOSTRARE DI AVERE PIENI POTERI PER RAPPRESENTARE LA DITTA INTERESSATA.
THIS DOCUMENT MAY NOT BE COPIED, REPRODUCED OR PUBLISHED, EITHER IN PART OR IN ITS ENTIRETY, WITHOUT THE WRITTEN PERMISSION OF SOC. AUTOSTRADE PER L'ITALIA S.P.A., UNAUTHORIZED USE WILL BE PROSECUTED BY LAW.