SEZIONE ELETTROMECCANICA A-A - SC. 1:50

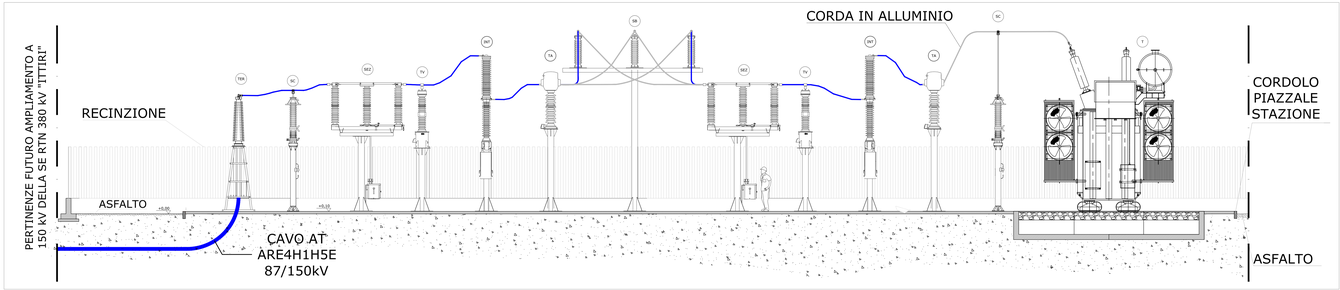

PLANIMETRIA - CONFIGURAZIONE SSE UTENTE - SC. 1:100

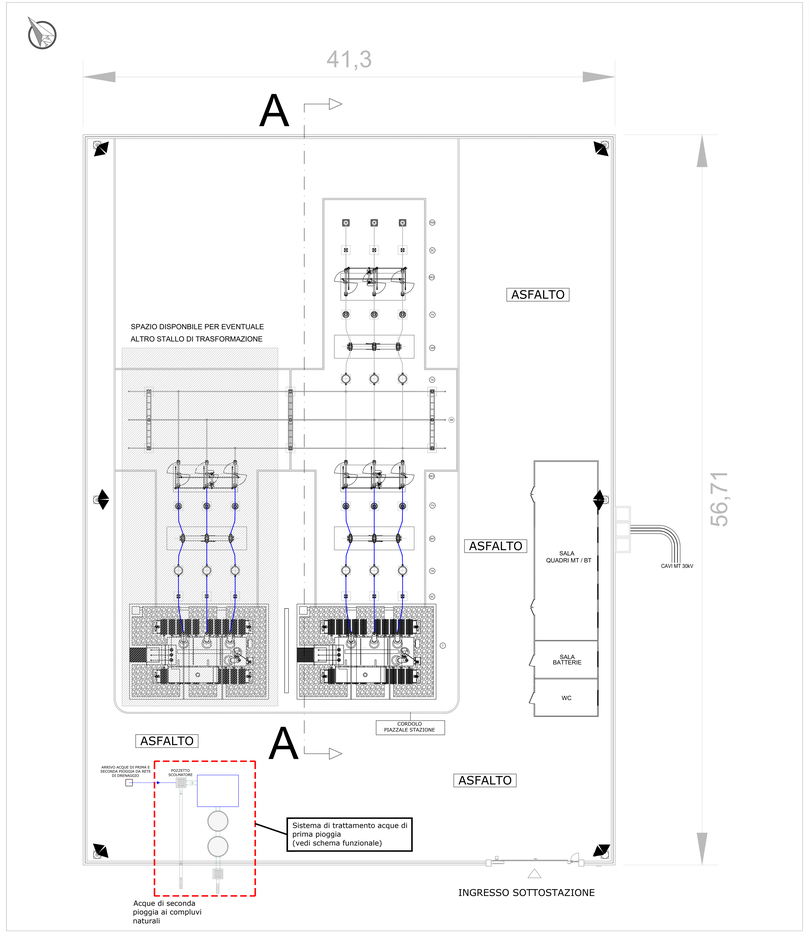

LEGENDA APPARECCHIATURE

SIMBOLO	DESCRIZIONE
T	TRASFORMATORE DI POTENZA 150/30 kV 50 MVA ONAN
SC	SCARICATORE DI SOVRATENSIONE
TA	TRASFORMATORE DI CORRENTE
TV	TRASFORMATORE DI TENSIONE
INT	INTERRUTTORE
SF2	SEZIONATORE TRIPOLARE
IS	ISOLATORE PORTANTE (CASTELLO SBARRE)
TER	TERMINALE CAVO 150kV

SCHEMA FUNZIONALE DELLA RETE DI PRIMA E SECONDA PIOGGIA

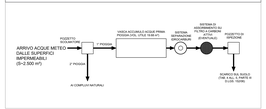

Note:
Gli ingombri del futuro ampliamento a 150 kV della stazione elettrica (SE) RTN 380 kV "Ittiri" sono da considerarsi indicativi e saranno oggetto di dettagliata definizione in base alle indicazioni impartite da TERNA.

INQUADRAMENTO PLANIMETRICO SSE UTENTE - SC. 1:2.000

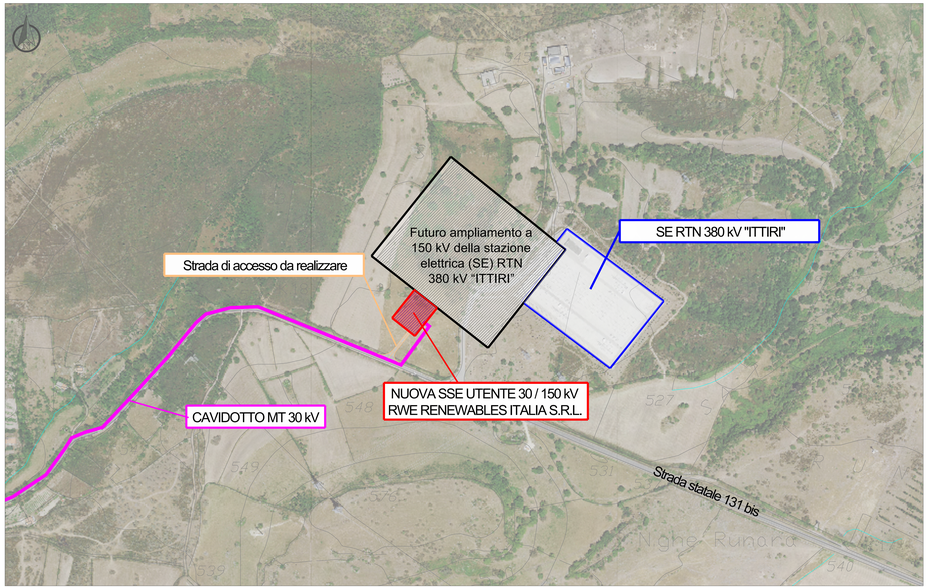

SCHEMA UNIFILARE

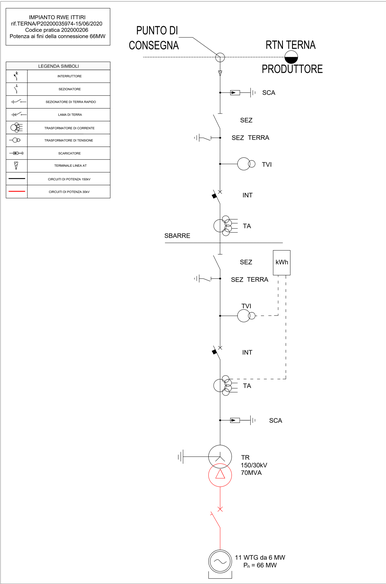

Committente: RWE

RWE RENEWABLES ITALIA S.R.L.
via Andrea Doria, 41/G - 00192 Roma
P.IVA/C.F. 06402270968

Titolo del Progetto: **PARCO EOLICO "ALAS"**

- Comuni di Ittiri e Villanova Monteleone (SS) -

Documento: PROGETTO DEFINITIVO INFRASTRUTTURE ELETTRICHE — N° Documento: PEALAS-E14

ID PROGETTO	PEALAS	DISCIPLINA	P	TIPOLOGIA		FORMATO	A0

Elaborato: **Stazione di Utenza - Planimetria elettromeccanica - Sezioni - Schema Unifilare**

FOGLIO		SCALA	1:50-1:100-1:2000	Norme Rif.	Norme di riferimento: Norme Tecniche, Leggi, Direttive, Circolari, Decreti, Ordinanze...

A cura di: iat CONSULENZA E PROGETTI

Progettista:
Ing. Giuseppe Frongia

Gruppo di progettazione:
Ing. Giuseppe Frongia (coordinatore e responsabile)
Ing. Marianna Barbarino
Ing. Enrica Balzella
Ing. Giovanni Cappai
Ing. Gianluca Melis
Ing. Emanuela Sirigu
Dott. Andrea Cappai
Dott. Matteo Tatti

ORDINE INGEGNERI PROVINCIA CAGLIARI N. 3486 Dott. Ing. Giuseppe Frongia

Rev.	Data Revisione	Descrizione Revisione	Redatto	Controllato	Approvato
00	15/07/2020	PRIMA EMISSIONE	IAT	GF	RWE