SCHEMA DI FONDAZIONE DIRETTA
Scala 1:200

PIANTA

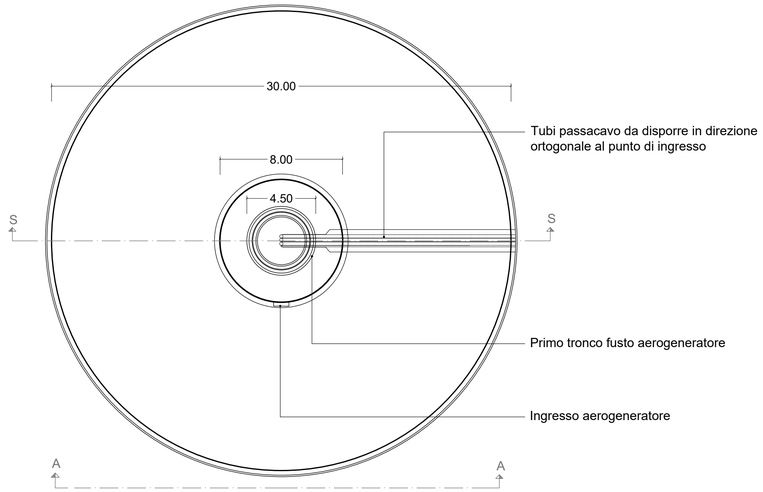

SEZIONE A-A

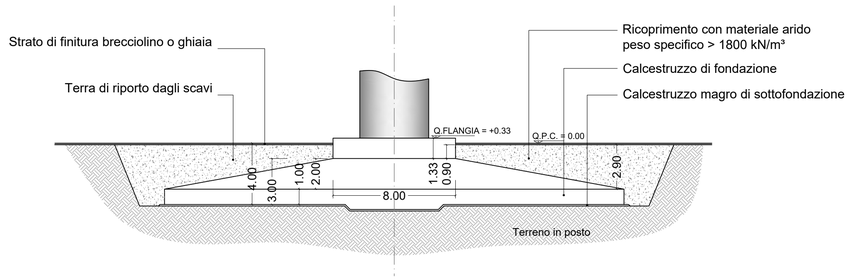

SEZIONE S-S

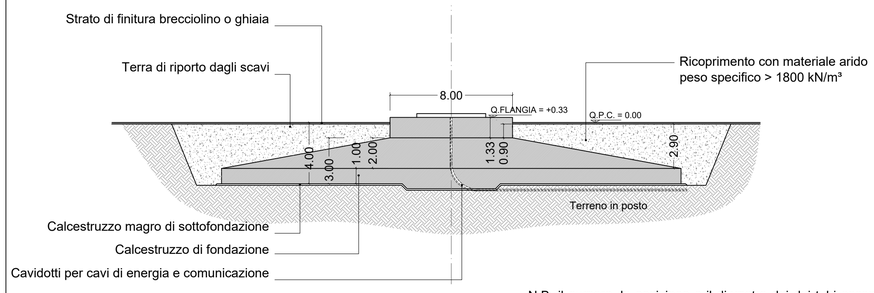

N.B. il numero, la posizione e il diametro dei dei tubi passacavi sono indicativi e dovranno essere verificati sulla base delle indicazioni della casa costruttrice dell'aerogeneratore

SCHEMA DI EVENTUALE FONDAZIONE SU PALI
Scala 1:200

PIANTA

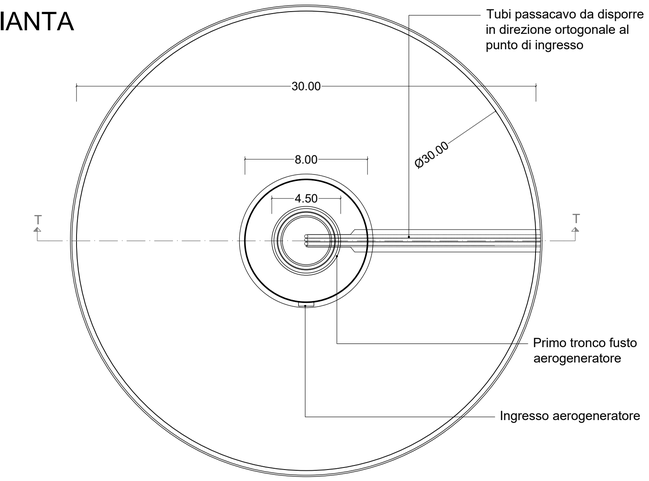

PLANIMETRIA SCHEMA PALI DI FONDAZIONE

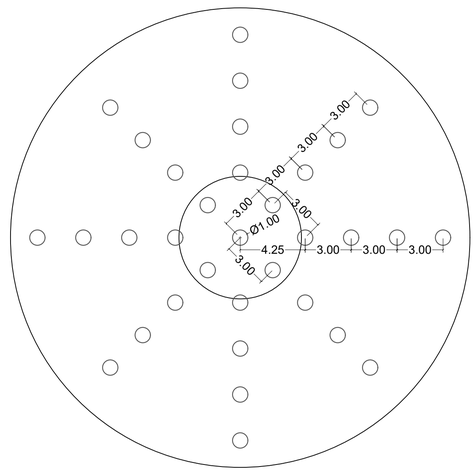

SEZIONE T-T

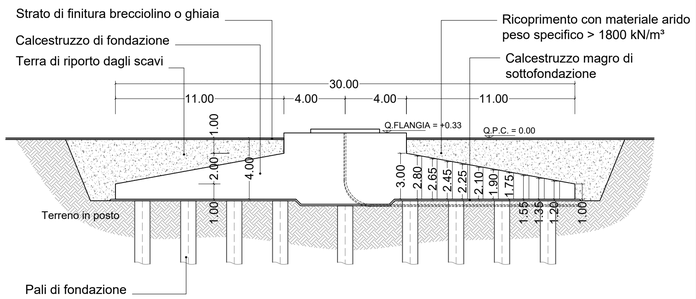

Regione Autonoma della Sardegna | Provincia di Sassari | Comune di Ittiri (SS) | Comune di Villanova Monteleone (SS)

Committente:

RWE RENEWABLES ITALIA S.R.L.
via Andrea Doria, 41/G - 00192 Roma
P.IVA/C.F. 06400370968

Titolo del Progetto:

PARCO EOLICO "ALAS"

- Comuni di Ittiri e Villanova Monteleone (SS) -

Documento: **PROGETTO DEFINITIVO OPERE CIVILI**

N° Documento: PEALAS-P11.02

ID PROGETTO:	PEALAS	DISCIPLINA:	P	TIPOLOGIA:		FORMATO:	A2

Elaborato:

Schema fondazione aerogeneratore

FOGLIO:		SCALA:	1:200	Nome file:	PEALAS-P11.02_Schema fondazione aerogeneratore

A cura di:

iat CONSULENZA E PROGETTI
www.iatprogetti.it

Progettista:
Ing. Giuseppe Frongia

Gruppo di progettazione:
Ing. Giuseppe Frongia
(coordinatore e responsabile)
Ing. Marianna Barbarino
Ing. Enrica Batzella
Ing. Antonio Dedoni
Ing. Gianluca Melis
Ing. Emanuela Spiga
Dott. Andrea Cappai
Dott. Matteo Tatti

ORDINE INGEGNERI PROVINCIA CAGLIARI
N. 3453 Dott. Ing. Giuseppe Frongia

Rev:	Data Revisione	Descrizione Revisione	Redatto	Controllato	Approvato
00	15/07/2020	PRIMA EMISSIONE	IAT	GF	RWE