VASCHE DI LAMINAZIONE IMBOCCO OVEST (V1) - PIANTA
scala 1:50

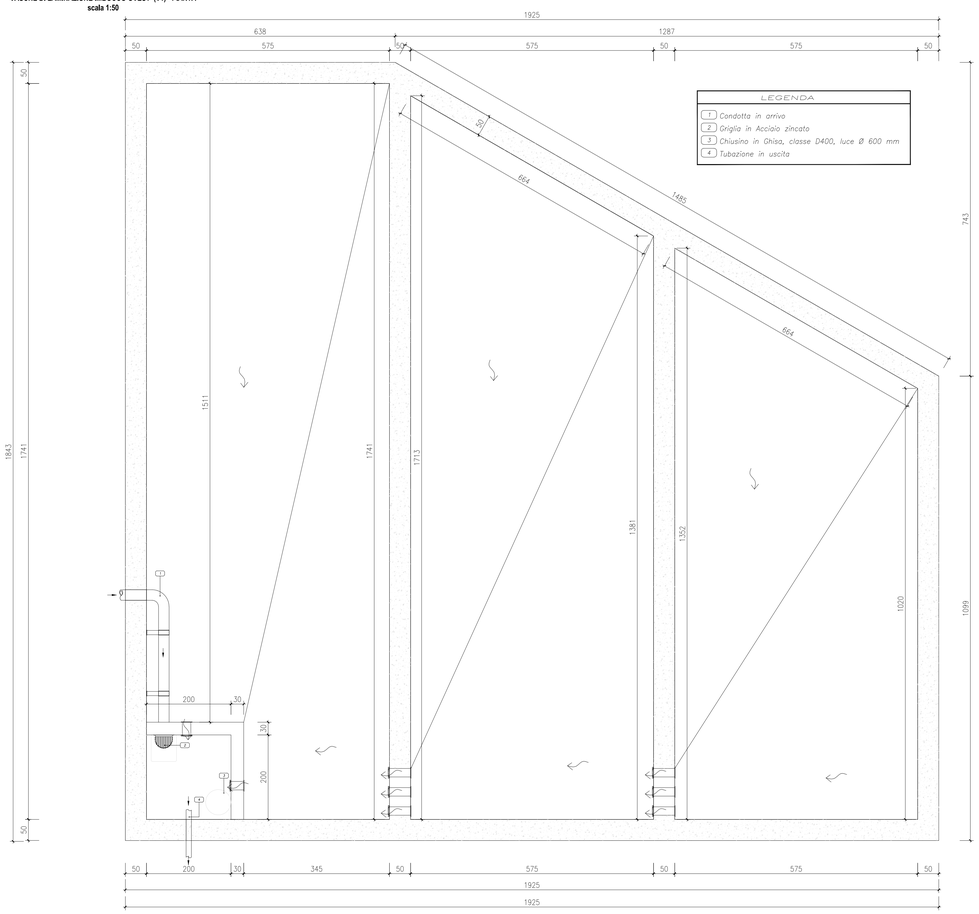

VASCA DI LAMINAZIONE IMBOCCO OVEST (V1) - SEZIONE
scala 1:50

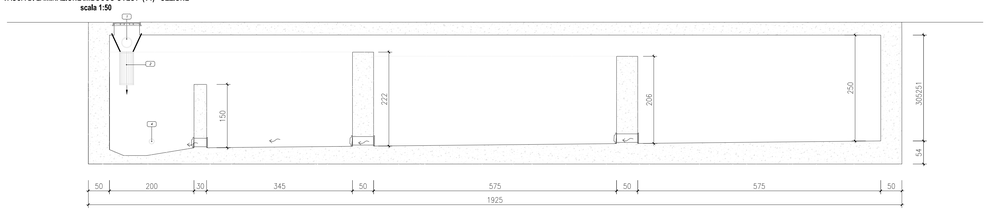

TRINCEA DRENANTE - DETTAGLIO 1
scala 1:20

TRINCEA DRENANTE -SEZIONE TIPO

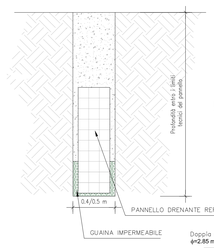

TRINCEA DRENANTE -ELEMENTO BASE

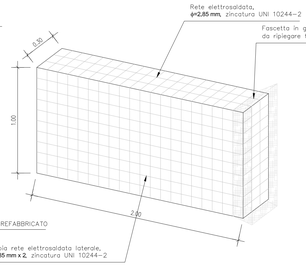

TRINCEA DRENANTE -ESPLOSO

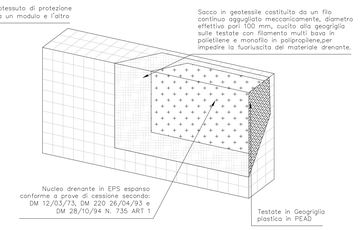

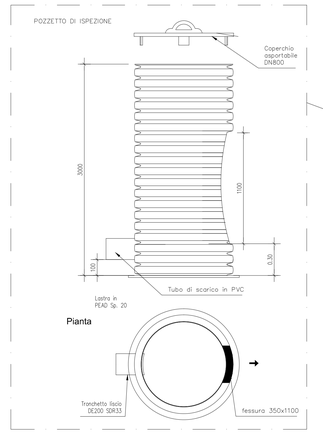

SCHEMA DI POSA STANDARD

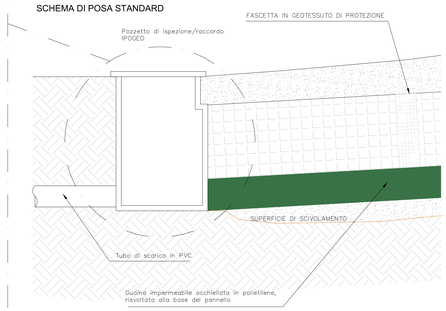

TRINCEA DRENANTE -SCHEMA ASSEMBLAGGIO

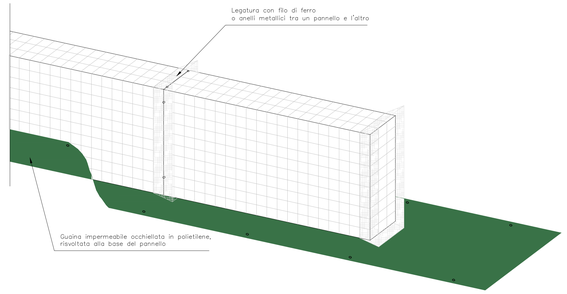

DISOLEATORI
IMBOCCO OVEST (V2) - 40 l/s
RIONE BORGATO (V6) - 30 l/s
scala 1:50

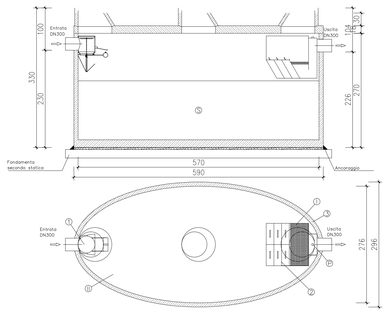

DATI TECNICI:

Grandezza Nominale (NS):	100
Configurazione Disoleatore:	S-II-I-P
Classe di trattamento:	I
Chiusura automatica tarata per densità fino a:	0,9 kg/dm3
Contenuto sedimentatore:	3,60 m3
Capacità accumulo olii:	2,52 m3
Peso max. a pezzo:	9,68 t
Peso totale:	13,78 t

TIPOLOGIA IMPIANTO:

S Sedimentatore	1 Chiusura automatica
I Separatore classe I	2 Pozzchi codiescenti
II Separatore classe II	3 Vasca
IIB Separatore bypass classe II	CA (C 50/60 XA2T)
P Condotto di campionamento	
EBS Sistema di rottura dell' emulsione o trattamento ulteriore	

BASE DI CALCOLO STATICO SECONDO OENORM B 4700

Classe di carico:	I secondo OENORM B4002
Mezzi pesanti:	250 kN
Ritombamento:	Fino 1,0 m (sopra la soletta)

VASCA DI RACCOLTA SVERSAMENTI ACCIDENTALI IMBOCCO OVEST (V3)
scala 1:50

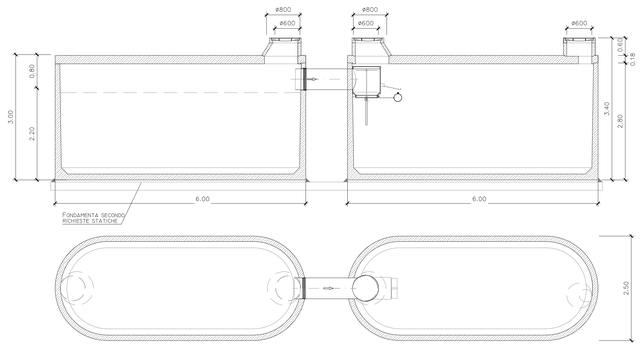

QUADRO DI UNIONE

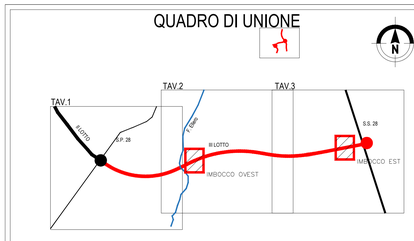

anas
GRUPPO FS ITALIANE

Direzione Progettazione e Realizzazione Lavori

Provincia di Cuneo
S.S. 28 del Colle di Nava
Lavori di realizzazione della Tangenziale di Mondovì con collegamento alla S.S. 28 Dir – 564 e al casello A6 "Torino–Savona" – III Lotto (Variante di Mondovì)

PROGETTO DEFINITIVO — COD. **T00**

PROGETTAZIONE: RAGGRUPPAMENTO TEMPORANEO PROGETTISTI
MANDATARIA: TECHNITAL
MANDANTI: POLITECNICA ENGINEERING DESIGNS; MATILDI-PARTNERS

IL RESPONSABILE DELL'INTEGRAZIONE DELLE PRESTAZIONI SPECIALISTICHE:
Ing. Andrea Rensa – TECHNITAL
Ordine Ingegneri Provincia di Verona n. A2413

IL GEOLOGO:
Geol. Emanuele Fresia – TECHNITAL
Ordine Geologi Veneto n. A501

IL COORDINATORE PER LA SICUREZZA IN FASE DI PROGETTAZIONE:
Ing. Paolo Barrasso – MATLDI + PARTNERS
Ordine Ingegneri Provincia di Bologna n. A8513

VISTO: IL RESP. DEL PROCEDIMENTO:
Ing. Giuseppe Danilo Malgeri

PROTOCOLLO: DATA:

IL PROGETTISTA:
Ing. Andrea Rensa
Ordine Ingegneri Provincia di Verona n. A2413

GRUPPO DI PROGETTAZIONE:
COORDINAMENTO PROGETTAZIONE E PROGETTAZIONE STRADALE:
Ing. Carlo Vittorio Matildi – MATLDI + PARTNERS
Ordine Ingegneri Provincia di Bologna n. 6455/A
COORDINAMENTO PROGETTAZIONE E COORDINATORE STUDIO DI IMPATTO AMBIENTALE:
Ing. Edoardo Piccoli – TECHNITAL
Ordine Ingegneri Provincia di Verona n. A1381
OPERE D'ARTE MAGGIORI: GALLERIA:
Ing. Corrado Pesce – TECHNITAL
Ordine Ingegneri Provincia di Verona n. A1584
OPERE D'ARTE MAGGIORI: PONTI E MINORI:
Ing. Stefano Iapi – MATLDI + PARTNERS
Ordine Ingegneri Provincia di Bologna n. A4550
GEOTECNICA:
Ing. Alessandro Rizzo – TECHNITAL
Ordine Ingegneri Provincia di Milano n. A19598
IDROLOGIA ED IDRAULICA:
Ing. Simone Venturini – TECHNITAL
Ordine Ingegneri Provincia di Verona n. A2515

04 – IDROLOGIA E IDRAULICA

Opere idrauliche tipo – Tav. 2/2

CODICE PROGETTO	NOME FILE	PROGR. ELAB.	REV.	SCALA:
DPT0000ED16	04.13_P00_OI00_IDR_DC02_B	04.13	B	Varie
	CODICE ELAB. P00OI00IDRDC02			

REV.	DESCRIZIONE	DATA	SOCIETA'	REDATTO	VERIFICATO	APPROVATO
D						
C						
B	*REVISIONE A SEGUITO ISTRUTTORIA ANAS*	*Mag. 2020*	*Technital*	*Ciacciatori*	*Venturini*	*Rensa*
A	*EMISSIONE*	*Mar. 2020*	*Technital*	*Ciacciatori*	*Venturini*	*Rensa*